Indhold

Forord **1**

Indledning **1**

Instruktionsbogen 1

Status på udgivelsestidspunktet 1

Anvendte symboler 2

Køretøjsidentifikationsoplysninger **3**

Køretøjsidentifikation 3

Mærkat med stelnummer 4

Brugsanvisninger til elkøretøj **6**

Virkning af den omgivende temperatur 6

Instruktioner til genanvendelse af højspændingsbatteriet 6

Rækkevidde 7

Supplerende opladning 8

Intelligent opladning 8

Styring af strømafbrydelse ved kollision 9

Højspændingssystem 9

Foranstaltninger i tilfælde af en ulykke 11

1 Instrumenter og betjeningsanordninger **13**

Instrumenter og betjeningsanordninger **14**
Instrumentgruppe **16**
Meddelelsescenter **18**
Kontrollamper og indikatorer **27**
Lygter og kontakter **37**
Hovedlyskontakt 37
Manuel forlygtejustering 39
Blinklys/fjernlyskontakt 40
Smart fjernlyssystem * 41
Tågebaglygter 43
Katastrofeblink 43
Viskere og vaskere **44**
Betjening af forrudeviskere 44
Betjening af bagrudeviskere 46
Styretøj **48**
Justering af ratstamme 48
Elektrisk servostyring 49
Horn **50**
Bak- og sidespejle **51**

Sidespejle 51
Bakspejl 53
Solskærm 55
Ruder 56
Kontakt for elrude 57
Rudebetjening 57
Kabinebelysning 60
Forreste kabinelampe 60
Bageste kabinelampe 60
Automatisk funktion 60
Stikkontakt 62
Stikkontakt i forreste konsol 62
USB-ladeporte i den bageste konsol 63
Opbevaringsrum 64
Anvisninger 64
Handskerum 64
Opbevaringsrum 65
Armlænsrum i midterkonsol 66
Kopholder 67

Kopholder i midterkonsol 67
Bageste armlæn og bageste kopholder 67
Tagbagagebærer * 68
Maksimalt tilladt last for taget 68
Periodisk kontrol 68
2 Aircondition 69
Ventilation 70
Klimaanlægsfilter 71
Luftspjæld 71
Klimaanlæggets kontrolpanel 73
Genvejstast til grænseflade for klimaanlæg 73
Afrimning/afdugning 73
Opvarmet bagrude 73
On/Off-genvejstast til klimaanlæg 74
Grænseflade for elektrisk temperaturstyring* 75
Kontrolgrænseflade 75
System til/fra 76
Køling til/fra 76
Økonomifunktion 76

Luftcirkulationstilstand 76
Luftfordelingsfunktion 77
Temperaturstyring 77
Styring af blæserhastighed 77
Grænseflade for automatisk temperaturstyring* 78
Kontrolgrænseflade 78
Automatisk tilstand 79
System til/fra 79
Køling til/fra 79
Økonomifunktion 79
Luftcirkulationstilstand 79
Luftfordelingsfunktion 80
Temperaturstyring 81
Styring af blæserhastighed 81
3 Sæder og seler 83
Sæder 84
Oversigt 84
Nakkestøtter 84
Bagsæder 87

Opvarmning af forsæde 87
Sikkerhedsseler 89
Beskyttelse fra sikkerhedsseler 90
Brug af sikkerhedsseler 91
Børn og sikkerhedsseler 95
Selestrammere 96
Kontrol, vedligeholdelse og udskiftning af sikkerhedsseler 97
Airbags som supplement til fastholdelsessystem 99
Oversigt 99
Udløsning af airbags 100
Forhold hvor airbags ikke udløses 103
Deaktivering af passagerairbag 104
Service og udskiftning af airbags 106
Bortskaffelse af airbags 107
Barnesæder 108
Vigtige sikkerhedsanvisninger om brug af barnesæder 108
Grupper af barnesæder 111
Godkendte barnesædepositioner 113
4 Start og kørsel 119

Nøgler **120**
Oversigt 120
Udskiftning af batteriet 121
Børnesikring **123**
Tyverisikringssystemer **124**
Startspærring 124
Tyverisikringssystem 124
Bagklap 128
Start og stop af strømsystemet **130**
START/STOP-kontakt 130
KLAR-tilstand 131
Slukning af strømsystemet 133
Fodgængeradvarselssystem **134**
Økonomisk og miljøvenlig kørsel **135**
Indkøring 135
Økonomisk kørsel og vedligeholdelse 135
Kørsel i særlige miljøer 136
Krav til opladning og afladning **137**
Opladning af bilen derhjemme 139

Installerede ladepunkter 139
Vejledning til hjemmeopladning 139
Oplysninger om opladning og medicinsk tilstand 140
Ladeport 140
Identifikationsmærkat for elektrisk opladning 142
Hurtig opladning 144
Langsom opladning 145
Oplysninger om opladning 147
Supplerende opladning 148
Ladetider 148
Aflader 154
Elektrisk drev, transmission 156
Anvisninger 156
Gearskiftekontrol 156
Kørsel på bakker 159
Køretilstand 159
Energiregenerering 161
Beskyttelsestilstand 162
Bremsesystem 165

Elektronisk hydraulisk bremsesystem (EHBS) 165
Hydraulisk boosterkompensationssystem (HBC) 166
Kooperativt regenerativt bremsesystem (CRBS) 166
Elektronisk bremsekraftfordeling (EBD) 167
Elektronisk bremseassistance (EBA) 167
ABS-system 167
Bakkehold (HHC) 168
Auto Hold-funktion 169
Kontrol af havariblink ved katastrofeopbremsning (HAZ) 171
Elektronisk parkeringsbremse (EPB) 172
Stabilitetskontrolsystem og traktionskontrolsystem 174
System til overvågning af dæktryk (TPMS) 175
Adaptivt fartpilotsystem 176
Aktivering af adaptivt fartpilotsystem 176
Justering af målhastighed for adaptiv fartpilot 179
Justering af adaptiv fartpilots følgeafstand 179
Adaptiv fartpilot på pause/standby 180
Automatisk deaktivering af adaptiv fartpilot 180
Tilsidesættelse af adaptiv fartpilot 180

Adaptiv fartpilot genoptag 181
Ryd hastighedshukommelse 181
Forringelse og manglende effektivitet af det adaptive fartpilotsystem 181
Særlige køremiljøer 182
Køreassistentsystem 185
Beskrivelse af frontkamera 185
Beskrivelse af frontregistreringsradar 186
Hastighedsassistentsystem 187
Vognbaneassistentsystem 192
MG Pilot-system 196
System for fremadrettet kollision 199
Parkeringshjælp 202
Parkeringshjælp med ultralydssensor 202
Parkeringskamera* 203
System til 360 graders udsyn * 204
Lasteevne 205
Brug af opbevaringsplads 205
Indvendig lastning 206
Generel sikkerhed ifm. anhængertræk 206

5 Nødoplysninger 209
Advarselsanordninger 210
Advarselstrekant 210
eCall - SOS-nødhjælp 211
Nødstart 213
Bugsering af bil 215
Bugsering 215
Transportbil eller anhænger med tov 218
Dækreparation 219
Værktøjsidentifikation 219
Dækreparation 219
Skift af sikring 222
Sikring 222
Sikringskasse 223
Skift af pære 230
Specifikation af pærer 230
Skift af pære 230
6 Vedligeholdelse 241

Vedligeholdelse **242**
Rutineservice 242
Motorhjelm **245**
Åbning af motorhjelm 245
Lukning af motorhjelm 245
Alarm for åben motorhjelm 246
Motorrum **247**
Kølesystem **248**
Kontrol og efterfyldning af kølevæske - EDS 248
Kontrol og efterfyldning af kølevæske - ESS 249
Specifikation af kølevæske 249
Bremse **250**
Bremseklodser 250
Kontrol og efterfyldning af bremsevæske 250
Specifikation af bremsevæske 251
Batteri **252**
Vedligeholdelse af batteri 252
Udskiftning af batteri 253
Højspændingsbatteri **254**

Foranstaltninger og begrænsninger for brug af batteri 254
Sprinkler 256
Kontrol og efterfyldning af sprinklervæske 256
Sprinklerdyser 257
Viskere 258
Viskerblade 258
Montering af viskerblade til forruden 259
Udskiftning af viskerblade til bagruden 260
Dæk 261
Oversigt 261
Pleje af dæk 263
Indikatorer på dækslid 263
Skift af dæk 264
Rotation af hjulmontering 264
Dæk-/snekæder 265
Rengøring og pleje af bil 267
Udvendigt 267
Rengøring af interiør 270
7 Tekniske data 273

Tekniske data for mål **274**
Vægt **276**
Bugseringsvægt 277
Parametre for trækmotor **278**
Anbefalede væsker og mængder **279**
Hjulsporingstabel (uden last) **280**
Hjul og dæk **280**
Dæktryk (koldt) **280**

Indledning

Instruktionsbogen

Denne instruktionsbog beskriver alle køretøjerne og standardudstyret i modelserien. Nogle af oplysninger gælder derfor muligvis ikke for din bil.

Husk altid, at hvis du har spørgsmål til anvendelsen eller specificeringen af bilen, er dit autoriserede MG-værksted altid parat til at rådgive dig.

Illustrationerne i instruktionsbogen er kun orienterende.

Oplysninger i denne instruktionsbog kan afvige en smule afhængigt konfigurationen af køretøjet, softwareversionen og salgsområdet.

Status på udgivelsestidspunktet

MG har en politik om konstant produktforbedring og forbeholder sig derfor retten til når som helst at ændre specifikationerne uden varsel. Vi bestræber os på at sikre, at oplysningerne i denne vejledning er korrekte, men ansvar for unøjagtigheder eller følger af disse, herunder tab eller beskadigelse af ejendom eller personskader, kan ikke antages af producenten eller det autoriserede MG-værksted, der leverede publikationen, undtagen med hensyn til personskader som følge af producentens eller det autoriserede MG-værksteds uagtsomhed.

Anvendte symboler

Følgende symboler, der anvendes i vejledningen, henleder opmærksomheden på bestemte typer oplysninger.

Advarsel

Dette advarselssymbol angiver procedurer, som skal overholdes nøje, eller oplysninger, som skal overvejes nøje, for at reducere risikoen for personskader eller alvorlig beskadigelse af bilen.

Vigtigt

VIGTIGT
Anvisningerne her skal overholdes nøje. Ellers kan bilen blive beskadiget.

Bemærk

Bemærk: Dette angiver nyttige oplysninger.

Dette symbol angiver, at de beskrevne dele skal bortskaffes af autoriserede personer eller organisationer for at beskytte miljøet.

Stjerne

En stjerne (*) inde i en tekst angiver funktioner eller udstyr, der enten er valgfrie, eller som kun er monteret i køretøjerne i modelserien.

Illustrationsoplysninger

Angiver de komponenter, der forklares.

Angiver bevægelse af komponenter, der forklares.

Køretøjsidentifikationsoplysninger

Køretøjsidentifikation

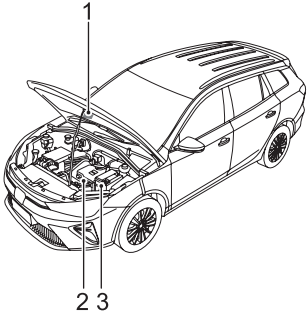

1 Stelnummer

2 Drivmotornummer

3 Elektrisk drev, transmissionsnummer

Oplys altid stelnummeret, når du henvender dig til et autoriseret MG-værksted. Hvis det angår drivmotoren eller den elektriske transmission, kan det også være nødvendigt at oplyse nummeret på disse enheder.

Placering af stelnummer

Stelnummer

- På gulvet under højre sæde,
- På typepladen,
- Stemplet på en plade, der er synlig gennem forrudens nederste venstre hjørne,
- På indersiden af bagklappen, synlig ved at åbne bagklappen.

Bemærk: Datastikket sidder i førerens fodrum nederst ved instrumentbrættet i højre side. Stelnummeret kan hentes fra køretøjet med det godkendte diagnosticeringsværktøj.

Drivmotornummer

Stemplet nederst på drivmotorhuset.

Elektrisk drev, transmissionsnummer

Stemplet øverst på den elektriske gearkasse.

Mærkat med stelnummer

Mærkaten med stelnummer indeholder følgende oplysninger:

- Typegodkendelsesnummer
- Stelnummer
- Tilladt totalvægt
- Tilladt totalvægt for vogntog
- Maks. tilladt forakseltryk
- Maks. tilladt bagakseltryk
- Lakkode
- Beklædningskode

Placering af mærkat med stelnummer

Stelnummermærkaten sidder nederst på B-stolpen i passagersiden.

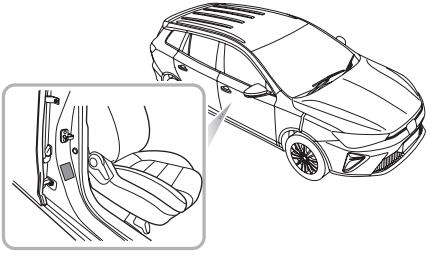

Brugsanvisninger til elkøretøj

Virkning af den omgivende temperatur

Driftsydelsen af de højspændingsbatteriernes, der er monteret i køretøjet, afhænger af den omgivende temperatur. Dette batteri driver køretøjets strømsystem, og derfor anbefales det, at køretøjet, når det er muligt, bruges inden for et temperaturinterval mellem -15 og 45 °C. Dette sikrer, at køretøjet fungerer optimalt, og er med til at forlænge højspændingsbatteriets levetid. Ekstremt høje eller lave temperaturer påvirker højspændingsbatteriets og køretøjets ydelse.

Instruktioner til genanvendelse af højspændingsbatteriet

Det højspændingsbatteri, der er monteret i køretøjet, indeholder adskillige lithium-battericeller. Det er monteret midt på køretøjets chassis. Vilkårlig bortskaffelse kan medføre forurening, risici og skader på miljøet. Højspændingsbatteriet SKAL genanvendes af et autoriseret MG-værksted eller en godkendt, professionel skrotningsvirksomhed. Se følgende oplysninger og krav.

- KUN uddannede medarbejdere bør arbejde med højspændingssystemet - det er forbundet med DØDSFARE.
- Højspændingssikkerhed: Det højspændingssystem, der er monteret i køretøjet, har et højspændingsbatteri, som indeholder højspændingskomponenter som f.eks. lithiumbatterier og højspændingsledningsnet. Forsøg IKKE at adskille nogen del af dette system, korrekt uddannede medarbejdere skal anvende isoleringsbeskyttelse, når der arbejdes på eller i nærheden af højspændingssystemet.
- Transport: Højspændingsbatteriet er klassificeret som et farligt kategori 9-materiale og skal transporteres af køretøjer, der er godkendt til at transportere farligt kategori 9-materiale.
- Opbevaring: Alle højspændingskomponenter (herunder batterier) skal opbevares ved stuetemperatur og i et tørt miljø. De skal holdes på afstand af farlige kilde, f. eks. brændbare genstande, varme og vandkilder.
- Indvendig sammensætning: Højspændingsbatteriet består af lithium-celler (sæt), PCB, højspændings- og normalt elektrisk ledningsnet, metalhus og andre komponenter.

Det anbefales kraftigt, at det brugte højspændingsbatteri fra skrotning af køretøjet eller andre årsager bortskaffes af et autoriseret MG-værksted.

Bemærk: Anvisninger: Hvis du beslutter ikke at bruge det autoriserede MG-værksted til bortskaffelse af højspændingsbatteriet, er det ejerens ansvar, hvis det medfører miljøforurening eller ulykker.

Rækkevidde

Køretøjets rækkevidde afhænger af højspændingsbatteriets tilstand, mængden af tilgængelig elektricitet, køretøjets alder (aktuelt resterende batterilevetid), vejret, temperaturen, vejforholdene, kørevaner osv.

Rækkevidden kan påvirkes af andre elektriske belastninger (f.eks. klimaanlæg, lygter osv.), kørestil og generelle vejforhold.

Følgende skal bemærkes:

- Rækkevidden er relateret til afladningsgraden. For at undgå, at en hurtig afladning påvirker højspændingsbatteriets ydeevne, anbefales det, at køretøjet forbindes til en velegnet oplader, når advarselslampen for lavt batteri tænder på instrumentbrættet.
- Køretøjets faktiske rækkevidde falder med køretøjets alder.
- Brug af klimaanlægget reducerer rækkevidden.
- Rækkevidde varierer ved forskellige hastigheder.
- Ved lave temperaturer kan rækkevidde mindskes på grund af batteriets egenskaber under brug.
- I nogle tilfælde med ekstreme temperaturer og lav batterispænding kan der forekomme utilstrækkelig acceleration eller faldende energiniveau; det skyldes batteriets karakteristika.

Gør følgende for at øge køretøjets rækkevidde:

- Sørg for, at køretøjet vedligeholdes regelmæssigt ifølge serviceplanen.
- Sørg for, at dæktrykket altid er korrekt.
- Forsøg at bruge køretøjet mellem de anbefalede temperaturer.
- Køretøjet må ikke parkeres eller opbevares i længere tid med et lavt ladeniveau, og oplad om muligt køretøjet, så snart det er muligt, før opbevaring.
- Fjern unødvendige genstande for at reducere køretøjets last.

- Brug af systemer med højt strømforbrug som f.eks. klimaanlæg og opvarmning bruger store mængder strøm; dette vil reducere kørselsrækkevidden.
- Når det er muligt, skal vinduerne lukkes ved høje hastigheder for at reducere vindmodstanden og strømforbruget.
- Forsøg at holde en konstant hastighed, og undgå konstant acceleration og opbremsning.
- Under acceleration skal der trædes så forsigtigt på speederen som muligt.
- Under deceleration skal speederen slippes. Under bestemte forhold, når bremsen ikke bruges ikke trædes forsigtigt på, hjælper energiregenereringssystemet (KERS) med at oplade højspændingsbatteriet og udvide rækkevidden.

Supplerende opladning

For at hjælpe med at forlænge højspændingsbatteriets levetid anbefales det regelmæssigt at udføre supplerende opladninger.

Se "Supplerende opladning" i afsnittet "Start og kørsel".

Intelligent opladning

12 V-batteriets ladeniveau overvåges løbende, når Start/Stop-knappen er i stillingen FRA, er det, under visse betingelser, muligt, at højspændingsbatteriet oplader 12 V-batteriet automatisk for at sikre, at køretøjet starter. Denne funktion slår automatisk til og fra.

Bemærk: Systemet afbryder intelligent opladning, hvis der er angivet en fejl, når der startes, eller når køretøjet oplades af en ekstern enhed.

Bemærk: Rækkevidden reduceres efter intelligent opladning.

Bemærk: Den intelligente opladningsfunktion afbrydes, når højspændingsbatteriet har lavt ladeniveau.

Styring af strømafbrydelse ved kollision

Hvis der forekommer en kollision eller et alvorligt sammenstød, afbryder et signal fra SDM-modulet (airbagstyreenhed) relæerne i batteristyringssystemet for at isolere højspændingsbatteriet fra systemerne på køretøjet.

Højspændingssystem

- ***Det højspændingssystem, der bruges i dit køretøj, har veksel- og jævnstrømsspændinger op til omkring 438 V. Alle højspændingskomponenter har påsat advarselsmærkater – Overhold disse advarsler og alle evt.krav, når du opererer inden for eller tæt på disse områder.***
- ***KUN uddannede medarbejdere bør arbejde på eller med højspændingssystemet - det er forbundet med DØDSFARE.***

Højspændingssystemets komponentopsætning vises nedenfor:

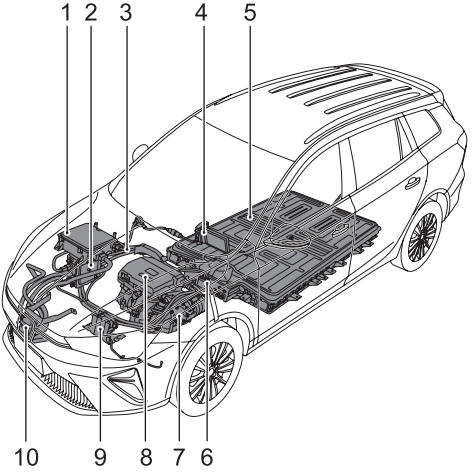

1 Kombineret opladningsenhed (CCU)
2 Strømfordeler (PDU)
3 Højspændingsledningsnet
4 Elvarmer
5 Højspændingsbatteri (ESS)
6 Manuel serviceafbrydelse (MSD)
7 Elektrisk klimakompressor
8 Elektrisk drev, transmission
9 Højspændingsbatteri, varmer
10 Ladeport

Foranstaltninger i tilfælde af en ulykke

- ***Sørg for, at køretøjet er i stillingen P, at parkeringsbremsen er trukket, og at køretøjets kraftsystem er slået FRA.***
- ***Hvis nogen af køretøjets kabler er blotlagte, må du IKKE have kontakt med kablerne for at undgå elektrisk stød eller dødsfald.***
- ***Hvis køretøjet bryder i brand, og branden er begrænset og langsom, kan der bruges en CO2-brandslukker til at slukke branden. Kontakt brandvæsenet så hurtigt som muligt. Hvis branden er omfattende og spredes hurtigt, skal du straks evakuere køretøjet og kontakt brandvæsenet.***
- ***Hvis bilen er impliceret i et sammenstød og ikke kan startes igen, SKAL det negative kabel på 12 V-batteriet og den manuelle serviceafbryder (MSD) afbrydes inden redning.***
- ***Hvis køretøjet er helt eller delvist nedsænket i vand, skal køretøjets elektriske system slukkes og bilen straks evakueres. Det negative kabel på 12 V-batteriet og den manuelle serviceafbryder (MSD) SKAL afbrydes inden redning eller så snart køretøjet bringes flot eller er trukket op af vandet. Observer vandet/køretøjet for unormale tegn såsom mange bobler eller megen støj, da det kan angive problemer med batterikortslutning. Hvis der ikke observeres nogen tegn, burde der ikke være nogen risiko fra karrosseriet, og bjærgningen kan begynde.***
- ***Hvis bilen bjærges af en uafhængig tjeneste, skal du kontakte et autoriseret MG-værksted for vejledning.***
- ***Køretøjet er udstyret med et informationskort for udrykning. Vis kortet til redningspersonale, når de ankommer.***

Instrumenter og betjeningsanordninger

14 Instrumenter og betjeningsanordninger
16 Instrumentgruppe
18 Meddelelsescenter
27 Kontrollamper og indikatorer
37 Lygter og kontakter
44 Viskere og vaskere
48 Styretøj
50 Horn
51 Bak- og sidespejle
55 Solskærm
56 Ruder
60 Kabinebelysning
62 Stikkontakt
64 Opbevaringsrum
67 Kopholder
68 Tagbagagebærer *

Instrumenter og betjeningsanordninger

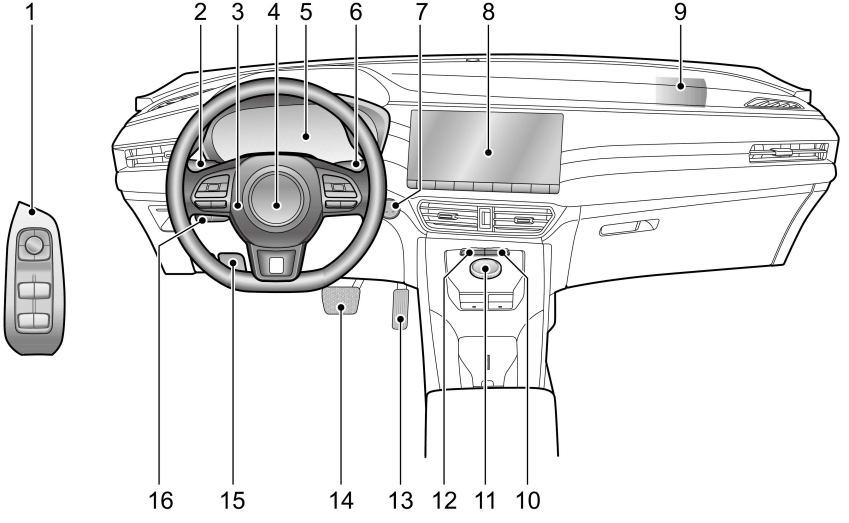

1 Kontakter for elrude og spejlindstilling

2 Kontaktarm for blinklys/fjernlys

3 Hornknap

4 Førerairbag

5 Instrumentgruppe

6 Kontakt på viskerarm

7 START/STOP-kontakt

8 Indbygget underholdningssystem

9 Forsædepassagerairbag

10 Energiregenerering (KERS), vælgerkontakt

11 Skiftekontrolknap

12 Vælgerkontakt for køretilstand

13 Speeder

14 Bremsepedal

15 Udløserhåndtag til motorhjelm

16 Kontakt for fartpilot

Instrumentgruppe

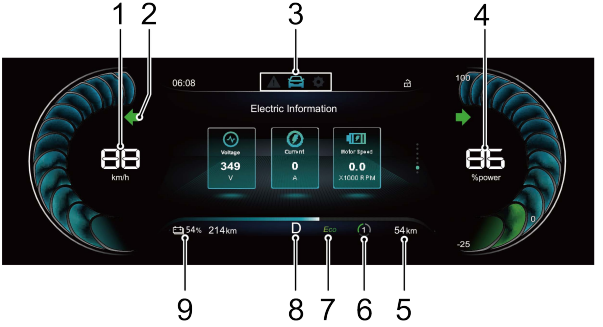

1 Speedometer
2 Kontrollamper og indikatorer
3 Meddelelsescenter
4 Effektmåler
5 Kilometertæller
6 Energiregenereringsniveau
7 Køretilstand
8 Gearvisning
9 Elmåler og el-kørerækkevidde til tom

Speedometer

Angiver køretøjets hastighed i km/t.

Kontrollamper og indikatorer

Se "Advarselslamper og kontrollamper" i dette kapitel.

Meddelelsescenter

Se "Meddelelsescenter" i dette afsnit.

Effektmåler

Angiver strømstatus for motordrevssystemet som en procentdel. Hvis effekten vises som en positiv værdi, angiver det, at strømsystemet afgiver effekt til at drive køretøjet. Hvis effekten vises som en negativ værdi, angiver det at strømsystemet konverterer en del af den kinetiske energi til elektricitet

Kilometertæller

Viser den samlede afstand, køretøjet har kørt.

Energiregenereringsniveau

Viser køretøjets aktuelle energiregenereringsniveau. Yderligere oplysninger findes under "Energiregenerering" i afsnittet "Start og kørsel".

Køretilstand

Viser køretøjets aktuelle køretilstand. Yderligere oplysninger findes under "Kørestil" i afsnittet "Start og kørsel".

Gearvisning

Viser den aktuelle gearposition af den elektriske drivtransmission. Yderligere oplysninger findes under "Elektrisk drivtransmission" i afsnittet "Start og kørsel".

Elmåler og el-kørerækkevidde til tom

Viser det aktuelle niveau af højspændingsbatteriets opladning som en procentdel samt køretøjets resterende rækkevidde, inden højspændingsbatteriet bliver fladt.

Meddelelsescenter

Når START/STOP-kontakten er i positionen ON/READY, kan køretøjets informationsdisplayfunktion vælges på følgende måde:

- Tryk på knappen OP/NED/VENSTRE/HØJRE på rattets højre multifunktionskontakt for at åbne og vise de generelle informationsindstillinger.
- Tryk på OP/NED-knappen på rattets højre multifunktionskontakt for at rulle gennem indstillingerne.
- Tryk på OK-knappen på rattets højre multifunktionskontakt for at bekræfte dit valg af indstilling, eller udfør et langt tryk på OK-knappen for at nulstille.

Meddelelsescenteret viser følgende oplysninger:

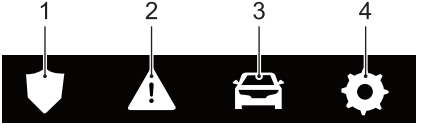

1 Aktiv sikkerhed

2 Advarselsoplysninger

3 Trip-computer

4 Indstilling

Aktiv sikkerhed

Viser de aktive sikkerhedsoplysninger for køretøjet.

Yderligere oplysninger findes under "Adaptiv fartpilot" og "Køreassistent" i afsnittet "Start og kørsel".

Advarselsoplysninger

Viser advarselsoplysninger eller vigtige noter, der aktuelt er relevante for køretøjet.

Trip-computer

Trip-computerfunktionen indeholder følgende:

- Standardside
- Aktuelle tur: viser rækkevidde, varighed, gennemsnitlig hastighed og gennemsnitligt forbrug siden start. Disse værdier nulstilles efter en periode i slukket tilstand. Det kan nulstilles ved et langt tryk på OK-knappen på rattets højre multifunktionskontakt.
- Akkumuleret total: viser rækkevidde, varighed, gennemsnitlig hastighed og gennemsnitligt forbrug siden nulstilling. Det kan nulstilles ved et langt tryk på OK-knappen på rattets højre multifunktionskontakt.
- Energistrøm
- Dæktryk: Viser de aktuelle dæktryk og temperaturer.
- El-information: viser bilens aktuelle driftstilstand, herunder spænding, strømstyrke og omdrejningstal.
- 12 V-batteri: viser information om 12 V-batteri.

Indstilling

Grænse for overhastighed

Giver mulighed for at indstille grænsen for overhastighedsalarmen. Bemærk, at overhastighedsalarmen er slået fra, når der står "FRA".

Luminansniveau

Viser det aktuelle niveau og giver mulighed for justering af baggrundslysets lysstyrke.

Næste service

Viser de aktuelle oplysninger om køretøjets vedligeholdelse.

Advarsel

Der vises advarsler og påmindelser i informationsmeddelelsescenteret i instrumentgruppen. Eventuelle kommunikationer vises i pop-op-meddelelser, der kan inddeles i følgende kategorier:

- Betjeningsanvisning
- Systemtilstandsanvisning
- Advarsel om systemfejl

Følg disse anvisninger i pop-op-meddelelsen, eller i tilfælde af en advarsel henvises til det relevante afsnit i instruktionsbogen for at følge de korrekte anvisninger.

Følgende er et udvalg af advarsler, som kan vises i informationscenteret.

Advarsel	Handling
Fejl i opladningssystem til 12 V-batteri	Angiver, at opladningssystemet til 12 V-batteri har registreret en fejl. Kontakt et autoriseret MG-værksted med det samme.
Fejl i tændingssystem	Angiver, at effektsystemet har registreret en fejl. Kontakt et autoriseret MG-værksted med det samme.
Fejl i Start/Stop-knap	Angiver, at START/STOP-kontakten har registreret en fejl. Kontakt et autoriseret MG-værksted med det samme.

Advarsel	Handling
Fejl i passiv indstigning	Angiver, at den passive, nøgle indstigningsfunktion har registreret en fejl. Kontakt et autoriseret MG-værksted hurtigst muligt.
ABS-fejl	Angiver, at ABS-bremsesystemet har registreret en fejl, og at ABS-funktionen bliver slået fra. Kontakt et autoriseret MG-værksted med det samme.
Bremsefejl	Angiver, at der er registreret en fejl i bremsesystemet, f.eks. lavt bremsevæskeniveau/tab af bremsevæske eller fejl på den elektroniske bremsekraftfordeling. Stop køretøjet, så snart det er sikkerhedsmæssigt forsvarligt, sluk for køretøjets strømsystem, kontrollér bremsevæskeniveauet, og kontakt straks et autoriseret MG-værksted.

Advarsel	Handling
Fejl i iBooster-system	Sæt hastigheden ned, stands køretøjet, så snart sikkerheden tillader det, og kontakt straks et autoriseret MG-værksted.
Stabilitetskon-trolfejl	Angiver, at det dynamiske sta-bilitetskontrolsystem (SCS) har registreret en fejl. Kontakt et autoriseret MG-værksted med det samme.
Fejl i antispinregulering	Angiver, at antispinreguleringen (TCS) har registreret en fejl. Kontakt et autoriseret MG-værksted med det samme.
Parkeringsbremse-kraft utilstrækkelig	Angiver, at det elektroniske parkeringsbremsesystem har registreret en fejl ved parke-ring. Kontakt et autoriseret MG-værksted hurtigst muligt.

Advarsel	Handling
Fejl i Autohold	Angiver, at autohold-funktionen har registreret en fejl. Kontakt et autoriseret MG-værksted hur-tigst muligt.
EPS-funktion forringet	Angiver, at der er opstået en ge-nerel fejl i servostyringssystemet (EPS), og at ydeevnen er redu-ceret. Stands køretøjet sikkert, så snart forholdene tillader det, og slå køretøjets strømsystem til positionen FRA. Efter et kort stykke tid skal du skifte køretø-jets strømsystem til positionen READY, køre køretøjet over en kort afstand og overvåge styre-tøjets funktion. Hvis meddelel-sen stadig vises, eller servosty-ringsfunktionen er reduceret, skal du straks kontakte et auto-riseret MG-værksted.

Advarsel	Handling
Fejl i EPS-assistent	Angiver, at den elektriske servostyring (EPS) ikke fungerer. Kontakt et autoriseret MG-værksted med det samme.
Fejl i styrevinkel	Angiver, at der er opstået en fejl i styrevinkelsensoren. Kontakt et autoriseret MG-værksted hurtigst muligt.
Styrevinkel ikke kalibreret	Angiver, at styrevinkelsensoren ikke er kalibreret. Kontakt et autoriseret MG-værksted hurtigst muligt.
ESCL-fejl	Angiver, at ESCL-systemet har registreret en fejl. Stands bilen, så snart det er sikkerhedsmæssigt forsvarligt, og kontakt straks et autoriseret MG-værksted.

Advarsel	Handling
Fejl i airbag	Angiver, at SDM-systemet har registreret en fejl. Stands køretøjet sikkert, så snart forholdene tillader det, slå køretøjets strømsystem til positionen OFF, og kontakt straks et autoriseret MG-værksted.
TPMS-fejl	Angiver, at dæktrykovervågningssystemet (TPMS) har registreret en fejl. Kontakt et autoriseret MG-værksted hurtigst muligt.
Batteri lavt for forreste venstre/ forreste højre/ bageste venstre/ bageste højre dæksensor	Angiver, at TPMS har registreret, at en sensor har lavt batteri. Kontakt et autoriseret MG-værksted hurtigst muligt.
Fejl i fodgængeradvarselssystemet	Angiver, at fodgængeradvarselssystemet har registreret en fejl. Kontakt et autoriseret MG-værksted hurtigst muligt.

Advarsel	Handling
Fejl i parkeringssystem	Angiver, at parkeringssystemet har registreret en fejl. Kontakt et autoriseret MG-værksted hurtigst muligt.
Fejl i køretøjets styresystem, bed servicestationen om hjælp	Angiver, at køretøjets styresystem har registreret en fejl. Kontakt et autoriseret MG-værksted hurtigst muligt.
Fejl i køretøjets styresystem, kør forsigtigt	Angiver, at køretøjets styresystem har registreret en fejl og effekten er begrænset. Kontakt et autoriseret MG-værksted med det samme.
Fejl i køretøjets styresystem, stands på sikker vis	Angiver, at køretøjets styresystem har registreret en alvorlig fejl. Stands bilen, så snart det er sikkerhedsmæssigt forsvarligt, og kontakt straks et autoriseret MG-værksted.

Advarsel	Handling
Overophedning af motor	Angiver, at motoren er overophedet. Kontakt et autoriseret MG-værksted hurtigst muligt.
Overophedning af EDU-kølevæske	Angiver, at EDS-kølevæsken er overophedet. Kontakt et autoriseret MG-værksted hurtigst muligt.
Motorfejl	Angiver, at drivmotoren har registreret en fejl. Stands køretøjet sikkert, så snart forholdene tillader det, slå køretøjets strømsystem til positionen OFF, og kontakt straks et autoriseret MG-værksted.
ESS-PTC-fejl, udfør reparation	Kontakt et autoriseret MG-værksted hurtigst muligt.

Advarsel	Handling
FARE! Evakuer bilen sikkert!	Stands køretøjet sikkert, så snart forholdene tillader det, evakuér øjeblikkeligt alle passagerer, og kontakt straks et autoriseret MG-værksted.
Kom øjeblikkeligt ud af køretøjet!	Stands køretøjet sikkert, så snart forholdene tillader det, evakuér øjeblikkeligt alle passagerer, og kontakt straks et autoriseret MG-værksted.
Fejl i forreste kamerasystem	Angiver, at det forreste kamera har registreret en fejl. Kontakt et autoriseret MG-værksted hurtigst muligt.
Kalibrering af forreste kamera mislykkedes	Angiver, at kalibrering af det forreste kamera (FVCM) mislykkedes. Kontakt et autoriseret MG-værksted hurtigst muligt.

Advarsel	Handling
RADAR-kalibrering mislykkedes	Angiver, at kalibrering af radarmodulet mislykkedes. Kontakt et autoriseret MG-værksted hurtigst muligt.
Fejl i advarselssystem om vognbaneskift	Angiver, at advarselssystemet om vognbaneskift (LDW) har registreret en fejl. Kontakt et autoriseret MG-værksted hurtigst muligt.
Fejl i vognbaneassistent	Angiver, at vognbaneassistenten (LKA) har registreret en fejl. Kontakt et autoriseret MG-værksted hurtigst muligt.
Fejl i automatisk nødbremsesystem	Angiver, at det automatiske nødbremsesystem (AEB) har registreret en fejl. Kontakt et autoriseret MG-værksted hurtigst muligt.

Advarsel	Handling
Fejl i automatisk katastrofeopbremsning for fodgænger	Angiver, at det automatiske fodgængernødbremsesystem (AEBP) har registreret en fejl. Kontakt et autoriseret MG-værksted hurtigst muligt.
Fejl i system for fremadrettet kollision	Angiver, at advarselssystemet for fremadrettet kollision (FCW) har registreret en fejl. Kontakt et autoriseret MG-værksted hurtigst muligt.
Fejl i MG-pilotsystem	Angiver, at MG Pilot-systemet har registreret en fejl. Kontakt et autoriseret MG-værksted hurtigst muligt.
Fejl i ACC-system	Angiver, at den adaptive fartpilot (ACC) har registreret en fejl. Kontakt et autoriseret MG-værksted hurtigst muligt.

Advarsel	Handling
Fejl i manuel farttilpasning	Angiver, at der er opstået en fejl i den manuelle farttilpasningsfunktion (MSA). Kontakt et autoriseret MG-værksted hurtigst muligt.
Fejl i intelligent farttilpasning	Angiver, at der er opstået en fejl i den intelligente farttilpasningsfunktion (ISA). Kontakt et autoriseret MG-værksted hurtigst muligt.
Fejl i eCall-system	Angiver for føreren via en gul SOS-advarselslampe, at eCall-systemet har registreret en fejl og ikke fungerer inden for parametrene. SOS-knappens LED-statusindikator blinker to gange i sekundet. Kontakt et autoriseret MG-værksted hurtigst muligt.

Advarsel	Handling
Fejl i eCall-system	Angiver for føreren via en rød SOS-advarselslampe, at eCall-systemet ikke fungerer, og at det ikke kan understøtte, hvis der sker en ulykke. SOS-knappens LED-statusindikator lyser ikke. Kontakt et autoriseret MG-værksted med det samme.
eCall i gang	Angiver for føreren via et grønt SOS-advarselslys, at et nødopkald er under udførelse. SOS-knappens LED-statusindikator blinker én gang i sekundet.
Automatisk eCall slået fra	Angiver for føreren via en rød SOS-advarselslampe, at den automatiske eCall-tjeneste er deaktiveret. Kontakt et autoriseret MG-værksted for at genaktivere den automatiske eCall-funktion.

Kontrollamper og indikatorer

Nogle kontrollamper tændes eller blinker samtidig med en advarselstone. Visse advarselslamper ledsages af et midlertidigt advarselssymbol og en tekstmeddelelse, som vises i informationscenteret i instrumentgruppen.

Indikator for fjernlys - Blå

Denne indikator lyser, når forlygternes fjernlys er slået til.

Indikator for automatisk fjernlys - Grøn

Denne indikator lyser, når den automatiske fjernlysfunktion er slået til.

Indikator for nærlys - Grøn

Denne indikator lyser, når forlygternes nærlys er slået til.

Indikator for positionslys - Grøn

Denne indikator lyser, når positionslysene er tændt.

Indikator for tågebaglygter - Gul

Denne indikator lyser, når tågebaglyset er tændt.

Blinklys - Grøn

Indikatorerne for venstre og højre blinklys er repræsenteret med retningspile, der er placeret øverste i instrumentgruppen. Når indikatoren for blinklys blinker, blinker blinklyset på den tilsvarende side også. Hvis katastrofeblinket tændes, blinker begge blinklysindikatorer. Hvis indikatoren for ét af blinklysene i instrumentgruppen blinker meget hurtigt, angiver det, at der er opstået en fejl i blinklyset i den pågældende side.

Bemærk: Fejl i en sidekontrollampe påvirker ikke blinkefrekvensen af indikatoren for blinklys.

Airbagadvarsel - Rød

Hvis denne lampe tænder, angiver det, at der er opstået en fejl i SRS eller sikkerheden. Stands køretøjet sikkert, så snart forholdene tillader det, slå køretøjets strømsystem til positionen OFF, og kontakt straks et autoriseret MG-værksted. En fejl i SRS eller sikkerhedsselen kan betyde, at komponenterne ikke aktiveres i forbindelse med en ulykke.

Kontrollampe for ikke-spændt sikkerhedssele - Rød

Hvis denne lampe tændes eller blinker, angiver det, at sikkerhedsselen for føreren eller passageren ikke er spændt.

Advarsel om fejl i lavspændingsbatteriets opladesystem - Rød

Når køretøjets strømsystem sættes i ON-position, tændes denne lampe som en del af en selvtest. Når systemet skifter til READY, slukkes advarselslampen. Hvis advarselslampen tænder under kørsel, skal du hurtigst muligt kontakte et autoriseret MG-værksted.

Hvis batteriets ladeniveau er lavt, tændes denne lampe, og der vises meddelelse i informationscenteret. I så fald vil systemet begrænse eller slukke for visse elektriske enheder, sørg for, at køretøjets strømsystem er i tilstanden READY for at oplade batteriet.

Advarsel for dæktrykovervågningssystem (TPMS) - Gul

Hvis denne advarselslampe tændes, angiver det, at et dæktryk er lavt, kontrollér dæktrykkene.

Hvis denne lampe blinker og derefter lyser konstant efter et stykke tid, angiver det, at systemet har registreret en fejl. Kontakt et autoriseret MG-værksted hurtigst muligt.

Advarsel om drift og fejl i stabilitetskontrol-/antispinreguleringssystemet - Gul

Hvis denne lampe tændes, angiver det, at stabilitetskontrolsystemet/antispinreguleringen har registreret en fejl. Kontakt et autoriseret MG-værksted med det samme.

Hvis denne lampe blinker under kørsel, angiver det, at systemet er aktivt for at assistere føreren.

Advarsel om stabilitetskontrol-/antispinreguleringssystem FRA - Gul

Hvis stabilitetskontrol-/antispinreguleringssystemet slås fra manuelt, tænder denne kontrollampe.

ABS-advarsel - Gul

Hvis denne lampe lyser, angiver det, at ABS-systemet har registreret en fejl. Kontakt et autoriseret MG-værksted med det samme.

Hvis der opstår en ABS-fejl under kørslen, deaktiveres ABS-funktionen, men normal bremsning er stadig muligt. Kontakt et autoriseret MG-værksted med det samme.

Advarsel om forstærkersystem/Bremsesystem - Gul/Rød

Hvis forstærkningssystemet detekterer en fejl, tændes denne lampe og lyser gult. Sæt farten ned, stop køretøjet, så snart det er sikkerhedsmæssigt forsvarligt, og kontakt straks et autoriseret MG-værksted.

Hvis forstærkningssystemet eller bremsesystemet har en alvorlig fejl, eller hvis bremsevæskeniveauet falder til under minimumsniveauet, tændes denne lampe og lyser rødt. Stop køretøjet, så snart det er sikkerhedsmæssigt forsvarligt, sluk med START/STOP-kontakten, og kontakt straks et autoriseret MG-værksted.

Advarsel om elektrisk servostyring (EPS)/elektrisk ratstammelås (ESCL) – gul/rød

Advarselslampen bruges til at angive en fejl på den elektriske servostyring eller en fejl på den elektroniske ratstammelås.

Hvis denne lampe tændes og lyser gult, angiver det, at der er en generel fejl på den elektriske servostyring, og at funktionen er begrænset. Stands bilen, så snart sikkerheden tillader det. Hvis lampen stadig lyser efter at have genstartet bilen og kørt et lille stykke tid, skal du straks kontakte et autoriseret MG-værksted.

Hvis denne lampe lyser rødt, angiver det, at der er en generel fejl ved den elektriske servostyring, som er relevant for registrering af styrevinklen. Kontakt et autoriseret MG-værksted hurtigst muligt.

Hvis denne lampe blinker rødt, angiver det, at der er en alvorlig fejl i den elektriske servostyring. Kontakt et autoriseret MG-værksted med det samme.

Hvis lampen tændes og lyser gult og blinker konstant sammen med en hørbar advarsel, angiver det, at den elektriske ratstammelås har registreret en fejl eller ikke fungerer. Kontakt et autoriseret MG-værksted hurtigst muligt. Hvis denne lampe slukkes efter at have blinket i et stykke tid, angiver det, at rattet er låst. Forsøg at rotere rattet for at fjerne eventuelle ugunstige belastninger.

Advarsel for startspærre - Rød

Hvis der ikke registreres en gyldig nøgle, lyser denne lampe rødt. Brug den rigtige nøgle, eller anbring smart-nøglen i bunden af kopholderen i midterkonsollen. For specifikke placeringskrav henvises til "Alternativ startprocedure" i afsnittet "Start og kørsel".

Hvis batteriet i fjernbetjeningsnøglen er lavt, blinker denne lampe, udskift batteriet snarest muligt.

Statusindikator for elektronisk parkeringsbremse (EPB)/Autohold - Rød/Grøn

Hvis denne lampe lyser rødt, angiver det, at EPB-systemet er aktiveret. Hvis denne lampe tændes og blinker rødt, angiver det, at EPB-systemet ikke fungerer. Kontakt et autoriseret MG-værksted hurtigst muligt.

Når autohold-systemet er aktivt for at hjælpe føreren, lyser denne lampe grønt.

Advarsel om fejl i EPB-system (elektronisk parkeringsbremse) - Gul

Hvis der er registreret en fejl på EPB-systemet eller systemet er ved at blive diagnosticeret, tændes denne lampe. Kontakt et autoriseret MG-værksted hurtigst muligt.

READY-indikator - Grøn

Denne lampe bruges til at angive, at køretøjet er klar til at køre.

Indikator for ladestatus - Gul

Denne lampe lyser, når køretøjet er tilsluttet en ladestation, og den slukker, når opladningen er fuldført.

Indikator for ladeforbindelse - Rød

Denne lampe lyser, når køretøjet er forbundet til en ladestation.

Advarsel om fejl i strømsystem - Gul/Rød

Hvis denne lampe lyser gult, angiver det, at køretøjet har registreret en fejl, og at strømmen er begrænset. Kontakt et autoriseret MG-værksted hurtigst muligt.

Hvis denne lampe lyser rødt, angiver det, at køretøjet har registreret en alvorlig fejl. Stands køretøjet, så snart sikkerheden tillader det, slå START/STOP-kontakten fra, og kontakt straks et autoriseret MG-værksted.

Advarsel om motoroverophedning - Rød

Denne lampe lyser, hvis motorens temperatur er for høj. Kontakt et autoriseret MG-værksted hurtigst muligt.

Advarsel om motorfejl - Rød

Hvis der registreres en fejl på eller svigt af motoren eller det elektriske køresystems strømelektronikboks, tændes denne lampe. Stands køretøjet, så snart sikkerheden tillader det, slå START/STOP-kontakten fra, og kontakt straks et autoriseret MG-værksted.

Advarsel om lavt niveau i højspændingsbatteri - Gul

Denne lampe tændes, når højspændingsbatteriets opladning er lav. Hvis spændingen fortsætter med at falde, vil lampen blinke. Hvor det er muligt, skal du oplade højspændingsbatteriet, før lampen begynder at blinke.

Advarsel om afbrydelse af højspændingsbatteri - Gul

Når højspændingsbatteriet er tilsluttet, lyser lampen ikke. Lampen lyser kun, når højspændingsbatteriet afbrydes eller isoleres.

Advarsel om fejl i højspændingsbatteri - Rød

Denne lampe lyser, hvis der registreres en fejl eller højspændingsbatteriet fejler. Kontakt et autoriseret MG-værksted med det samme.

Denne lampe blinker, hvis højspændingsbatteriets temperatur er for høj. Stands bilen så hurtigt, som sikkerheden tillader det, slå køretøjets strømsystem til positionen OFF, og forlad straks køretøjet. Kontakt et autoriseret MG-værksted hurtigst muligt.

Hvis der registreres en adhæsionsfejl på et højspændingsbatteris relæ, blinker denne lampe. Kontakt et autoriseret MG-værksted hurtigst muligt.

Advarsel om begrænset drivkraft - Gul

Denne lampe lyser, hvis køretøjets kraft er blevet reduceret.

Indikator for vognbaneassistent - Grøn/Gul

Denne lampe lyser gult, når advarselsfunktionen for vognbaneskift er aktiveret. Lampen slukker, når funktionen slås fra. Denne lampe lyser grønt, når funktionen aktiveres.

Denne lampe tændes og lyser gult, når funktionen til forhindring af vognbaneskift eller vognbaneassistenten er aktiveret. Lampen slukker, når funktionen slås fra. Denne lampe lyser grønt, når funktionen aktiveres.

Hvis vognbaneassistenten ikke kan fungere normalt, blinker den tilsvarende lampe gult, hvorefter den lyser konstant i et stykke tid. Hvis denne advarsel fortsætter, skal du kontakte et autoriseret MG-værksted.

Yderligere oplysninger findes under "Vognbaneassistent" i afsnittet "Start og kørsel".

Kontrollampe for MG Pilot-system – Grøn/gul

Denne lampe lyser gult, når MG Pilot-funktionen er aktiveret. Lampen slukker, når funktionen slås fra.

Denne lampe lyser grønt, når MG Pilot-funktionen aktiveres.

Hvis MG Pilot-systemet ikke kan fungere normalt, blinker lampen gult, hvorefter den lyser konstant efter et stykke tid. Hvis denne advarsel fortsætter, skal du kontakte et autoriseret MG-værksted.

Yderligere oplysninger findes under "MG Pilot-system" i afsnittet "Start og kørsel".

Indikator for system for fremadrettet kollision - Gul

Denne lampe lyser gult, når én af funktionerne i systemet for fremadrettet kollision er slået fra.

Når alle funktionerne i systemet for fremadrettet kollision er slået til og indikatoren stadig lyser, angiver det, at systemet ikke fungerer normalt. Kontakt et autoriseret MG-værksted hurtigst muligt.

Yderligere oplysninger findes under "System for fremadrettet kollision" i afsnittet "Start og kørsel".

Indikator for manuelt farttilpasningssystem - Grøn/Gul

Denne lampe lyser gult, når det manuelle farttilpasningssystem aktiveres.

Denne lampe lyser grønt, når det manuelle farttilpasningssystem er aktiveret.

Hvis det manuelle farttilpasningssystem ikke kan fungerer normalt, blinker lampen gult, hvorefter den slukker.

Prøv at genstarte denne funktion. Hvis denne funktion ikke kan slås til, skal du kontakte et autoriseret MG-værksted hurtigst muligt.

Yderligere oplysninger findes under "Farttilpasningssystem" i afsnittet "Start og kørsel".

Hastighedsindikator for manuelt farttilpasningssystem

Denne lampe lyser, når det manuelle farttilpasningssystem er aktiveret. 'NNN' angiver den aktuelle indstillingsværdi af fartgrænsen.

Indikator for intelligent farttilpasningssystem - Grøn/Gul

Denne lampe tændes og lyser gult, når det intelligente farttilpasningssystem aktiveres.

Denne lampe lyser grønt, når det intelligente farttilpasningssystem er aktiveret.

Hvis det intelligente farttilpasningssystem ikke kan fungere normalt, blinker lampen gult, hvorefter den slukker.

Prøv at genstarte denne funktion. Hvis denne funktion ikke kan slås til, skal du kontakte et autoriseret MG-værksted hurtigst muligt.

Yderligere oplysninger findes under "Farttilpasningssystem" i afsnittet "Start og kørsel".

Indikator for hastighedstavle - Rød

'NNN' angiver den hastighedsgrænse, der aktuelt registreres på hastighedstavlen.

Når det intelligente farttilpasningssystem er aktiveret eller advarslen for oplysningsfunktionen for fartgrænse (SLIF) er aktiveret, blinker lampen, hvis fartgrænsen overskrides. Sæt farten ned.

Yderligere oplysninger findes under "Farttilpasningssystem" i afsnittet "Start og kørsel".

Advarselslampe om yderligere oplysninger på hastighedstavle – Gul

Denne lampe tændes, når den aktuelt registrerede hastighedstavle har yderligere oplysninger. Vær opmærksom på dem.

Yderligere oplysninger findes under "Farttilpasningssystem" i afsnittet "Start og kørsel".

Kontrollampe for adaptiv fartpilot – Gul/grøn

Hvis den adaptive fartpilot er aktiveret, skifter systemet til standby-tilstand, og lampen tændes og lyser gult.

Når den adaptive fartpilot er i drift, tændes lampen og lyser grønt. Det angiver, at den adaptive fartpilot er aktiveret.

Indikator for fejl i adaptiv fartpilot - Gul

Denne lampe lyser, hvis der registreres en fejl i den adaptive fartpilot. Kontakt et autoriseret MG-værksted hurtigst muligt.

Indikator for eCall SOS - Rød/Gul/Grøn

Hvis systemet er klart og et opkald til redningstjeneste (eCall) er i gang, lyser indikatoren grøn.

Hvis systemet kan sende et meddelelse med køretøjsoplysninger til alarmcentralen, men de andre eCall-funktioner er begrænsede på grund af en fejl i systemet, lyser indikatoren gul. Hvis der er en fejl i eCall-systemet, så det ikke virker, lyser indikatoren rødt. Hvis den gule eller røde indikator lyser konstant efter selvtest af systemet, skal du straks kontakte et autoriseret MG-værksted.

Indikator for systemfejlmeddelelser - Gul

Denne kontrollampe bruges til at advare føreren om en lagret advarsel. Se "Meddelelsescenter" i dette afsnit vedrørende disse fejl.

Bemærk: Der er nogle omstændigheder, hvor der lyser en advarselslampe eller vises en advarselsmeddelelse for at angive et problem med det pågældende system, men hvor det ikke nødvendigvis angiver en fejl. Hvis du er i tvivl, skal du søge råd på et autoriseret MG-værksted.

Lygter og kontakter

Hovedlyskontakt

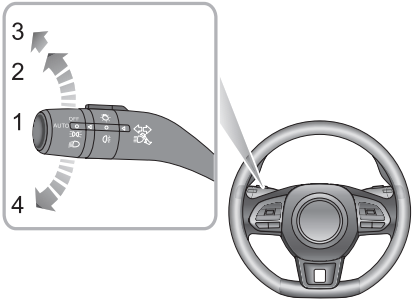

1 AUTO-lampe

2 Parkeringslygte og kontaktlys

3 Nærlys

4 Lygter slukket

AUTO-lampe

Når START/STOP-kontakten er i positionen ACC, er det automatiske lygtesystem som standard i positionen ON (1). AUTO-lygtesystemet slår automatiske parkeringslygterne og kontaktlyset til og fra i henhold til lysstyrken af det omgivende lys.

Når START/STOP-kontakten er i positionen ON/READY, slår AUTO-lygtesystemet automatisk parkeringslyset, kontaktlyset og nærlyslygterne til og fra i henhold til lysstyrken af det omgivende lys.

Bemærk: Denne funktion anvender en lyssensor, som overvåger de udvendige omgivende lysniveauer. På visse modeller er sensoren monteret foran instrumentpanelet i nærheden af forruden. Dette område må IKKE maskeres eller tildækkes. Hvis dette ikke overholdes, kan det resultere i, at forlygterne tændes, når det ikke er nødvendigt.

Parkeringslygte og kontaktlys

Når START/STOP-kontakten er i positionen OFF eller ACC, tændes parkeringslygterne og kontaktlyset, hvis hovedlyskontakten drejes til position 2. Når START/STOP-kontakten er i positionen ON/READY, tændes kørelyset, de bageste parkeringslygter og kontaktlyset, hvis

hovedlyskontakten drejes til position 2. Hvis START/STOP-kontakten er i positionen OFF, lyder er en alarm, hvis parkeringslygterne fortsat lyser, når førerdøren åbnes.

Forlygter

Når START/STOP-kontakten er i positionen ON/READY, skal du dreje hovedlyskontakten til position 3 for at tænde nærlyslygterne og parkeringslygterne.

Lygter slukket

Drej hovedlyskontakten til position 4 for at slå lygterne fra. Slip kontakten for at lade den vende tilbage til positionen AUTO.

Følg mig hjem

Når START/STOP-kontakten er blevet slået fra, skal du trække lysarmen ind mod rattet. Dette aktiverer Følg mig hjem-funktionen, nærlyset og positionslyset tændes afhængigt af køretøjets konfiguration. På visse modeller kan det indstilles på underholdningsskærmen.

Kørelys

Kørelyset tændes automatisk, når START/STOP-kontakten er i positionen ON/READY. Når nærlyset tændes, slukker kørelyset automatisk.

Find min bil

Når bilen har været efterladt i låst tilstand i mere end 2 minutter, aktiveres funktionen Find min bil ved at trykke på låseknappen på fjernbetjeningen igen. Denne funktion identificerer bilen ved hjælp af en akustisk og visuel alarm. Hvis der trykkes på låseknappen på håndsættet igen, deaktiveres denne funktion. Hvis der trykkes på knappen til oplåsning, annulleres denne funktion.

Manuel forlygtejustering

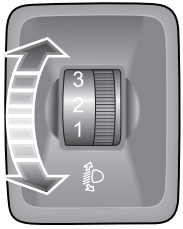

Forlygternes niveau kan justeres i henhold til følgende tabel ifølge køretøjets belastning.

Placering	Belastning
0	Fører eller fører og forsædepassager
1	Alle sæder optaget med ingen last i bagagerummet
2	Alle sæder optaget og en jævnt fordelt last i bagagerummet
3	Kun fører og en jævnt fordelt last i bagagerummet

Blinklys/fjernlyskontakt

Pas på, at du ikke blænder modkørende biliister, når du kører med fjernlyset tændt.

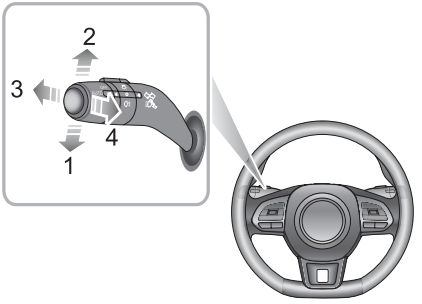

Blinklys

Skub stangen nedad for at angive et sving til VENSTRE (1). Skub stangen opad for at angive et sving til HØJRE (2). Den tilsvarende GRØNNE indikator i instrumentgruppen blinker, når blinklysene virker.

Når rattet drejes, annulleres blinklyset (små bevægelser af rattet aktiverer muligvis ikke annulleringen). Angiv vognbaneskift ved at flytte stangen kortvarigt og slippe den, så blinklyset blinker tre gange og derefter stopper.

Skift mellem fjernlys og nærlys

Mens START/STOP-kontakten er i positionen ON/READY og forlygterne er tændt, skubbes lyskontakten mod instrumentpanelet (3) for at tænde fjernlyset. Dermed tænder kontrollampen for fjernlys i instrumentgruppen, og meddelelsen "Main Beam On" vises. Skub lyskontakten (3) én gang til for at skifte til nærlys.

Blink med fjernlys

Blink kortvarigt med fjernlyset ved at trække stangen mod rattet (4) og slippe den igen.

Smart fjernlyssystem *

Smartfjernlyssystemet fungerer kun som en hjælpefunktion. Føreren skal stadig kontrollere status for forlygterne og tænde forlygterne, hvis det er nødvendigt.

For eksempel: Fjernlyset slår muligvis ikke automatisk fra i følgende tilfælde. Derfor er det nødvendigt at skifte manuelt mellem fjernlys og nærlys:

- ***Forruden er beskidt, i stykker eller blokeret af andre genstande, der hindrer sensorens udsyn.***
- ***Lygterne på andre køretøjer mangler, er beskadigede, blokerede eller delvist blokerede, eller kan ikke registreres af andre årsager.***
- ***Lygterne på andre køretøjer er skjult eller delvist skjult af røg, tåge, sne, vandsprøjt eller andre forhold, der påvirker udsynet.***
- ***Når der mødes fodgængere, ikke-motoriserede køretøjer og andre genstande uden tydeligt lys eller lysrefleksion.***
- ***Når forlygterne og baglygterne på andre køretøjer ikke kan registreres, fordi sensorens udsyn er forringet på grund af bølgende vejforhold som f.eks. sving, sænkninger eller bakker.***
- ***Når bilen kører på en snoet eller bjergrig vej.***

Under en af de førnævnte betingelser (men ikke begrænset til disse), kan drift af det smarte fjernlys blive suspenderet, og det vil være nødvendigt at betjene det smarte fjernlys manuelt.

Det smarte fjernlys bruger det forreste kamera til at registrere lysintensiteten for køretøjet foran. Det smarte fjernlys kan slås til eller fra automatisk af systemet, når omgivelserne er mørke og der ikke detekteres lys. På nogle modeller kan den smarte fjernlysfunktion slås til/fra via infotainmentsystemet.

Følgende betingelser skal opfyldes for at aktivere det smarte fjernlys:

1 Hovedlyskontakten skal være i positionen "AUTO", og nærlyset skal være tændt via automatisk kontrol.

2 Køretøjet kører, og hastigheden er over 40 km/t.

Når det smarte fjernlys er aktiveret, tændes kontrollampen for automatisk fjernlys i instrumentgruppen.

Forlygterne styres stadig automatisk, indtil et af følgende sker:

- Systemet registrerer forlygter på modkørende køretøjer.
- Systemet registrerer baglygterne på forankørende køretøjer.
- Omgivelserne bliver lyse nok til, at der ikke kræves fjernlys.
- Køretøjets hastighed falder under 40 km/t.

Når det smarte fjernlys er slået til, skal du trække lysarmen ind mod rattet, hvorved det smarte fjernlys slås midlertidigt fra, og det slås automatisk til igen, når armen slippes.

Bemærk: Hvis fjernlysarmen holdes i 2 sekunder, bevares fjernlyset under automatisk kontrol, og systemet forlader ikke den smarte fjernlysfunktion.

Bemærk: Afslut tre gange, før startkontakten slås fra, hvorefter funktionen ikke kan aktiveres igen inden for den aktuelle startcyklus.

VIGTIGT
Den smarte fjernlysfunktion bruger data fra det fremadrettede kamera, så hold altid forruden ren og fri for rester i dette område for at sikre systemets optimale funktion. Beskadigelse af dette område, f.eks. stenslag, skal repareres hurtigst muligt.

Tågebaglygter

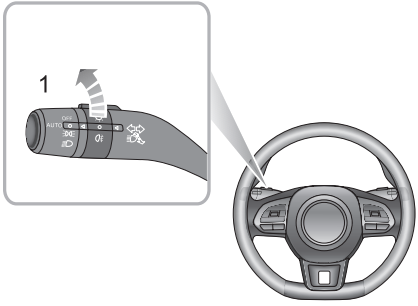

Mens START/STOP-kontakten er i positionen ON/READY og forlygterne er tændt, skal du dreje tågelygtekontakten til position I for at tænde tågebaglyset. Indikatoren for tågebaglys tænder i instrumentgruppen, når tågebaglyset er tændt.

Bemærk: Tågebaglyset slukker automatisk, når hovedlyskontakten slås fra.

Katastrofeblink

Tryk på knappen for katastrofeblink ⚠ for at slå katastrofeblinket til. Dermed blinker alle blinklys samtidig. Tryk på knappen igen for at slå katastrofeblinket fra. Alle blinklys holder op med at blinke.

Viskere og vaskere

Betjening af forrudeviskere

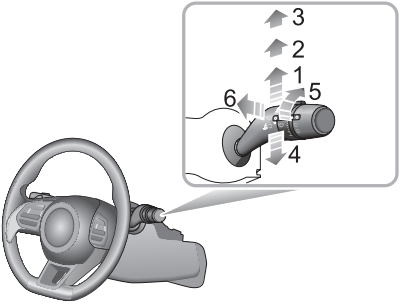

Forrudeviskerne og -vaskerne virker kun, når kontakten START/STOP er i positionen ON/READY. Brug kontaktarmen til at vælge forskellige viskerfunktioner:

- Periodisk viskning (1)
- Langsom viskning (2)
- Hurtig viskning (3)
- Enkel viskning (4)
- Periodisk justering af viskerinterval*/Justering af regnsensorfølsomhed* (5)
- Programmeret viskning (6)

Periodisk viskning

Ved at skubbe kontakten op til position for periodisk visning (1) aktiveres viskerne automatisk. Intervallet mellem de periodiske viskerslag kan forøges/reduceres med kontakten (5). Dette interval ændres også med køretøjets hastighed. Når kørehastigheden øges, reduceres viskerintervallet. Når kørehastigheden reduceres, øges viskerintervallet.

Visse modeller er udstyret med en regnsensor, der er monteret på bakspejlet, for at registrere forskellige mængder vand på ydersiden af forruden. Med automatisk viskning justerer køretøjet viskehastigheden efter de signaler, som regnsensoren sender. Drej kontakten (5) for at justere regnsensorens følsomhed. Når følsomheden øges, reduceres viskeintervallet.

Bemærk: Visk én gang med det samme ved at øge regnsensorens følsomhed. Hvis regnsensoren registrerer vedvarende regn, bliver viskeren ved med at køre. Når

der ikke registreres regn, anbefales det at slå automatisk viskning fra.

Langsom viskning

Ved at skubbe kontakten op til position for langsom viskning (2) aktiveres viskerne til langsom viskning

Hurtig viskning

Ved at skubbe kontakten op til position for hurtig viskning (3) aktiveres viskerne til hurtig viskning.

Enkel viskning

Tryk stangen (4) ned og slip for at viske en enkelt gang. Hvis stangen holdes nede, kører viskerne hurtigt, indtil stangen slippes.

Bemærk: Når bilen holder stille og motorhjelmen står åben, deaktiveres den forreste visker-/vaskerfunktion.

VIGTIGT
• Undgå at bruge viskerne på en tør forrude. • Hvis det fryser meget eller er meget varmt, skal du sørge for, at viskerbladene ikke er frosset eller klistrer fast til forruden. • Om vinteren skal du fjerne sne og is omkring viskerarmene og -bladene, herunder på det viskede område af ruden, før brug.

Programmeret viskning

Træk kontaktarmen ind mod rattet (6). Forrudesprinklerne virker straks. Efter en kort forsinkelse begynder viskerne at køre sammen med vaskerne.

Bemærk: Viskerne fortsætter med at køre yderligere tre gange, efter at kontaktarmen er sluppet. Efter flere sekunder kører viskerne én gang til for at fjerne eventuel væske fra ruden.

VIGTIGT
Hvis sprinklerne ikke leverer væske, skal du straks slippe kontaktarmen. Dette forhindrer, at viskerne aktiveres med risiko for, at udsynet forringes, hvis der smøres snavs hen over den ikke-vaskede forrude.

Betjening af bagrudeviskere

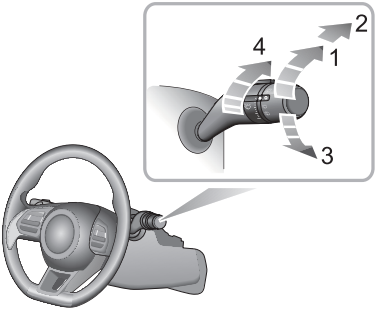

Bagrudeviskerne og -vaskerne virker kun, når kontakten START/STOP er i positionen ON/READY. Drej kontakten for bagrudeviskeren til det ønskede valg:

- Periodisk viskerfunktion (1)
- Visker og vask (2)
- Visker og vask (3)
- Justering af viskerinterval (4)

Periodisk viskerfunktion

Drej kontakten for bagrudeviskeren til periodisk viskerfunktion (1), hvilket aktiverer bagrudeviskeren. Efter flere viskerslag efter hinanden skifter viskerne til periodisk tilstand. Tiden mellem viskningerne kan forøges/reduceres med kontakten til justering af periodisk viskerfrekvens (4).

Vask og visk

Drej bagrudeviskerkontakten til positionen for vask og visk (2) og hold den, bagrudevisker og -vaskeren vil aktiveres, bagrudeviskeren visker hurtigt. Slip kontakten, så den vender tilbage til intervalviskerfunktion (1), bagrudevaskeren stopper, og viskeren visker langsomt, skift viskerarmen til position 4 for at justere viskerhastigheden.

Drej kontakten for bagrudeviskeren til positionen for vask og visk (3), og hold den, hvilket aktiverer bagrudevisker og -vasker. Slip kontakten, så den vender tilbage til OFF-position, så bagrudevaskeren deaktiveres, og bagrudeviskeren visker 3 gange. Efter flere sekunder visker viskeren én gang til for at fjerne sprinklervæsken på bagruden.

Bemærk: Når bagklappen er åben, er bagrudeviskerfunktionen deaktiveret.

Bemærk: Når forrudeviskerne er tændt, og skiftekontrolknappen drejes til R-position, aktiveres bagrudeviskeren.

Styretøj

Justering af ratstamme

Forsøg IKKE at justere ratstammens højde eller vinkel, mens bilen er i bevægelse. Det er ekstremt farligt.

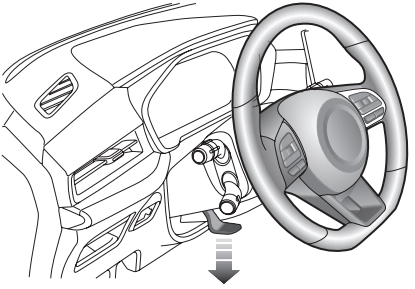

Sådan justeres ratstammens vinkel eller højde, så den passer til din kørestilling:

1 Løsn låsehåndtaget helt.

2 Hold ratstammen med begge hænder, og vip ratstammen op eller ned for at flytte rattet til den mest behagelige position.

3 Skub eller træk rattet væk fra eller ind mod kroppen.

4 Når der er valgt en behagelig kørestilling, skal du trække låsehåndtaget helt op for at låse ratstammen i den nye stilling.

Elektrisk servostyring

Hvis der opstår en fejl i den elektriske servostyring eller den ikke virker, virker styringen meget tung, og det påvirker sikkerheden.

Den elektriske servostyring virker kun, når køretøjet er i tilstanden READY. System fungerer via en motor med assistanceniveauer, der justeres automatisk efter kørehastigheden, rattets drejningsmoment og vinkel.

VIGTIGT
Hvis rattet holdes på fuld lås i længere tid medfører en reduktion af servostyringen som følge af en tungere følelse i styringen i kortere tid.

Advarselslampe for elektrisk servostyring (EPS)

Se "Advarselslamper og kontrollamper" i afsnittet "Instrumenter og betjeningsanordninger".

Hvis batteriet af en eller anden årsag er blevet afbrudt, vil advarselslampen tænde og lyse gult, når det tilsluttes igen. Ved at dreje rattet fra lås til lås initialiseres systemet, og lampen slukkes.

Horn

Tryk på området med hornknappen på rattet (angivet med pilen) for at betjene hornet.

Bemærk: Køretøjets hornknap og førerairbaggen sidder tæt på hinanden på rattet. Illustrationen viser placeringen af hornet (angivet med pilen). Sørg for at trykke på dette område for at undgå en mulig konflikt med airbaggens funktion.

VIGTIGT
For at undgå mulige SRS-problemer må du ikke trykke for hårdt eller slå på airbagdækslet, når du dytter med hornet.

Bak- og sidespejle

Køretøjet har bak- og sidespejle, der består af et spejl på hver sidedør og et centralt monteret spejl i kabinen. Bak- og sidespejle afspejler situationer umiddelbart bag eller på siderne af køretøjet, hvorved førerens synsfelt udvides.

Bak- og sidespejle kritiske sikkerhedsfunktioner. Korrekt brug og fornuftig justering af spejlvinklen kan forbedre køresikkerhed og komfort.

Sidespejle

Bemærk: Genstande, der ses i sidespejle, kan syne længere væk, end de faktisk er.

Spejlene kan foldes elektrisk eller manuelt ind mod sideruderne i en parkeringsposition, så bilen kan køre gennem smalle passager og undgå kollisioner.

Foruden indfoldningsfunktionen kan vinklen af spejlglasset i de udvendige sidespejle justeres elektronisk og de kan også opvarmes.

Manuel indfoldning*

Sidespejlene kan indfoldes bagud manuelt som illustreret.

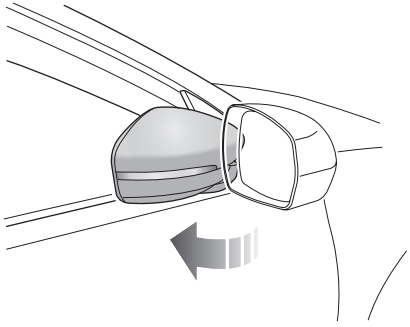

Elektrisk indfoldning*

Hvis du trykker på kontakten (vist med pil) på kombinationskontakten i kontaktpanelet i førersiden klappes sidespejlene ind elektrisk. Hvis du trykker på kontakten igen, gendannes spejlene til deres oprindelige position.

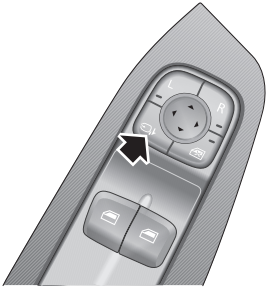

Bemærk: På køretøjer med elektrisk indfoldelige sidespejle kan el-indfoldningsfunktionen for sidespejlene også udføres ved at berøre knappen til indfoldning/ udfoldning på underholdningsskærmen.

Bemærk: Når sidespejlet afviger fra den oprindelige position på grund af menneskelige eller andre faktorer, kan indfoldningskontakten betjenes for at udføre én indfoldning og udfoldning af sidespejlet for at vende tilbage til den oprindelige position.

Elektrisk justering af spejlglas

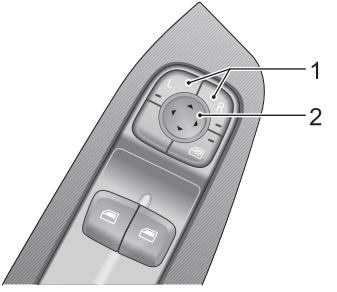

- Tryk på den venstre (L) eller højre (R) kontakt (1) for at vælge venstre eller højre sidespejl. Indikatorerne i kontakterne (1) lyser, når de er valgt.
- Tryk på én af de fire pile på den runde kontakt (2) for at justere sidespejlets vinkel.
- Tryk på L- eller R-kontakten (1) igen, den tilsvarende kontrollampe slukkes, og spejljusteringen stoppes. Dette er for at undgå utilsigtet justering af spejlvinklen, når spejlet én gang er blevet justeret.

Opvarmning af spejlglas

Sidespejlene har indbyggede varmeelementer, der fjerner is eller dug fra glasset. Varmeelementerne tænder, når varmen i bagruden tændes.

Bemærk: Varmeelementerne i bagrude og spejl fungerer kun, når strømsystemet er READY.

VIGTIGT
• Justering og elektrisk indfoldning af sidespejle udføres med elmotorer. Hvis du justerer dem i hånden, kan det beskadige de indre komponenter. • Hvis sidespejlene vaskes eller skylles med højtryksrenser eller i en bilvask, kan det medføre fejl i elmotorerne.

Bakspejl

Du skal justere bakspejlet, så du får det bedst mulige udsyn. Bakspejlets blænderbeskyttelse er med til at reducere blænding fra forlygterne på bagvedkørende køretøjer om natten.

Bakspejl med manuel blænderbeskyttelse*

Flyt stangen for neden på spejlet fremad for at slå spejlet ned, så du undgår blænding. Normal synlighed gendannes ved at trække håndtaget tilbage igen.

Bemærk: I nogle tilfælde kan det udsyn, der afspejles i et "sænket" spejl forvirre førerens opfattelse af den præcise placering af bagvedkørende køretøjer.

Bakspejl med automatisk blænderbeskyttelse*

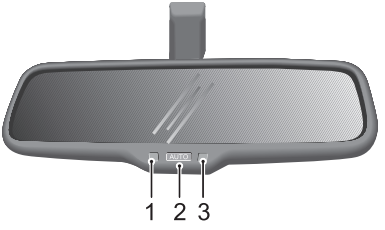

1 Kontrollampe for drift

2 Funktionskontakt for automatisk blænderbeskyttelse

3 Lyssensor

Når START/STOP-kontakten er i positionen ACC/ON/READY, slår den automatisk blænderbeskyttelse automatisk til (kontrollampe ON). Hvis systemet detekterer et efterfølgende køretøj, hvis forlygter kan blænde føreren, tænder lyssensoren blænderbeskyttelsesfunktionen. Tryk på kontakten til den automatiske blænderbeskyttelse (kontrollampe OFF) for at slå den automatiske blænderbeskyttelse fra, og tryk på den igen for at genstarte funktionen.

Den automatiske blænderbeskyttelse kan være forhindret i følgende tilfælde:

- Hvis lyset fra køretøjet bagved ikke detekteres af lyssensoren i spejlet.
- Bakgearet er valgt.

Bemærk: Hvis der anbringes film eller genstande på bagruden, kan det påvirke funktionen af den automatiske blænderbeskyttelse.

Solskærm

Makeupspejlet i førersiden må kun bruges, når bilen står stille.

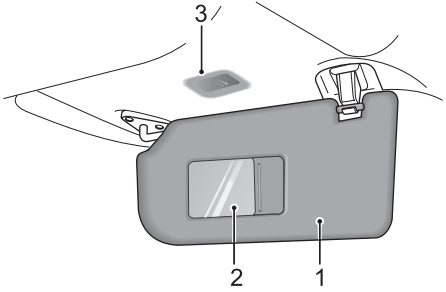

Solskærmen (1), makeupspejlet (2) og lyset i makeupspejlet (3) er placeret i loftet foran føreren og forsædepassageren.

Træk solskærmen ned for at bruge makeupspejlet. Hvis der er lys til makeupspejlet i loftet, tændes lyset, når overdækningen åbnes, og det slukket, når overdækningen lukkes.

Ruder

Betjen ruderne korrekt for at undgå fare. Føreren skal instruere passagererne i brugen af ruder og sikkerhedsforanstaltninger.

Sørg for, at børn holder afstand, når en rude køres op eller ned. Selvom nogle ruder har klemsikring, er det muligt, at børn og genstande kan komme i klemme, når ruden køres op. Hvis elruderne anvendes eller aktiveres forkert af børn, kan det medføre alvorlige personskader eller dødsfald. Det er førerens og de voksne passagerers ansvar at sikre, at der træffes nødvendige foranstaltninger for at sikre brugen af ruder, når der er børn i bilen. Dette bør omfatte, at nøglen fjernes, når børn efterlades alene i køretøjet.

Elrudernes betjeningsanordninger må IKKE bruges flere gange inden for kort tid, ellers kan anordningen blive deaktiveret for at beskytte motoren. Hvis det sker, skal du vente et øjeblik, indtil motoren køler af. Hvis ruden i førersiden har "Enkelt berøring og klemsikring", skal du vente 30 sekunder, før du betjener den. I nogle tilfælde kan det tage 30 minutter at køle helt ned. I den tid må batteriets minusledning ikke afbrydes.

Kontakt for elrude

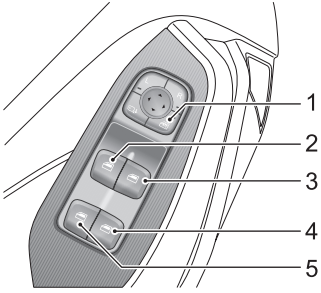

1 Kontakt for isolering af bagrude

2 Kontakt for venstre forrude

3 Kontakt for højre forrude

4 Kontakt for højre bagrude

5 Kontakt for venstre bagrude

Rudebetjening

Elruderne kan betjenes med køretøjets strømsystem i positionerne ACC, ON og READY. (Sikkerhed: døre skal være lukkede).

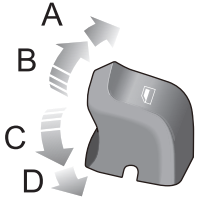

Hver rudekontakt er udformet som en 2-trins kontakt. Tryk på rudekontakten (2~5) til den første position (C) for at køre ruden ned. Løft kontakten til den første position (B) for at køre den op. Ruden stopper bevægelsen, så snart kontakten slippes. Slip kontakten, hvorefter ruden stopper.

Ned med én berøring

Tryk kortvarigt på rudekontakten til den anden position (D). Ruden kører automatisk ned til helt åben. Rudebevægelsen kan når som helst stoppes ved den ønskede position ved at trykke på kontakten igen.

Op med én berøring og klemsikring *

Løfte kortvarigt på rudekontakten til den anden position (A). Ruden kører automatisk op til helt lukket. Rudebevægelsen kan når som helst stoppes ved den ønskede position ved at trykke på kontakten igen.

Klemsikringen er en sikkerhedsfunktion, der forhindrer ruden i at lukke helt, hvis der registreres en forhindring. Hvis det sker, åbnes ruden en smule, så forhindringen kan fjernes.

Bemærk: De forreste og bageste passagerruder kan også betjenes med individuelle rudekontakter, der sidder på hver dør. Bagrudekontakterne virker ikke, hvis der er trykket på isoleringskontakten for bagruderne.

Kontakt for isolering af bagrude

Tryk på kontakten (1) for at isolere bagrudernes betjeningsanordninger (der tænder en indikator i kontakten). Tryk igen for at gendanne funktionen.

Bemærk: Det anbefales, at du ISOLERER bagrudekontakterne, når der er et barn i bilen.

"Doven lås"-funktion

Med "doven lås"-funktionen kan alle ruderne åbnes eller lukkes ved hjælp af fjernnøglen uden for køretøjet, så længe den er inden for detekteringsområdet.

Når køretøjet er slukket og dørene er lukket, skal du trykke på og holde fjernnøglens oplåsningsknap, indtil ruderne begynder at åbne. Slip oplåsningsknappen. Alle ruder åbnes helt. Når ruderne er åbne, skal du trykke på og holde fjernnøglens låseknap, indtil ruderne begynder at lukke. Slip låseknappen. Ruderne lukkes helt.

Bemærk: Hvis der opstår strømudfald, mens ruden kører op eller ned, virker funktionerne En berøring og Klemsikring muligvis ikke. I dette fælde skal du åbne ruden helt, og derefter køre ruden op til helt lukket position ved at løfte kontakten kortvarigt og fortløbende. Når riden er helt lukket, skal du holde kon-

takten i lukket position i yderligere 5 sekunder. Åbn derefter ruden helt igen, tryk på og hold kontakten i yderligere 5 sekunder.

Kabinebelysning

Forreste kabinelampe

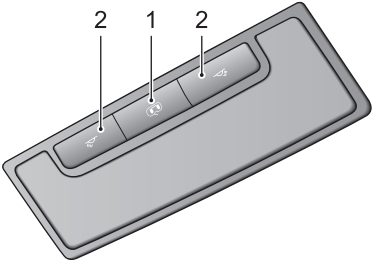

Tryk på en hvilken som helst af knapperne (2) for at tænde den tilsvarende lampe, og tryk på den igen for at slukke for lampen.

Bageste kabinelampe

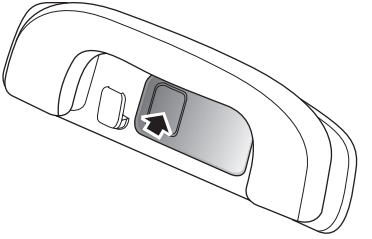

De bageste kabinelamper sidder i venstre og højre side af kabinens loftspanel. Tryk på lampeglasset som angivet i diagrammet for at tænde de bageste kabinelamper, tryk på det igen for at slukke lamperne.

Automatisk funktion

Tryk på knappen (1) for forreste kabinelampe for at aktivere automatisk drift, og tryk på den igen for at slukke for funktionen.

Når den automatiske funktion er slået til, tændes de forreste og bageste kabinelamper automatisk, hvis en af følgende handlinger udføres:

- Bilen låses op.
- Der åbnes en dør.

Bemærk: Under normale omstændigheder, hvis døren åbnes i mere end et vist tidsrum, slukkes de forreste og bageste kabinelamper automatisk. Hvis batteriet er lavt, vil de forreste og bageste kabinelamper slukkes på forhånd.

Stikkontakt

Stikkontakt i forreste konsol

Sørg for, at stikdækslet er monteret, når stikkontakten ikke anvendes. Det forhindrer, at der kommer snavs eller fremmedlegemer ind i kontakten, som gør, at den ikke kan bruges, eller forårsager kortslutninger.

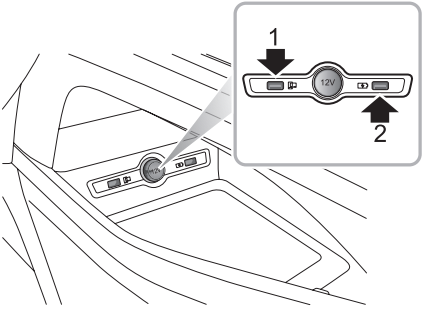

12 V-strømudtaget på den forreste konsol sidder i opbevaringsboksen foran skiftekontrolknappen. Når kontakten START/STOP er i positionen ACC eller ON/READY, kan den bruges som strømforsyning.

Der er to USB-porte (1 & 2) i hver side af 12 V-strømudtaget i den forreste konsol. USB 1-porten kan levere en 5 V-spænding, når den fungerer som strømudtag, eller udføre datatransmission. Den kan også fungere som forbindelse mellem køretøjet og en mobiltelefon. USB 2-porten kan kun levere 5 V-spænding, der fungerer som strømudtag.

Bemærk: Spændingen i stikkontakten i den forreste konsol er 12 volt, og effektforbruget er 120 W. Brug ikke elektrisk udstyr, der overstiger den nominelle effekt.

Bemærk: USB-portene understøtter muligvis ikke nogle enheder med hurtig opladning.

Bemærk: Længerevarende brug af tilbehørsstikkontakten og USB-stikket, når køretøjets strømsystem er slukket, medfører tidlig afladning af køretøjets batteri.

USB-ladeporte i den bageste konsol

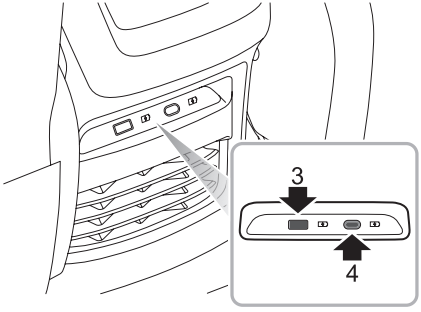

Der er 2 USB-porte (3 & 4) på den bageste konsolplade, når START/STOP-kontakten er i position ACC eller ON/READY. USB-portene kan levere 5 V-spænding, der fungerer som strømudtag.

Bemærk: USB-portene understøtter muligvis ikke nogle enheder med hurtig opladning.

Bemærk: Brug af USB-porten, når køretøjet ikke er i tilstanden READY, bruger batteristrøm. Længere tids brug aflader køretøjets batteri tidligt, og køretøjet forhindres muligvis i at kunne skifte til tilstanden READY.

Opbevaringsrum

Anvisninger

- Luk alle opbevaringsrum, når bilen er i bevægelse. Hvis disse opbevaringsrum står åbne, kan det medføre personskader i forbindelse med pludselig igangsætning, nødopbremsning eller bilulykker.
- Placér ikke brændbare materialer som f.eks. væske eller lightere i en opbevaringsrum. Når det er varmt, kan varmen antænde brændbare materialer og forårsage en brand.

Handskerum

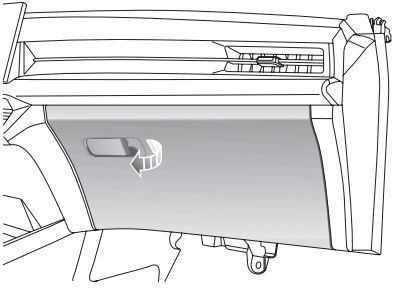

Åbn handskerummet ved at trække håndtaget i låget på handskerummet (som angivet af pilen).

Skub låget frem for at lukke handskerummet. Sørg for, at handskerummet er helt lukket, når bilen er i bevægelse.

Opbevaringsrum

Forreste opbevaringsrum i midterkonsol

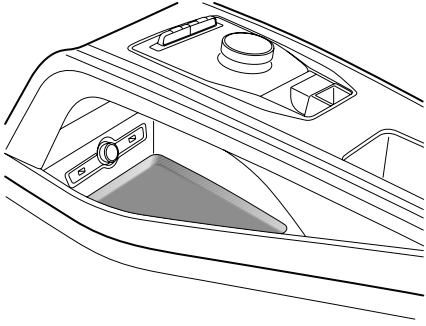

Det forreste opbevaringsrum i midterkonsollen sidder under gearstangen.

Bageste opbevaringsrum i midterkonsol

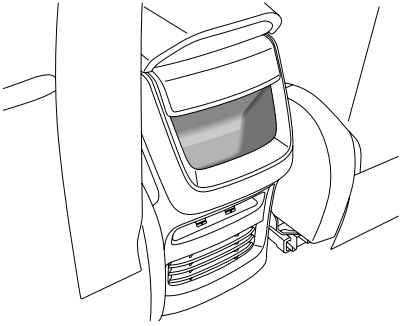

Det bageste opbevaringsrum i midterkonsollen sidder bag på midterkonsollen.

Armlænsrum i midterkonsol

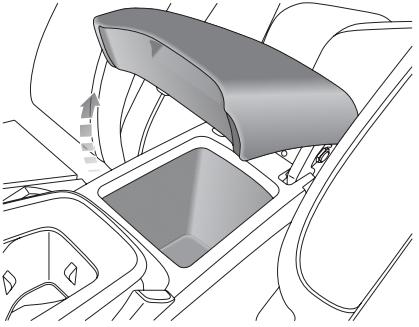

Løft armlænet (med pilen) for at åbne rummets låg, og læg det ned for at lukke låget.

Kopholder

Placér IKKE varme drikkevarer i kopholderen, mens du kører. Hvis der spildes, kan det medføre personskade eller beskadigelse.

Kopholder i midterkonsol

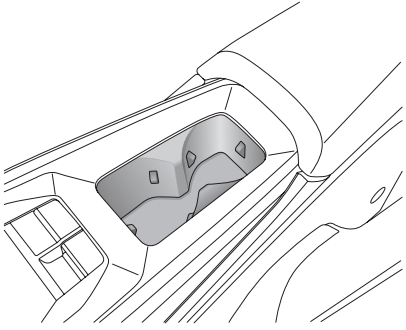

Kopholderen i midterkonsol er placeret i forenden af midterkonsollens armlæn.

Bageste armlæn og bageste kopholder

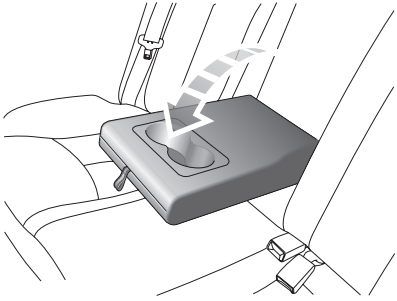

Klap frem for at åbne det bageste armlæn. Der er kopholdere på forenden af det bageste armlæn.

Tagbagagebærer *

Belastningen af taget MÅ IKKE overskride den maksimalt tilladte vægt. Dette kan medføre personskade eller beskadige køretøjet.

Løst eller dårligt fastgjort bagage kan falde ned fra tagbagagebæreren og medføre en ulykke eller personskade.

Når der transporteres tunge eller store genstande på tagbagagebæreren, kan det påvirker styringen, håndteringen og bremsefunktionen. Undgå skarpe svingninger, hård opbremsning og kraftig acceleration.

Vær opmærksom på følgende, når du bruger tagbagagebæreren:

- Fastgør bagage så langt mod forenden af taget som muligt, og fordel bagagen jævnt på taget.
- Brug IKKE i en automatisk bilvask med bagage på tagbagagebæreren.
- Bilens samlede højde er større, når der er monteret bagage på tagbagagebæreren. Sørg for, at der er tilstrækkelig frihøjde, når du kører ind i tunneller og garager.
- Sørg for, at bagage, der er monteret på tagbagagebæreren, ikke forhindrer betjening af soltaget, tagantennen eller åbning af bagklappen.
- Når der monteres eller afmonteres læsseudstyr, skal du følge anvisningerne fra producenten af læsseudstyret.

Maksimalt tilladt last for taget

Den maksimalt tilladte last for taget er 75 kg, og taglasten omfatter vægten af tagbagagen samt af evt. monteret læsseudstyr.

Sørg for at kende lastens vægt, og vej den om nødvendigt. Overskrid aldrig den maksimalt tilladte vægt for taget.

Periodisk kontrol

Kontrollér altid tilstanden og sikkerheden af boltforbindelser og fastgørelseselementer, inden du bruger tagbagagebæreren. Kontrollér periodisk tilstanden og sikkerheden af boltforbindelser og fastgørelseselementer.

Aircondition

70 Ventilation

73 Klimaanlæggets kontrolpanel

*75 Grænseflade for elektrisk temperaturstyring**

*78 Grænseflade for automatisk temperaturstyring**

Ventilation

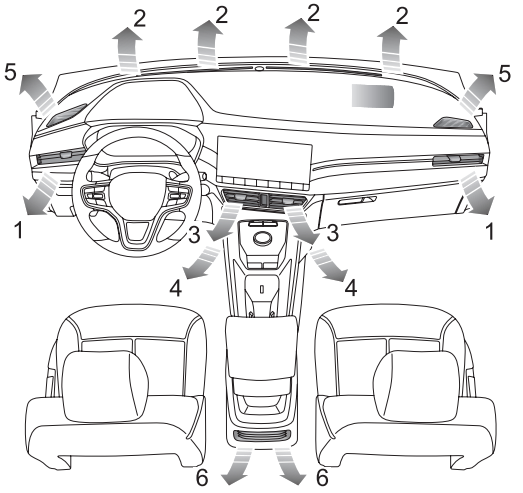

1 Sideluftspjæld

2 Forrude/Afrimningluftspjæld

3 Midterluftspjæld

4 Luftspjæld i forreste fodrum

5 Luftspjæld ved forreste siderude

6 Luftspjæld i bageste fodrum

Varme-, ventilations- og airconditionsystemet leverer frisk luft, afkøling eller opvarmet luft til bilens indre. Der trækkes frisk luft ind gennem indsugningsgitteret for neden ved forruden og klimaanlægsfilteret.

Hold altid luftindsugningsgitteret fri for forhindringer som f.eks. blade, sne og is.

Klimaanlægsfilter

Klimaanlægsfilteret bruges til at filtrere luften. For at være helt effektiv skal filteret udskiftes ved det anbefalede serviceinterval.

Luftspjæld

Midterluftspjæld

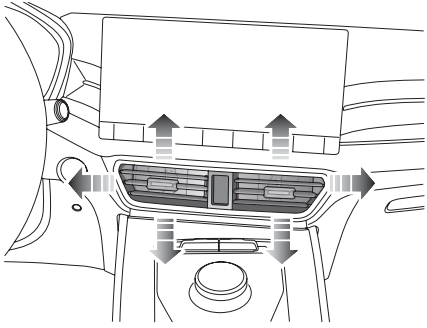

Skub knappen i midten af spjældene til venstre eller højre for at åbne eller lukke luftspjældet. Flyt den op og ned, til venstre og højre for at justere luftens retning.

Sideluftspjæld

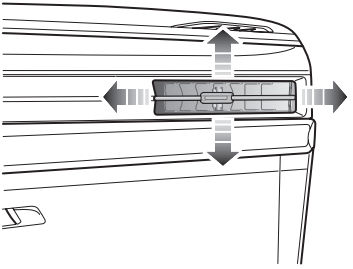

Skub knappen i midten af spjældene til venstre eller højre for at åbne eller lukke luftspjældet. Flyt den op og ned, til venstre og højre for at justere luftens retning.

Klimaanlæggets kontrolpanel

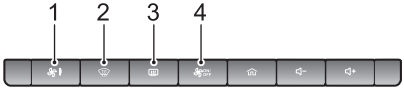

1 Genvejstast til grænseflade for klimaanlæg

2 Knap til afisning/afdugning

3 Knap til opvarmet bagrude

4 On/Off-genvejstast til klimaanlæg

Genvejstast til grænseflade for klimaanlæg

Tryk på genvejstasten for hurtigt at få adgang til grænsefladen for klimaanlæg.

Afrimning/afdugning

Tryk på afrimnings-/afdugningsknappen. Kontrollampen for køling tændes, og systemet vil aktivere afrimnings-/afdugningsfunktionen for at fjerne dug eller frost på forruden.

Ved et nyt tryk på afrimnings-/afdugningsknappen deaktiveres afrimnings-/afdugningsfunktionen, og systemet vender tilbage til den foregående tilstand.

Hvis luftfordelingstilstand aktiveres i afrimnings-/afdugningstilstand, deaktiveres afrimnings-/afdugningstilstanden.

Opvarmet bagrude

Bagrudevarmeren er et følsomt element, og hvis den bruges forkert, kan det medføre beskadigelser. Du må IKKE skrabe eller kradse indvendigt på ruden. Du må IKKE sætte mærkater over varmeelementerne.

Tryk på knappen for opvarmet bagrude for at slå funktionen til eller fra. Knappens indikator tændes, når funktionen slås til, og den slukker, når funktionen slås fra. Den opvarmede bagrude har en timerfunktion, som automatisk slår fra efter et forudindstillet tidsrum. Tryk på knappen igen for at fortsætte med at bruge den opvarmede bagrude.

On/Off-genvejstast til klimaanlæg

Tryk på On/Off-genvejstasten til klimaanlægget for at aktivere systemet. Knappen tændes, og klimaanlægget aktiveres; tryk på genvejstasten igen, knappen slukkes, og klimaanlægget deaktiveres.

Bemærk: Klimaanlægget aktiveres af On/Off-genvejstasten til klimaanlægget, og dets status, før det sidst blev slået fra, vises som standard.

Grænseflade for elektrisk temperaturstyring*

Kontrolgrænseflade

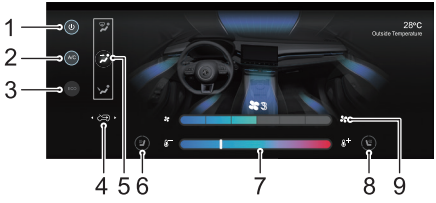

1 System til/fra

2 Køling til/fra

3 Økonomifunktion

4 Luftcirkulationstilstand

5 Styring af luftfordeling

6 Venstre sæde opvarmet

7 Temperaturstyring

8 Højre sæde opvarmet

9 Styring af blæserhastighed

System til/fra

Tryk på knappen for system til/fra for at slå systemet til eller fra.

Køling til/fra

Tryk på knappen for køling til/fra for at betjene kølefunktionen.

Bemærk: Der kan være en lille mængde vand i klimaanlægget efter brug, som kan give en mærkelig lugt. Hvis det er et problem, anbefales det at slukke for kølefunktionen og lade blæseren køre et stykke tid.

Økonomifunktion

Berør ECO-trykknappen, og klimaanlægget vil gå i Economy-tilstand, kontrollampen i knappen tændes. Med økonomifunktionen kører klimaanlægget med lavt energiforbrug for at øge kørerækkevidden.

Bemærk:

Hvis economy-funktionen vælges, påvirker det situationer, der kræver maksimal opvarmning eller afkøling.

Luftcirkulationstilstand

Tryk på knappen for luftrecirkulation for at skifte mellem luftrecirkulationsfunktioner.

Ved intern recirkulation cirkulerer klimaanlægget luften inde i bilen for at imødekomme kravet om hurtig afkøling eller opvarmning, og samtidig kan det forhindre, at der kommer trafikos ind i kabinen.

Ved ekstern cirkulation trækker klimaanlægget luft ind udefra for at sikre, at der kommer frisk luft ind i køretøjet.

Bemærk: Hvis anlægget kører længere tid på intern recirkulation, kan forruden dugge til. Hvis det sker, skal du aktivere afrimning/afdugning.

Luftfordelingsfunktion

Tryk på den tilsvarende knap for luftfordeling efter behov for at regulere luftfordelingen.

Tryk knappen til	Luftfordelingsfunktion
	Mod "Ansigt"
	Mod "Ansigt og fødder"
	Mod "Fødder"
	Mod "Fødder og forrude"
	Mod "Forrude"

Bemærk: Luftfordelingsfunktionen kan også ændres ved at trykke på luftudtagsområdet på kontrolbrugerfladen.

Mod "Ansigt". Leder luften til side- og midterluftspjældene.

Mod "Ansigt og fødder". Leder luften til fodrummet, side- og midterluftspjæld.

Mod "Fødder". Leder luft til luftspjældene i fodrummet.

Bemærk: I denne funktion ledes der en lille mængde luft til luftspjældene i siderne, forreste sideruder og sideruden.

Mod "Fødder og forrude". Leder luft til luftspjældene i fodrummet, forrude og forreste siderude.

Bemærk: I denne tilstand ledes der en lille mængde til luftspjældene i siderne.

Mod "Forrude". Leder luft til luftspjældene i forrude/afdugning og forreste siderude.

Bemærk: I denne tilstand ledes der en lille mængde til luftspjældene i siderne.

Temperaturstyring

Tryk på knappen for temperaturstyring for at regulere temperaturen af den luft, der kommer ud af spjældene.

Styring af blæserhastighed

Tryk på knappen for styring af blæserhastighed for at regulerer blæserhastigheden.

Grænseflade for automatisk temperaturstyring*

Kontrolgrænseflade

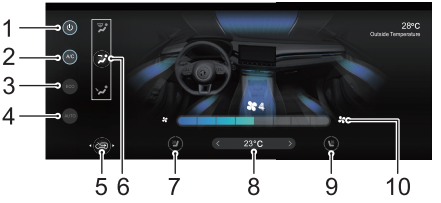

1 System til/fra

2 Køling til/fra

3 Økonomifunktion

4 Automatisk tilstand

5 Luftcirkulationstilstand

6 Styring af luftfordeling

7 Venstre sæde opvarmet

8 Temperaturstyring

9 Højre sæde opvarmet

10 Styring af blæserhastighed

Automatisk tilstand

Indstil den ønskede temperatur, og tryk på knappen AUTO for at aktivere automatisk tilstand. I automatisk tilstand justeres luftfordelingen, blæserhastigheden og andre funktioner automatisk for at opnå og opretholde den ønskede temperatur.

Juster luftfordelingen go blæserhastigheden manuelt for at afslutte automatisk tilstand. I dette tilfælde slukker indikatoren AUTO.

Bemærk: For at sikre, at automatisk tilstand fungerer effektivt skal alle ruder og soltaget være lukket, og luftindsugningsgitteret skal være fri for forhindringer. Desuden må sensoren for automatisk styring af klimaanlæg ikke være dækket.

System til/fra

Tryk på knappen for system til/fra for at slå systemet til eller fra.

Køling til/fra

Tryk på knappen for køling til/fra for at betjene kølefunktionen.

Bemærk: Der kan være en lille mængde vand i klimaanlægget efter brug, som kan give en mærkelig lugt. Hvis det er et problem, anbefales det at slukke for kølefunktionen og lade blæseren køre et stykke tid.

Økonomifunktion

Berør ECO-trykknappen, og klimaanlægget vil gå i Economy-tilstand, kontrollampen i knappen tændes. Med økonomifunktionen kører klimaanlægget med lavt energiforbrug for at øge kørerækkevidden.

Bemærk:

Hvis economy-funktionen vælges, påvirker det situationer, der kræver maksimal opvarmning eller afkøling.

Luftcirkulationstilstand

Tryk på knappen for luftrecirkulation for at skifte mellem luftrecirkulationsfunktioner.

Ved intern recirkulation cirkulerer klimaanlægget luften inde i bilen for at imødekomme kravet om hurtig afkøling eller opvarmning, og samtidig kan det forhindre, at der kommer trafikos ind i kabinen.

Ved ekstern cirkulation trækker klimaanlægget luft ind udefra for at sikre, at der kommer frisk luft ind i køretøjet.

Ved automatisk cirkulation kan klimaanlægget automatisk justere den interne recirkulation eller eksterne cirkulation efter situationen.

Bemærk: Hvis anlægget kører længere tid på intern recirkulation, kan forruden dugge til. Hvis det sker, skal du aktivere afrimning/afdugning.

Luftfordelingsfunktion

Tryk på den tilsvarende knap for luftfordeling efter behov for at regulere luftfordelingen.

Tryk knappen til	Luftfordelingsfunktion
	Mod "Ansigt"
	Mod "Ansigt og fødder"
	Mod "Fødder"
	Mod "Fødder og forrude"
	Mod "Forrude"

Bemærk: Luftfordelingsfunktionen kan også ændres ved at trykke på luftudtagsområdet på kontrolbrugerfladen.

Mod "Ansigt". Leder luften til side- og midterluftspjældene.

Mod "Ansigt og fødder". Leder luften til fodrummet, side- og midterluftspjæld.

Mod "Fødder". Leder luft til luftspjældene i fodrummet.

Bemærk: I denne funktion ledes der en lille mængde luft til luftspjældene i siderne, forreste sideruder og sideruden.

Mod "Fødder og forrude". Leder luft til luftspjældene i fodrummet, forrude og forreste siderude.

Bemærk: I denne tilstand ledes der en lille mængde til luftspjældene i siderne.

Mod "Forrude". Leder luft til luftspjældene i forrude/afdugning og forreste siderude.

Bemærk: I denne tilstand ledes der en lille mængde til luftspjældene i siderne.

Temperaturstyring

Tryk på knappen for temperaturstyring for at regulere temperaturen af den luft, der kommer ud af spjældene.

Styring af blæserhastighed

Tryk på knappen for styring af blæserhastighed for at regulerer blæserhastigheden.

Sæder og seler

84 *Sæder*

89 *Sikkerhedsseler*

99 *Airbags som supplement til fastholdelsessystem*

108 *Barnesæder*

Sæder

Oversigt

For at undgå personskader som følge af at miste kontrollen må sæder IKKE justeres, mens bilen er i bevægelse.

En ideel sædeposition skal sikre, at du har en behagelig køreposition, som lader dig holde rattet med armene og benene let bøjet og betjene alt udstyr. Sørg for, at din køreposition er behagelig og lader dig bevare den fulde kontrol over bilen. Vær forsigtig, når du justerer højden på forsæderne, da bagsædepassagerens fødder kan komme i klemme, når sædet sænkes.

Læn IKKE forsædets ryglæn for meget tilbage. Sikkerhedsselen yder optimal beskyttelse, når ryglænets vinkel er cirka 25° fra oprejst (lodret) position. Fører- og forsædepassagersæderne skal rykkes så langt tilbage, som det er praktisk. Et korrekt justeret sæde hjælper med at mindske risikoen for personskade, som skyldes, at man sidder for tæt på en udløst airbag.

Nakkestøtter

Juster højden på nakkestøtten, så dens top flugter med toppen af passagerens hoved. Denne placering kan mindske risikoen for hoved- og nakkeskader i tilfælde af en kollision. Du må IKKE justere eller fjerne nakkestøtter, mens bilen er i bevægelse.

Du må IKKE hænge noget på nakkestøtten eller nakkestøttestangen.

Nakkestøtten er designet til at forhindre, at hovedet bevæges bagud i tilfælde af en kollision eller nødopbremsning, hvilket mindsker risikoen for hoved- og nakkeskader.

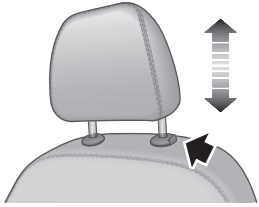

For at justere en nakkestøtte fra lav til høj position skal du trække nakkestøtten direkte opad og trykke den forsigtigt ned, når den når den ønskede position, for at sikre, at den låses på plads. For at fjerne nakkestøtten skal du holde styrebøsningsknappen (vist med pilen) på venstre side af nakkestøtten nede, og derefter trække nakkestøtten opad.

For at justere en nakkestøtte fra høj til lav position skal du holde styrebøsningsknappen (vist med pilen) på venstre side af nakkestøtten nede, og trykke nakkestøtten ned. Slip knappen, når den når den ønskede position, og tryk forsigtigt nakkestøtten ned for at sikre, at den låses på plads.

Manuel justering af *

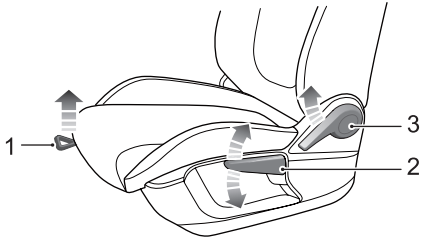

- sæde frem/tilbage

  Løft håndtaget (1) under sædehynden, skub sædet til den ønskede stilling, og slip håndtaget. Sørg for, at sædet låser fast.

- Justering af hyndehøjde *

  Løft håndtaget (2) flere gange for at hæve sædehynden, og tryk håndtaget ned for at sænke sædehynden.

- Justering af ryglæn

  Løft håndtaget (3), juster ryglænet, indtil det når den ønskede vinkel, sæt håndtaget tilbage i hvileposition, og kontrollér, at ryglænets position er låst.

Elektrisk sæde*

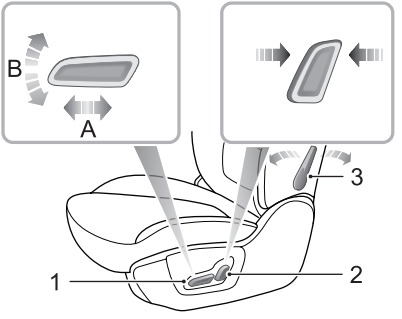

- sæde frem/tilbage

  Tryk kontakten (1) frem eller tilbage (A) for at flytte sædet fremad/bagud.

- Justering af hyndehøjde

  Træk kontakten (1) op eller ned (B) for at hæve eller sænke sædehynden.

- Justering af ryglæn

  Flyt kontakten (2) frem eller tilbage for at justere ryglænet, indtil det når den ønskede vinkel.

- Justering af lændestøtte

  Flyt grebet (3) for at justere lændestøttens niveau.

Bagsæder

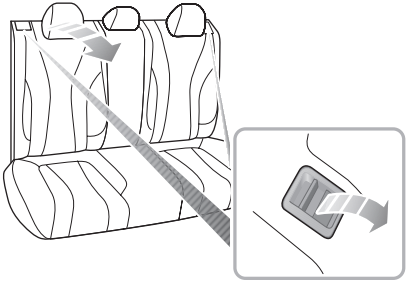

Bagsædets ryglæn kan vippes helt frem for at øge bagagepladsen. Inden ryglænet vippes helt, skal bagsædets selespænde først indsættes i den tilsvarende lås, hvorefter alle nakkestøtter sænkes helt (eller fjernes), det pågældende betjeningsgreb øverst på sædets ryglæn trækkes op, og sædets ryglæn vippes helt frem. For at sætte ryglænet tilbage i oprejst stilling hæves ryglænet til den ønskede position. Der høres et klik, når sædet er låst.

Bemærk: Når bagsædets ryglæn vippes i den ønskede igen, skal du sørge for, at bagsædets sikkerhedssele ikke kommer i klemme.

Bemærk: Hvis nakkestøtterne på bagsæderne ikke er sænket helt eller ryglænet på forsædet er vippet for meget bagud, kan forsædets ryglæn, små opbevaringsrum eller bagsædets nakkestøtte blive beskadiget, når bagsædet vippes.

Opvarmning af forsæde

Hvis bar hud kommer i kontakt med de varmede sæder i længere perioder, kan det give forbrændinger.

Sædehynden og ryglænet har varmeelementer. Når bilens el-tilstand er blevet indstillet til READY, skal du åbne kontrolområdet for aircondition og trykke på kontakten til sædevarme for at aktivere varmefunktionen for det pågældende sæde. Tryk på kontakten igen for at standse funktionen. Når sædevarmen er aktiveret, lyser indikatoren i kontakten. Når temperaturen når ca. 40 °C, deaktiveres funktionen automatisk.

VIGTIGT
• Du må IKKE tildække varmede sæder med tæpper, puder eller andre isolerende genstande eller materialer. • Hvis sædetemperaturen når 40 °C og fortsætter med at blive varmere, mens sædevarmesystemet er i brug, skal du slukke sædevarmen og kontakte en MG-autoriseret reparatør. • Overdreven brug af førersædevarme kan medføre døsighed og kan påvirke sikkerheden.

Sikkerhedsseler

Det er vigtigt, at alle sikkerhedsseler bæres korrekt. Kontrollér altid, at alle passagerer har sikkerhedssele på. Kør IKKE med passagerer, der ikke er i stand til at bære sikkerhedsselen korrekt. Bærer man sikkerhedsselen forkert, kan det medføre personskade eller i endda dødsfald i tilfælde af en kollision.

Airbags kan ikke erstatte sikkerhedsseler. Airbags kan kun yde ekstra støtte, når de udløses, og det er ikke alle trafikuheld, der vil udløse airbags. Uanset om airbags udløses eller ej, kan sikkerhedsseler mindske risikoen for alvorlig personskade eller dødsfald i tilfælde af ulykker. Sikkerhedsseler skal derfor bæres korrekt.

Lås aldrig sikkerhedsselen op under kørsel. Alvorlig personskade eller dødsfald kan forekomme i tilfælde af en ulykke eller nødopbremsning.

Denne bil er udstyret med en advarselslampe for sikkerhedsseler, der minder dig om at spænde sikkerhedsselen.

Sikkerhedsseler skal være spændt under kørsel, da:

- Du aldrig kan forudse, om du vil være involveret i en kollision, eller hvor alvorlig den vil være.
- I mange tilfælde af kollision er passagerer med korrekt spændte sikkerhedsseler godt beskyttet, mens passagerer uden sikkerhedssele udsættes for alvorlig personskade eller endda dødsfald.

Alle passagerer skal derfor bære sikkerhedsseler korrekt, også på korte ture.

Beskyttelse fra sikkerhedsseler

Det er lige så vigtigt for bagsædepassager at spænde deres sikkerhedsseler korrekt. I modsat fald vil passagerer uden sikkerhedsseler blive kastet fremad ved ulykker, hvilket er til fare for både dem selv samt for føreren og andre passagerer.

Når bilen er i bevægelse, er passagernes bevægelseshastighed den samme som bilens. I tilfælde af en frontalkollision eller nødopbremsning kan bilen stoppe, men passagerer vil fortsætte deres bevægelse, indtil de kommer i kontakt med en stillestående genstand. Denne genstand kan være rattet, instrumentbrættet, forruden og andet.

En korrekt spændt sikkerhedssele vil fjerne denne risiko for tilskadekomst. Når sikkerhedsselen bæres korrekt, vil den automatisk låse i tilfælde af kollision eller katastrofeopbremsning for at reducere din hastighed sammen med bilens for at undgå en ikke-kontrolleret bevægelse, hvilket kan medføre alvorlige kvæstelser for fører og passagerer.

Brug af sikkerhedsseler

Forkert anvendte sikkerhedsseler kan medføre personskade eller dødsfald i tilfælde af en ulykke.

Sikkerhedsseler er designet til én person. Sikkerhedsseler må IKKE deles.

Sikkerhedsselen må IKKE føres over en baby eller et barn, mens du holder det i dine arme.

Tag tunge frakker eller andet tykt tøj af, når du bærer sikkerhedssele, ellers kan det påvirke den beskyttelse, som sikkerhedsselen yder.

Sikkerhedsseler må ikke vikles omkring hårde eller skarpe genstande såsom penne, briller eller nøgler.

Sikkerhedsseler vil ikke fungere korrekt, når sæderne er vippet for langt tilbage. Kør IKKE med sæderne vippet for langt tilbage.

Sikkerhedsselerne, der er monteret i bilen, er designet til at blive brugt af voksne af normal størrelse. Denne del af litteraturen henviser til voksnes brug. For råd om børns brug af sikkerhedsseler henvises til "Børn og sikkerhedsseler".

Alle sikkerhedsseler er 3-punkts hofte-skulder-seler.

For effektiv beskyttelse skal passagerer sidde i korrekt retning med fødderne placeret på gulvet foran dem, i opret position (ikke lænet for meget tilbage) og med sikkerhedsselen spændt korrekt.

Fastspænding af sikkerhedsseler

Følg anvisningerne herunder til korrekt fastspænding af sikkerhedsseler.

1 Hold i metallappen, træk sikkerhedsselen jævnt ud, og før den over skulder og henover brystet. Sørg for, at selen ikke er snoet.

2 Stik metallappen i spændet, indtil du hører et klik, hvilket angiver, at sikkerhedsselen er korrekt fastgjort.

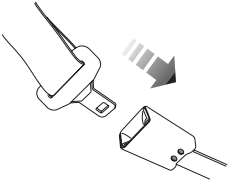

3 Fjern eventuelt slæk i selen ved at trække op i den diagonale del af selen.

4 For at åbne sikkerhedsselen skal du trykke på den røde knap på spændet. Sikkerhedsselen vil automatisk rulle op på plads.

VIGTIGT

- Sørg altid for, at sikkerhedsselen ikke kommer i klemme i døråbningen, når døren lukkes, hvilket kan give skader.
- Trækkes sikkerhedsselen for hurtigt ud, kan den "låse". I dette tilfælde skal du lade selen rulle lidt op igen, hvorefter du langsomt fører den hen over kroppen.
- Hvis det er svært at trække selen ud, kan det skyldes, at den er blevet snoet. I så fald skal du trække sikkerhedsselen helt ud, fjerne snoningen og lade selen rulle langsomt op igen.
- Når du bruger bagsædeselerne, skal du sørge for, at de er rullet helt tilbage i korrekt position for at undgå, at de kommer i klemme i bagsædelåsene. Det er et lovkrav at bære sikkerhedsseler. Selv om sikkerhedsselen er snoet, skal den alligevel bæres. Undgå om muligt, at den snoede sektion rører ved kroppen, og søg snarest muligt råd fra et autoriseret MG-værksted.

Korrekt føring af sikkerhedsseler

Sørg for, at sikkerhedsselen er korrekt placeret på kroppen, lad den ALDRIG krydse halsen eller underlivet, lad ALDRIG sikkerhedsselen passere bag om ryggen eller under armene.

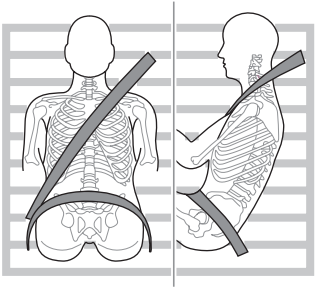

Når du bærer sikkerhedssele, skal hoftedelen sidde så lavt som muligt over hofterne. Selen må ALDRIG krydse maven. I tilfælde af kollision kan hofteselen påføre kraft på hofter, og mindske risikoen for, at du glider ud under hofteselen. Hvis du glider ud under hofteselen, vil selen påføre kraft på din mave, hvilket kan medføre alvorlige eller fatale

kvæstelser. Den diagonale del af selen skal krydse midten af skulderen og brystet. I tilfælde af nødopbremsning eller kollision vil den diagonale del af selen blive låst. Anbring ALDRIG en sikkerhedssele over halsen, over kroppen, under armene eller bag ryggen.

For at sikre, at sikkerhedsselerne altid yder maksimal beskyttelse, skal du sørge for, at selen er flad, ikke løs og i kontakt med kroppen.

Sikkerhedsseler under graviditet

Korrekt anbragte sikkerhedsseler vil yde beskyttelse for både moren og det ufødte barn i tilfælde af en kollision eller nødopbremsning.

Den diagonale del af sikkerhedsselen skal føres over brystet som normalt, mens hoftedelen skal passere under maven, hvor den skal sidde lavt og tæt indtil hoftebenet. Anbring ALDRIG selen på eller over maven.

Spørg din læge om yderligere oplysninger.

Sikkerhedsseler og handicap

Det er et lovkrav, at alle passagerer bruger sikkerhedssele, herunder også handicappede.

Afhængigt af dit handicap skal du spørge din læge om yderligere oplysninger.

Børn og sikkerhedsseler

Der skal træffes de korrekte foranstaltninger for børn under kørsel.

Af sikkerhedsmæssige årsager skal børn sidde i et barnesæde, der er fastgjort til bagsædet.

Spædbørn

Brug kun anbefalede barnesæder, der passer til barnets alder, højde og vægt.

Bær ALDRIG et barn eller spædbarn i armene under kørsel. Når der opstår uheld med kollision, vil vægten af barnet frembringe en så stor kraft, at du ikke kan holde barnet. Barnet vil blive kastet fremad, og vil påføre sig alvorlige kvæstelser eller endda dødsfald.

Sikkerhedsselerne i din bil er beregnet til voksne, men ikke velegnede til børn. I tilfælde af en ulykke eller kollision er børn ikke sikre, hvilket kan medføre dødsfald eller alvorlig personskade.

Spædbørn SKAL bruge et egnet barnesæde. Se retningslinjerne fra producenterne af barnesæder, når du skal vælge det rigtige sæde. Følg producenternes anvisninger ved montering. Se yderligere oplysninger under "Barnesæder" i dette kapitel.

Ældre børn

Børn må ALDRIG dele barnesæde. I tilfælde af en ulykke eller kollision er børn ikke sikre, hvilket kan medføre dødsfald eller alvorlig personskade.

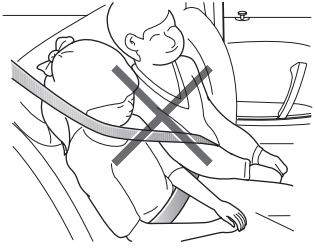

Efterhånden som børn vokser og bliver ældre/større, vil der komme et tidspunkt, hvor de ikke længere har brug for børnesædeseler, men vil kræve brug af bilens standard-sikkerhedsseler. Sørg for, at sikkerhedsselen sidder korrekt på barnets krop.

Når du spænder sikkerhedsselen for et barn, skal du sikre, at den sidder korrekt. Juster sikkerhedsselens højde for at sikre, at skulderselen holdes væk fra barnets ansigt og hals. Anbring hofteselen så lavt som muligt over hofterne, og stram selen korrekt. Korrekt placering betyder, at sikkerhedsselerne kan overføre den påførte kraft til den stærkeste del af barnets krop i tilfælde af ulykker.

Hvis skulderselen er for tæt på barnets ansigt eller hals, skal barnet muligvis bruge en selepude (sørg altid for, at den opfylder alle relevante love eller standarder).

Selestrammere

Selestrammere vil kun blive aktiveret én gang, hvorefter de SKAL UDSKIFTES. Skiftes selestrammerne ikke, vil det reducere effektiviteten af bilens fastholdelsessystem.

Hvis selestrammerne er blevet aktiveret, vil sikkerhedsselerne stadig fungere som fastholdelser, og de skal bæres, hvis bilen stadig er i stand til at køre. Selestrammerne skal snarest muligt udskiftes af en MG-autoriseret reparatør.

Bilen er udstyret med selestrammere, som er beregnet til at tilbagetrække sikkerhedsselerne og fungere sammen med airbagsene, hvis der sker en alvorlig kollision. De er designet til at stoppe sikkerhedsselen og holde passageren fast i sædet.

Advarselslampen for airbags på instrumentpanelet vil advare føreren i tilfælde af funktionsfejl i selestrammerne. (se "Advarselslamper og indikatorer" i kapitlet "Instrumenter og betjeningselementer").

Selestrammere kan kun aktiveres én gang, hvorefter de skal udskiftes. De kan også involvere udskiftning af andre SRS-komponenter. Se "Udskiftning af dele i airbagsystemet".

VIGTIGT
• Selestrammere vil ikke blive aktiveret ved mindre sammenstød. • Afmontering eller udskiftning af en selestrammer skal udføres af forhandlerens teknikere, der er uddannet af producenten. • 10 år fra første registreringsdato (eller installationsdatoen for udskiftningsselestrammeren) skal visse komponenter udskiftes. Den relevante side i servicemappen skal underskrives og stemples, så snart arbejdet er udført.

Kontrol, vedligeholdelse og udskiftning af sikkerhedsseler

Kontrol af sikkerhedsseler

Ødelagte, slidte eller flossede sikkerhedsseler vil muligvis ikke fungere korrekt i tilfælde af en kollision. Hvis der er nogen tegn på skader, skal sikkerhedsselen straks udskiftes.

Sørg altid for, at den røde udløserknap på selespændet peger opad for at sikre nem oplåsning i tilfælde en nødsituation.

Følg anvisningerne herunder for regelmæssig kontrol af advarselslampen for sikkerhedsseler, sikkerhedsselen, metaltappen, spændet, oprulleren og fastspændingsanordningen:

- Før sikkerhedsselens metaltap ind i det relevante spænde, og træk hurtigt sikkerhedsselen hen til spændet for at kontrollere, at selelåsen låser.
- Hold fast i metaltappen, og træk hurtigt i sikkerhedsselen for at kontrollere, at seleoprulleren automatisk låser for at forhindre selen i at blive trukket ud.

- Træk sikkerhedsselen helt ud, og undersøg den for snoninger, flosser, revner eller slidte steder.
- Træk sikkerhedsselen helt ud, og lad den langsomt rulle op igen for at sikre jævn og fuldstændig oprulning.
- Undersøg visuelt sikkerhedsselen for manglende eller ødelagte komponenter.
- Sørg for, at sikkerhedsselens advarselssystem fungerer korrekt.

Hvis sikkerhedsselen ikke består nogle af ovenstående kontroller eller inspektioner skal du straks kontakte en MG-autoriseret reparatør med henblik på reparation.

Vedligeholdelse af sikkerhedsseler

Forsøg IKKE at fjerne, montere, ændre, afmontere eller bortskaffe sikkerhedsselerne. Overlad eventuelle reparationer til din MG-autoriserede reparatør. Forkert håndtering kan medføre forkert drift.

Sørg for, at ingen fremmedlegemer eller skarpe genstande kommer i klemme i sikkerhedsselens mekanismer. Du må IKKE lade væsker tilsnavse selespændet, da det kan påvirke spændets funktion.

Sikkerhedsseler må kun rengøres med varmt sæbevand. Brug IKKE nogen opløsningsmidler til at rengøre sikkerhedsselen. Forsøg IKKE at blege eller farve sikkerhedsselen, da det kan svække selen. Efter rengøring skal du tørre den af med en klud og lade den lufttørre. Lad IKKE sikkerhedsselen rulle helt op, før den er helt tør. Hold sikkerhedsseler rene og tørre.

Hvis der har samlet sig snavs i oprulleren, vil det sænke oprulning af sikkerhedsselen. Brug en ren og tør klud til at fjerne snavs.

Udskiftning af sikkerhedsseler

Kollisioner kan beskadige sikkerhedsselesystemet. Sikkerhedsselesystemet vil muligvis ikke være i stand til at beskytte brugerne efter en skade, og de kan forårsage alvorlige personskader og sågar død, når der sker en ulykke. Efter ulykken skal sikkerhedsselerne straks kontrolleres og udskiftes efter behov.

Sikkerhedsseler kræver ikke udskiftning efter mindre kollisioner, men visse andre dele af sikkerhedsselesystemet kan kræve opmærksomhed. Spørg en MG-autoriseret reparatør til råds.

Airbags som supplement til fastholdelsessystem

Oversigt

Airbag-systemet giver kun SUPPLERENDE beskyttelse i tilfælde af alvorlig frontalkollision. Det erstatter ikke behovet for eller kravet om at bære sikkerhedssele.

Airbags sammen med sikkerhedsselerne giver optimal beskyttelse for voksne, men det er ikke tilfældet for spædbørn. Sikkerhedsselerne og airbagsystemerne i bilen er ikke designet til at beskytte spædbørn. Spædbørn skal beskyttes af barnesæder.

Airbagsystemet består normalt af:

- Frontairbags (monteret i midten af rattet og i instrumentbrættet over handskerummet)
- Sædeairbags (monteret i begge sider af førerens sædehynde og på ydersiden af forsædepassagerens sædehynde)
- Sideairbags til beskyttelse af hovedet (monteret bag loftsbeklædningen)

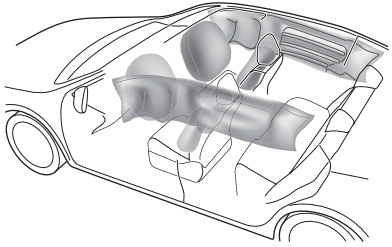

På de steder, hvor der er monteret airbags, sidder en advarselsmærkat med teksten "AIRBAG".

Advarselslampe for airbags

Advarselslampen for airbags sidder i instrumentpanelet. Hvis denne lampe ikke slukker eller hvis den lyser under kørsel, er det tegn på, at der er en fejl med fastholdelsessystemet eller sikkerhedsselen. Kontakt et autoriseret MG-værksted hurtigst muligt. En fejl i SRS eller sikkerhedsselen kan betyde, at komponenterne ikke aktiveres i forbindelse med en ulykke.

Udløsning af airbags

Forsædepassager må ikke anbringe fødder, knæ eller andre kropsdele på eller i nærheden af en frontairbag.

For at minimere risikoen for tilskadekomst pga. udløsende airbags skal sikkerhedsselerne bæres korrekt hele tiden. Desuden skal både fører og forsædepassageren justere deres sæde, så der er tilstrækkelig afstand til frontairbags. Hvis der er monteret sideairbags/airbags til beskyttelse af hoved, skal både føreren og forsædepassageren sidde, så der er tilstrækkelig afstand mellem den øverste del af kroppen til bilens sider. Dette vil sikre maksimal beskyttelse, når sideairbags/airbags til beskyttelse af hoved udløses.

Når airbags udløses, vil børn uden korrekt beskyttelse udsættes for alvorlige kvæstelser eller endda dødsfald. Hold IKKE børn i armene eller på knæene under kørsel. Børn skal bære sikkerhedsseler, der svarer til deres alder. Læn dig IKKE ud af vinduerne.

En udløsende airbag kan forårsage hudafskrabninger i ansigtet eller andre kvæstelser, hvis brugeren sidder for tæt på airbaggen, når den udløses.

Fastgør eller anbring IKKE nogen genstande på eller i nærheden af airbags. Dette kan påvirke airbaggens passage eller skabe projektiler, der kan forårsage kvæstelser eller alvorlig skade i tilfælde af udløsning af airbaggen.

Efter udløsning kan airbagkomponenter være meget varme. Rør IKKE nogen airbagkomponenter. Det kan forårsage forbrænding eller alvorlige kvæstelser.

Du må IKKE slå eller banke på det sted, hvor der er airbags eller airbagrelaterede dele, da det kan udløse airbaggen, hvilket kan resultere i kvæstelser eller endda dødsfald.

I tilfælde af en kollision overvåger airbaggens styreenhed decelerations- eller accelerationshastigheden, der fremkaldes af kollisionen, for at fastslå, om airbags skal udløses. Airbags udløses stort set øjeblikkeligt, og sker med betydelig kraft efterfulgt af en høj lyd.

Forudsat at forsædepassagererne sidder korrekt, og bærer sikkerhedsselerne korrekt, vil airbags de ekstra beskyttelse for bryst og ansigt i tilfælde af, at bilen udsættes for en kraftig frontalkollision.

Sædeairbags og sideairbags til beskyttelse af hovedet er designet til at yde ekstra beskyttelse for den side af kroppen, der vender mod kollisionen, hvis der sker en alvorlig kollision.

VIGTIGT

- Airbags kan ikke beskytte passagerernes nedre kropsdele.
- Airbags er ikke designet til bagkollision, mindre frontal- eller sidekollisioner, eller hvis bilen vælter, og de vil heller ikke udløses i tilfælde af kraftig opbremsning.
- Udløsning og tilbagetrækning af front- og sideairbags sker meget hurtigt, og vil ikke beskytte mod eventuelle sekundære kollisioner.
- Når en airbag udløses, frigives et fint pulver. Dette er ikke et tegn på funktionsfejl, men pulveret kan forårsage hudirritation, og skal skylles grundigt ud af øjne og eventuelle rifter eller hudafskrabninger på huden.
- Efter udløsning vil luften straks gå ud af front- og sideairbags. Dette giver en gradvis afdæmpning for passageren, og sikrer samtidig, at førerens fremadsyn ikke blokeres.

Frontairbags

Brug ALDRIG bagudvendte barnesæder på et sæde, der er beskyttet af en AKTIV AIRBAG foran sædet. Dette kan resultere i DØD eller ALVORLIG KVÆSTELSE for BARNET. Se "Deaktivering af passagerairbag".

Forsædepassager må ikke anbringe fødder, knæ eller andre kropsdele på eller i nærheden af en frontairbag.

I ekstreme tilfælde kan kørsel på ujævnt underlag medføre udløsning af airbag. Vær ekstra forsigtig ved kørsel på ujævne veje.

Airbags er designet til at udløses ved alvorlige sammenstød, og følgende forhold kan medføre udløsning af airbags.

- En frontalkollision med stillestående eller massive genstande ved høj hastighed.
- Forhold, der kan medføre alvorlige skader på chassis, såsom en kollision med kantsten, vejkanter, dybe kløfter eller huller.

Sædeairbags

Sædets struktur og materiale er kritisk for korrekt drift af sideairbags. Der må derfor IKKE monteres sædebetræk, som kan påvirke udløsningen af sideairbags.

I tilfælde af en alvorlig sidekollision kan airbaggen inde i førersædet og den pågældende sideairbag (kun den berørte side) vil udløses.

- Airbaggen vil udløses i tilfælde af, at siden af bilen støder sammen med en massiv genstand eller en anden bil.

Sideairbags til beskyttelse af hovedet

I tilfælde af en alvorlig sidekollision vil den pågældende sidegardinairbag udløses (kun den berørte side).

- Sidegardinairbaggen vil udløses i tilfælde af, at siden af bilen støder sammen med en massiv genstand eller en anden bil.

Forhold hvor airbags ikke udløses

Udløsningen af airbags afhænger ikke af bilens hastighed, men af den genstand, bilen rammer, vinklen på kollisionen og bilens hastighedsændring som resultat af en kollision. Når kollisionens stødkraft absorberes eller spredes til bilens karrosseri, vil airbags muligvis ikke udløses, men airbags kan til tider udløses afhængigt af kollisionsforhold. Udløsning af airbags skal derfor ikke bedømmes ud fra graden af skader på bilen.

Frontairbags

Under visse forhold vil frontairbags muligvis ikke udløses. Herunder er nogle eksempler på dette:

- Sammenstødet er ikke i midten af bilens front.
- Sammenstødet er ikke kraftigt nok (sammenstød med en genstand, der ikke er massiv, såsom en lygtepæl eller autoværn).
- Sammenstødsområdet er højt (kollision med bagklappen på en lastbil).
- Kollisioner på bagsiden eller siden af bilen.
- Bilen vælter.
- Frontalkollision i en vinkel med beskyttelsesstænger.

Sædeairbags og sideairbags til beskyttelse af hovedet

Under visse forhold vil sædeairbags og sideairbags til beskyttelse af hovedet ikke udløses. Herunder er nogle eksempler på dette:

- Sidekollisioner i bestemte vinkler.
- Lette sidekollisioner med f.eks. en motorcykel.
- Kollisioner, der ikke rammer midt i siden af bilen, f.eks. enten for langt mod motorhjelmen eller bagagerummet.
- Bilen vælter.
- Frontalkollision i en vinkel med beskyttelsesstænger.
- Det vinklede sammenstød er ikke kraftigt nok (sammenstød med en genstand, der ikke er massiv, såsom en lygtepæl eller autoværn).
- Kollisionen er ikke kraftig nok (med en anden stillestående eller kørende bil).
- Kollisionen sker bag på bilen.

Deaktivering af passagerairbag

Passagerairbaggen skal kun deaktiveres, hvis der anbringes et bagudvendt barnesæde på forsædepassagersædet.

Når en voksen sidder i forsædepassagersædet, skal det sikres, at airbaggen er aktiveret.

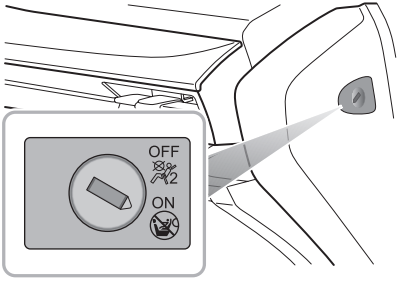

Kontakten til passager-airbaggen sidder i højre side af instrumentbrættets endeafdækningsbeklædning. Indsæt nøglen, og drej kontakten til on- eller off-position for at aktivere eller deaktivere passagerairbaggen.

Passagerairbaggens statuslampe sidder i den loftsmonterede kabinelampe. Lampens udformning afhænger af køretøjets konfiguration.

Når kontakten drejes til FRA, tændes indikatoren for FRA (der sidder i PAB-displaypanelet i lampen), hvilket angiver, at passagerairbaggen er deaktiveret.

Når kontakten drejes til TIL, tændes indikatoren for TIL (der sidder i PAB-displaypanelet i lampen), hvilket angiver, at passagerairbaggen er aktiveret.

Service og udskiftning af airbags

Serviceoplysninger

Airbags må IKKE monteres eller ændres. Enhver ændring i bilens struktur eller airbagsystemets ledningsnet er strengt forbudt.

Ændringer i bilens struktur er forbudt. Dette kan påvirke fastholdelsessystemets normale drift.

Lad IKKE disse områder blive oversvømmet med væske, og brug IKKE benzin, opløsningsmidler, møbelfedt eller voks.

Hvis vand forurener eller trænger ind i fastholdelsessystemet, kan det medføre skade og påvirke udløsningen. I dette tilfælde skal du straks kontakte en MG-autoriseret reparatør.

For at forhindre skade på airbagsystemet må følgende områder KUN rengøres sparsomt med en fugtig klud og betrækrens:

- Rattets midterste pude.
- Områder af instrumentbrættet, der indeholder en passagerairbag.
- Områder på loftsbeklædningen og forreste søjler, der indeholder airbagmodulerne til beskyttelse af hovedet.

Hvis advarselslampen for airbags lyser, forbliver tændt, eller hvis der er skade på bilens front eller side, eller airbaggen viser tegn på skade, skal du straks kontakte en MG-autoriseret reparatør.

VIGTIGT
• Fjernelse eller udskiftning af et airbagmodul skal udføres af en MG-autoriseret reparatør. • 10 år fra første registreringsdato (eller installationsdatoen for udskiftningsairbaggen) skal visse komponenter udskiftes af en MG-autoriseret reparatør. Den relevante side i servicehæftet skal underskrives og stemples, så snart arbejdet er udført.

Udskiftning af airbagsystemets dele

Selvom airbags ikke udløses, kan kollisioner stadig beskadige fastholdelsessystemet i bilen. Airbags vil muligvis ikke fungere korrekt efter beskadigelse, og kan ikke beskytte dig og andre passagerer i tilfælde af en sekundær kollision, hvilket kan resultere i alvorlige kvæstelser eller endda dødsfald. For at sikre, at fastholdelsessystemet kan fungere korrekt efter en kollision, skal du tage til en MG-autoriseret reparatør med henblik på kontrol af airbags og eventuel reparation.

Airbags er designet til kun at blive brugt én gang. Så snart airbaggen har været udløst, skal fastholdelsessystemets dele udskiftes. Tag til en MG-autoriseret reparatør for udskiftning.

Bortskaffelse af airbags

Når bilen sælges, skal du sikre, at den nye ejer ved, at bilen er udstyret med airbags, og kender den eventuelle udskiftningsdato for komponenter i fastholdelsessystemet.

Hvis bilen skal skrottes, kan ikke-udløste airbags udgøre en potentiel risiko, så inden skrotning skal disse udløses på sikker vis i et passende miljø af en fagmand fra en MG-autoriseret reparatør.

Barnesæder

Vigtige sikkerhedsanvisninger om brug af barnesæder

Det anbefales, at børn under 12 år sidder på bagsædet af bilen, i et passende barnesæde, der svarer til barnets vægt og størrelse. Spædbørn under 2 år skal sidde i et barnesæde egnet til spædbørn.

Det anbefales, at der monteres et barnesæde, som overholder standarderne UN ECE-R44 eller ECE-R129. Kontrollér markeringer på barnesædet.

Der findes en række barnesæder af forskellige typer og specifikationer. For optimal beskyttelse anbefales det, at du vælger et barnesæde, der passer til barnets alder og vægt.

Det er vigtigt at overholde monteringsanvisningerne fra producenten af barnesædet, og at barnesædet er monteret korrekt i bilen. Manglende overholdelse af disse anvisninger kan resultere i dødsfald eller alvorlige kvæstelser for barnet i tilfælde af pludseligt stop eller ulykke.

- Alle passagerer, inklusive børn, skal bære sikkerhedssele eller bruge et passende barnesæde.
- MG anbefaler på det kraftigste, at børn under 12 år eller under 1,5 meter skal bruge et passende barnesæde monteret på bagsædet.
- Kun ét barn ad gangen må bruge barnesædet.
- SID IKKE med børn i skødet eller i armene under kørsel.
- Hvis der monteres et bagudvendt barnesæde på bagsædet, skal det tilsvarende forsæde justeres fremad; hvis der monteres et fremadvendt barnesæde på bagsædet, skal du måske justere højden af nakkestøtten til den laveste stilling; hvis der monteres et fremadvendt barnesæde på forsædet, skal du måske fjerne dets nakkestøtte.
- Lad aldrig barnet stå eller sidde på knæ på sædet under kørsel.
- Sørg altid for, at barnet sidder rigtigt i barnesædet.
- Den måde sikkerhedsseler bruges på, har stor indflydelse på den maksimale beskyttelse, som sikkerhedsselen yder. Du skal overholde anvisningerne om korrekt brug af sikkerhedsseler fra producenten af barnesædet. Hvis sikkerhedsseler ikke spændes korrekt, kan selv et mindre trafikuheld resultere i kvæstelser.

- Barnesæder, der ikke er monteret korrekt, kan bevæge sig og skade andre passagerer i tilfælde af en ulykke eller nødopbremsning. Derfor skal barnesæder være monteret korrekt og sikkert i bilen, også selvom der ikke er et barn i det.

Advarsler og anvisninger om brug af barnesæde på forsædepassagersædet

Brug ALDRIG bagudvendte barnesæder på et sæde, der er beskyttet af en AKTIV AIRBAG foran sædet. Dette kan resultere i DØD eller ALVORLIG KVÆSTELSE for BARNET.

I tilfælde af, at der er behov for at montere et bagudvendt barnesæde på forsædepassagersædet, skal forsædepassagerens airbag deaktiveres, da det ellers kan resultere i alvorlige kvæstelser eller dødsfald.

Så snart barnesædet er fjernet fra forsædepassagersædet, skal forsædepassagerens airbag aktiveres igen.

Når der monteres et barnesæde på forsædepassagersædet, skal forsædepassagersædet rykkes så langt bagud som muligt.

Brug kun ét barnesæde per barn.

Studér nøje sikkerhedsmærkaten på solskærmen. Montér altid om muligt barnesæder på bagsædet. Hvis det er nødvendigt at montere et barnesæde på forsæde, skal du overholde advarslerne herover.

Børns sikkerhed og sideairbags

Børn bør ikke opholde sig i områder, hvor der kan udløses airbags, da det kan medføre alvorlig personskade.

Brug kun anbefalede barnesæder, der passer til barnets alder, højde og vægt.

Der må IKKE placeres genstande i områder, hvor der kan udløses airbags, da det kan medføre alvorlig personskade.

I tilfælde af en sidekollision kan sideairbags yde bedre beskyttelse for passageren. Men når airbaggen udløses, genereres der en meget kraftig ekspansionskraft. Hvis passagerens sædeposition ikke er korrekt, kan airbags eller genstande i sideairbaggens udløsningsområde medføre personskade.

Når det rigtige barnesæde bruges til at sikre barnet korrekt på bagsædet, og barnet sidder rigtigt, er der nok plads mellem barnet og sideairbaggens udløsningsområde, så airbaggen kan udløses uden nogen forhindringer og derved yde den bedste beskyttelse.

Grupper af barnesæder

Fastgjort ved brug af trepunkts-hofteseler

Placér IKKE det bagudvendte barnesæde på forsædepassagerens sæde, da det kan medføre alvorlig personskade eller endda dødsfald.

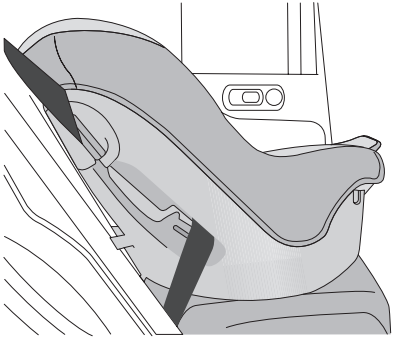

Det anbefales, at børn altid sidder på bagsædet af bilen i et barnesæde, som fastgøres med trepunkts-hofteselen.

ISOFIX-barnesæder

ISOFIX-forankringer på bagsædet er designet til kun at blive brugt med ISOFIX-barnesæder.

Barnesædeforankringer er designet til kun at modstå de belastninger, der påføres på korrekt monterede barnesæder. De må under ingen omstændigheder bruges til voksnes sikkerhedsseler eller til fastgørelse af andre genstande eller udstyr i bilen.

Bemærk: Når du monterer eller bruger et barnesæde, skal du altid følge producentens anbefalinger.

Bemærk: Bagsæderne i dette køretøj har ISOFIX-beslag (som angivet med pilen i den følgende tegning). Disse er beregnet til at fastgøre til et ISOFIX-barnesæde.

1 Fastgør køretøjsgodkendte ISOFIX-barnesæder til monteringsbeslagene.

2 Når du bruger ISOFIX-monteringsbeslagene til sædemontering, kan der bruges universelt godkendte barnesæder til ISOFIX.

3 For at fastgøre den øverste strop på barnesædet skal du føre stroppen under nakkestøtten og fastgøre den til forankringskrogen, mens du sørger for, at stroppen ikke er snoet. Hvis du ikke bruger den nederste ISOFIX-forankring, kan du bruge sikkerhedsselen til at montere barnesædet iht. producentens anvisninger.

Bemærk: Når du bruger sædemontering til at montere universelt godkendte barnesæder, skal du bruge den øverste strop.

4 Efter montering skal du anvende passende kraft til at sikre, at barnesædet sidder godt fast.

Bemærk: Se anvisningerne fra producenten af barnesædesystemet for detaljer.

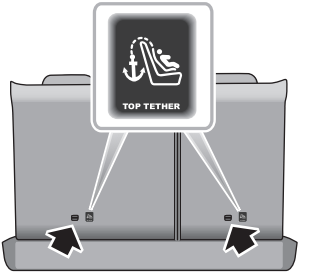

Godkendte barnesædepositioner

Det anbefales, at der monteres et barnesæde, som overholder standarderne UN ECE-R44 eller ECE-R129. Kontrollér markeringer på barnesædet.

Godkendte barnesædepositioner (til ikke-ISOFIX-barnesæder)

Vægtgruppe	Sædepositioner			
	Forsædepassager		Bagest i siden	Bagest i midten
	Med forsædepassagerens airbaggen deaktiveret med OFF-kontakten			
	Airbag aktiveret	Airbag deaktiveret		
Gruppe 0 (under 10 kg)	X	U	U	X
Gruppe 0+ (under 13 kg)	X	U	U	X
Gruppe I (9~18 kg)	X	U	U	X
Gruppe II (15~25 kg)	X	U	U	X
Gruppe III (22~36 kg)	X	U	U	X
Bemærk: Beskrivelse af bogstaver i tabellen: U = Egnet til universelle barnesæder godkendt til denne vægtgruppe; X = Sædeposition ikke egnet til barnesæder i denne vægtgruppe.				

Godkendte barnesædepositioner (til ISOFIX-barnesæder)

Sædeposition		Kategorier af vægtgruppe			
		Gruppe 0	Gruppe 0+	Gruppe I	
		Bagudvendt		Fremadvendt	Bagudvendt
		Op til 13 kg (29 lbs)		9~18 kg (20-40 lbs)	
Forsædepassagersæde	Størrelsesgruppe	Ikke-ISOFIX-forsynet			
	Sædetype				
ISOFIX bagest i midten	Størrelsesgruppe	C, D, E[1]		A, B, B1[1]	C, D[1]
	Sædetype	IL[2]		IL[2], IUF[3]	IL[2]
Midterste bagsæde	Størrelsesgruppe	Ikke-ISOFIX-forsynet			
	Sædetype				

Bemærk: IL = Egnet til særlige ISOFIX-barnesæder i den semiuniverselle kategori. Se bilens liste over anbefalede producenter af barnesæder;

IUF = Egnet til fremadvendte ISOFIX-barnesæder i den universelle kategori, der er godkendt til brug i denne vægtgruppe og ISOFIX-størrelsesgruppe;

[1] ISOFIX-størrelsesgruppen for både universelle og semiuniverselle barnesæder er defineret af klassificeringsbogstaverne A til G skrevet med store bogstaver. Disse indikationsbogstaver vises på ISOFIX-barnesæder;

[2] På udgivelsestidspunktet er det anbefalede Gruppe 0+ ISOFIX-barnesæde Britax Romer Baby Safe plus;

[3] På udgivelsestidspunktet er det anbefalede Gruppe I+ ISOFIX-barnesæde Britax Romer Duo Plus;

Bemærk: På udgivelsestidspunktet er det anbefalede Gruppe II-III ISOFIX-barnesæde KidFix XP.

Tabel for I-størrelse barnesæder

Tabellen giver en anbefaling til, hvilke I-størrelse barnesæder er egnet til hvilke placeringer og til hvilken størrelse barn.

Barnesædet skal være godkendt iht. UN Reg R129.

Type af barnesæde	Forsædepassagersæde	Bagudvendte barnesæder	Midterste bagsæde
I-størrelse barnesæder	X	I-U	X

Bemærk: I-U Egnet til brug med fremad- og bagudvendte I-størrelse barnesæder.

X Ikke egnet til brug med I-størrelse barnesæder.

Barnesæde i gruppe 0/0+

Når forsædepassagerairbaggen er aktiv, må der aldrig placeres et bagudvendt barnesæde på forsædepassagerens sæde, da det kan medføre alvorlig personskade eller endda dødsfald.

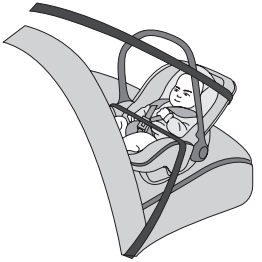

Barnesæder, der kan justeres til liggende position, er bedst egnet til spædbørn under 10 kg (normalt for spædbørn under 9 måneder) eller spædbørn, der vejer mindre end 13 kg (normalt for spædbørn under 24 måneder).

Barnesæde i gruppe I

Når forsædepassagerairbaggen er aktiv, må der aldrig placeres et bagudvendt barnesæde på forsædepassagerens sæde, da det kan medføre alvorlig personskade eller endda dødsfald.

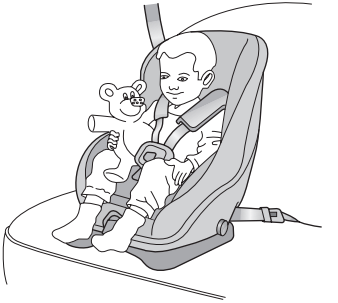

Bagud-/fremadvendte barnesæder er bedst egnet til spædbørn, der vejer 9~18 kg (normalt for spædbørn over 9 måneder og under 4 år).

Barnesæde i gruppe II

Den diagonale del af sikkerhedsselen skal passere over skulderen og overkroppen, væk fra halsen. Selens hoftedel skal passere over hofterne, væk fra maveregionen.

Kombinationen af barnesæde og trepunkts-hofteselen er bedst egnet til børn, der vejer 15~25 kg (normalt for børn over 3 år og under 7 år).

Barnesæde i gruppe III

Den diagonale del af sikkerhedsselen skal passere over skulderen og overkroppen, væk fra halsen. Selens hoftedel skal passere over hofterne, væk fra maveregionen.

Kombinationen af selepude og bilens trepunkts-hofteselen er bedst egnet til børn, der vejer 22~36 kg og er under 1,5 meter (normalt for børn omkring 7 år eller ældre).

Start og kørsel

120 Nøgler
123 Børnesikring
124 Tyverisikringssystemer
130 Start og stop af strømsystemet
134 Fodgængeradvarselssystem
135 Økonomisk og miljøvenlig kørsel
137 Krav til opladning og afladning
156 Elektrisk drev, transmission
165 Bremsesystem
174 Stabilitetskontrolsystem og traktionskontrolsystem
175 System til overvågning af dæktryk (TPMS)
176 Adaptivt fartpilotsystem
185 Køreassistentsystem
202 Parkeringshjælp
205 Lasteevne

Nøgler

Oversigt

Opbevar reservenøglen et sikkert sted – ikke i bilen!

Det anbefales ikke at opbevare reservenøgler i den samme nøglering, da det kan medføre interferens og forhindre korrekt nøglegenkendelse og dermed korrekt funktion af bilens strømsystem.

Smart-nøglen indeholder følsomme kredsløb og skal beskyttes mod stød- og vandskade, høj temperatur og fugtighed, direkte sollys og virkninger af opløsningsmidler, voks og slibende rengøringsmidler.

Køretøjet leveres med to smartnøgler, der hver har en mekanisk reservenøgle, som kan åbne førerdørens mekaniske lås. Smartnøglerne er programmeret til bilens sikkerhedssystem, og enhver nøgle, der ikke er programmeret til bilen, kan ikke aktivere den nøglefri adgangssystem eller startspærren.

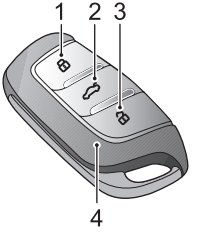

1 Låseknap

2 Knap til bagklap

3 Oplåsningsknap

4 Smartnøgle

Smart-nøglen fungerer kun inden for en vis rækkevidde. Dens rækkevidde påvirkes undertiden af nøglens batteritilstand samt fysiske og geografiske faktorer. Af sikkerhedshensyn skal du kontrollere, at bilen er låst, når du har låst den med smartnøglen.

Hvis nøglen er mistet/stjålet eller ødelagt, kan en erstatning fås hos et autoriseret MG-værksted. Den mistede/

stjålne nøgle kan deaktiveres. Hvis nøglen findes igen, kan et autoriseret MG-værksted aktivere den igen.

Bemærk: Nøgler, som er fremstillet af en anden end producenten, vil muligvis ikke tillade, at bilen går i READY-tilstand, og kan påvirke bilens sikkerhed. Det anbefales at kontakte et autoriseret MG-værksted for at få en egnet nøgleerstatning.

Bemærk: Du kan ikke få nøglen med det samme, da det kræver, at nøglen programmeres til køretøjet af det autoriserede MG-værksted.

Bemærk: Undgå at betjene smart-nøglen i nærheden af enheder med stærk radiointerferens (f.eks. notebook-computere og andre elektroniske produkter), da det kan påvirke den normale funktion af nøglen.

Udskiftning af batteriet

Brug billedvejledningen, når smart-nøglens batteri skal udskiftes, hvis følgende forhold opstår:

- Rækkevidden af smart-nøglens låse-/oplåsningsfunktion synes at være reduceret;

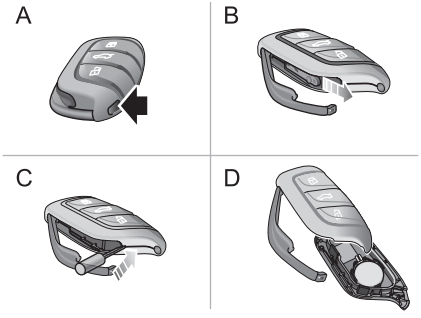

1 Tryk på knappen (A) på smartnøglen for at skubbe pyntelisten ud.

2 Fjern den mekaniske reservenøgle (B) i pilens retning.

3 Brug et egnet værktøj med et fladt blad, og indsæt det i siden af nøglen (C), vrid forsigtigt batteridækslet af, og adskil nøglens over- og underdel (D).

4 Fjern batteriet fra pladsen.

5 Sæt det nye batteri i pladsen, og sørg for, at det er i fuld kontakt.

Bemærk: Kontrollér, at batteriets polaritet er korrekt ("+" side vender nedad).

Bemærk: Det anbefales at bruge et CR2032-batteri.

6 Sæt dækslet på plads, tryk let, og sørg for, at mellemrummet omkring dækslet er ensartet.

7 Sæt den mekaniske nøgle på plads igen, og monter pyntelisten igen.

8 Betjen bilens strømsystem for at synkronisere nøglen med bilen igen.

VIGTIGT
• Det kan beskadige smart-nøglen at bruge et forkert eller uegnet batteri. Det nye batteris mærkespænding, størrelse og specifikationer skal være identiske med det gamle. • Forkert isætning af batteriet kan beskadige nøglen. • Det brugte batteri skal bortskaffes helt i overensstemmelse med relevante miljøbeskyttelseslove.

Børnesikring

Efterlad ALDRIG børn i bilen uden opsyn.

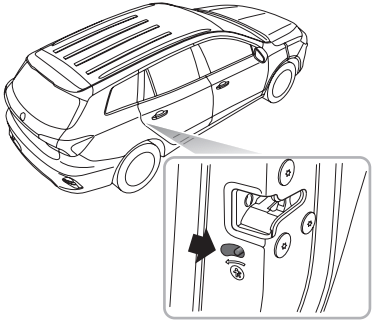

Fremgangsmåde til at aktivere eller deaktivere børnesikringen er som følger:

- Åbn bagdøren på den pågældende side, flyt børnesikringens låsegreb til låst position i retning af pilen for at aktivere børnesikringen;
- Flyt grebet til oplåst position i modsat retning af pilen for at deaktivere børnesikringen.

Når børnesikringens låse er aktiveret, kan bagdørene ikke åbnes indvendigt fra bilen, men kan åbnes udvendigt fra bilen.

Tyverisikringssystemer

Bilen er udstyret med en elektrisk startspærre og et fysisk tyverisikringssystem. Af hensyn til maksimal sikkerhed og komfort anbefaler vi kraftigt, at du læser dette afsnit grundigt for fuldstændigt at forstå aktivering og deaktivering af tyverisikringssystemer.

Startspærring

Startspærring er designet til at beskytte bilen mod tyveri. Startspærresystemet kan kun deaktiveres for at starte bilen ved hjælp af den matchede nøgle.

Når der trykkes på START/STOP-kontakten og der detekteres en gyldig nøgle inden i, deaktiveres startspærren automatisk.

Hvis meddelelsescenteret viser "Smart-nøgle ikke registreret" eller "Sæt nøgle i backup-position", eller advarselslampen for startspærresystemet lyser, sættes smart-nøglen i backup-positionen (se "Alternativ startprocedure" i afsnittet "Start og stop af strømsystemet"). Du kan også prøve at bruge reservenøglen. Hvis bilen stadig ikke vil gå i READY-tilstand, skal du kontakte et autoriseret MG-værksted.

Tyverisikringssystem

Låsning og oplåsning

Når bilen er låst, blinker indikatorlamperne tre gange. Når den er låst op, blinker indikatorlamperne én gang.

Låsning med nøgle

- Brug af fjernbetjeningen til at låse: Tryk på låseknappen på fjernbetjeningsnøglen for at låse bilen, når dørene, motorhjelmen og bagklappen er lukket.
- Låsning med mekanisk nøgle: Aktivér delvist dørens udløserhåndtag, brug et egnet værktøj med et fladt blad, indsæt det i undersiden af pyntelisten, afmontér forsigtigt dørlåsens dæksel, indsæt nøgle i førerdørslåsen, og drej med uret for at låse bilen.

Oplåsning med nøgle

- Brug af fjernbetjeningen til at låse op: Tryk på knappen til oplåsning på nøglen for at låse bilen op.
- Oplåsning med mekanisk nøgle: Aktivér delvist dørens udløserhåndtag, brug et egnet værktøj med et fladt blad, indsæt det i undersiden af pyntelisten, afmontér forsigtigt førerdørlåsens dæksel, indsæt nøgle i førerdørslåsen, og drej mod uret for at låse bilen op.

Bemærk: Hvis køretøjets strømsystem ikke indstilles til positionen ACC/TIL/KLAR inden for 15 sekunder efter, at køretøjet er låst op med den mekaniske nøgle, udløses startspærrealarmen.

Bemærk: Hvis der ikke åbnes nogen paneler inden for ca. 30 sekunder efter, at bilen er låst op ved hjælp af fjernbetjeningen, låses alle døre automatisk igen.

Betjening af dørlåsesystem (nøgleløst)

Det nøglefri adgangssystem kan låse eller oplåse dørene og bagklappen, så længe du har smart-nøglen på dig og nærmer dig bilen.

VIGTIGT
Smart-nøglen skal være inden for 1,5 meter fra bilen, hvis det nøgleløse system skal fungere korrekt.

Nøgleløs låsning

Når bilens strømsystem er skiftet til OFF med START/STOP-kontakten, og du er steget ud af bilen, kan du trykke én gang på dørhåndtagsknappen, før du bevæger dig væk fra bilen, for at låse alle døre og bagklappen (det er ikke nødvendigt at trykke på låseknappen på nøglen). Vær opmærksom på, at det også aktiverer alarmen og spærrer bilen.

Nøgleløs oplåsning

Tryk én gang på knappen på fordørens håndtag for at låse bilen op, og træk derefter i dørhåndtaget for at åbne døren.

Bemærk: Når bilen er låst, og hvis du befinder dig inden for smart-nøglens rækkevidde og bruger dørhåndtagsknappen, men ikke foretager dig yderligere, låses bilen igen automatisk efter cirka 30 sekunder af hensyn til sikkerhed.

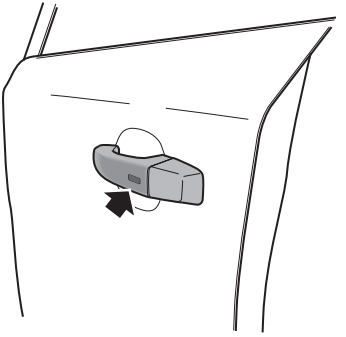

VIGTIGT
Tryk på knappen på dørhåndtaget for at låse bilen op, når døren er låst ved hjælp af nøglen. Hvis bilen ikke kan låses op eller låses normalt, kontaktes et autoriseret MG-værksted.

Forkert låsning

Hvis førerdøren ikke er helt lukket, når der trykkes på smart-nøglens låseknap, eller bilens strømsystem ikke er slået fra, aktiveres bilens horn én gang og angiver en forkert låsning. I dette tilfælde låses ingen af dørene, alarmsystemet aktiveres ikke, og blinklygterne blinker ikke.

Hvis førerdøren lukkes og passagerdøren, motorhjelmen og bagklappen ikke er helt lukket, lyder hornet én gang for at angive manglende låsning, når bilen forsøges låst. Men sikkerhedssystemets delvise aktiveringsegenskaber giver mulighed for at så meget af systemet aktiveres som muligt (alle helt lukkede døre, motorhjelmen eller bagklappen beskyttes, men en åben dør gør ikke!). Alarmindikatoren blinker. Så snart det åbne område er lukket, vender systemet automatisk tilbage til aktiveret tilstand

Tyverialarm

Hvis tyverialarmen er blevet udløst, vil bilhornet lyde kontinuerligt. Tryk på oplåsningsknappen på nøglen for at deaktivere tyverialarmen.

Indvendig kontakt til låsning og oplåsning

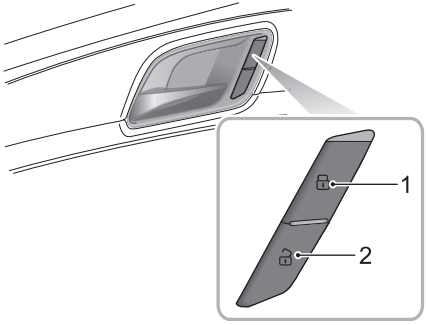

1 Låsekontakt

2 Oplåsningskontakt

Når bilens tyverisikringssystem ikke er indstillet, trykkes på låsekontakten (1) efter at have lukket alle døre for at låse alle døre. Tryk på oplåsningskontakten (2) for at låse alle døre op.

Bemærk: Hvis bilens tyverisikringsalarmsystem er indstillet, låses eller oplåses dørene ikke, hvis der trykkes på låse-/oplåsningskontakten, men alarmsystemet aktiveres.

Hvis dørene, motorhjelmen og bagklappen er lukkede, skal du trykke på den indvendige låsekontakt. Den gule kontrollampe på den indvendige låsekontakt tændes.

Hvis der sker en fejllåsning af en dør, som ikke er førerdøren, bagklappen eller motorhjelmen, skal du trykke på den indvendige låsekontakt. Den gule kontrollampe på den indvendige låsekontakt tændes.

Indvendige dørhåndtag

Brug det indvendige dørhåndtag til at åbne døren:

1 Træk i det indvendige dørhåndtag for at låse døren op.

2 Træk i det indvendige dørhåndtag igen for at åbne døren.

Hastighedslås

Alle dørene låses automatisk, når kørehastigheden overstiger 15 km/t.

Automatisk oplåsning

Når START/STOP drejes til OFF-position, låses alle dørene automatisk op.

Bagklap

Bagklap åben-tilstand

Den manuelle bagklap kan åbnes eller lukkes med følgende 2 metoder:

1 Udfør et langt tryk på udløserknappen på smart-nøglen (B) i mere end 2 sekunder for at oplåse bagklappen. Derpå kan bagklappen åbnes.

2

- På køretøjer uden nøglefri adgang, skal du trykke direkte på udløserkontakten (A) på bagklappen, når køretøjet låses op. Derpå kan bagklappen åbnes.
- Hvis der detekteres en matchende nøgle inden for en rækkevidde på 1 m fra bagklappen på køretøjer med nøglefri indgang, skal du trykke på udløserknappen (A) på bagklappen, hvorefter bagklappen kan løftes op og åbnes.

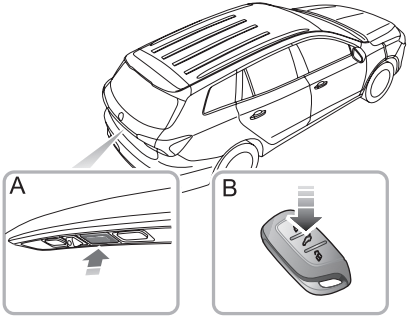
A
B

Start og stop af strømsystemet

START/STOP-kontakt

Den nøglefrie START/STOP-kontakt sidder i instrumentbrættet til højre for ratstammen. Det er en trykknap. For at bruge kontakten skal smart-nøglen befinde sig i bilen.

Driftsstatus er som følger:

Indikator slukket (FRA)

Hvis der ikke er trykket på kontakten, og ingen indikatorer lyser, er strømsystemet slået fra. El-sæderne og el-spejlene er stadig funktionelle.

Gul indikator (ACC)

Hvis du trykker på START/STOP-kontakten uden at træde på fodbremsen, mens bilens strømsystem er slået fra, skifter systemet til ACC-tilstand, og den gule kontrollampe i knappen tændes. I ACC-positionen kan der bruges visse hjælpefunktioner som for eksempel elruder.

Grøn indikator (TIL/KLAR)

- Hvis der i ACC-tilstand trykkes på START/STOP-kontakten uden at bruge fodbremsen, sættes systemet i ON-tilstand. Den grønne kontrollampe tændes. Det vil tillade nogle af de elektriske systemer at fungere.
- Ved tryk på START/STOP-kontakten med P valgt og fodbremsen aktiveret sættes bilen i READY-tilstand. Den grønne kontrollampe tændes. Det angiver, at alle elektriske systemer fungerer, og bilen er køreklar.

Bemærk: Hvis føreren stiger ud af bilen i OFF-tilstand, efterlader smart-nøglen indeni og lukker førerdøren, vil efterfølgende åbning af førerdøren få en summer til at lyde og vise en advarselsmeddelelse i instrumentgruppens meddelelsescenter for at angive, at nøglen stadig er i bilen.

Bemærk: For at fjerne den elektroniske skiftekontrolknap fra P skal bilen være i TIL/KLAR-tilstand og fodbremsen aktiveret.

Hvis bilen er udsat for kraftige radiosignaler kan de nøgleløse adgangs- og startsystemer være påvirket af interferens og fungerer muligvis ikke korrekt. Se fremgangsmåden "Alternativ start".

KLAR-tilstand

Indstilling af strømsystemet til KLAR-tilstand:

1 Sørg for, at alle unødvendige elektriske belastninger (inkl. AC) er slået fra.

2 Sørg for, at parkeringsbremsen er aktiveret.

3 Kontrollér, at P eller N er valgt (hvis skiftekontrolknappen er i en anden position, kan strømsystemet ikke skiftes til TIL/KLAR-tilstand).

4 Træd på bremsepedalen.

5 Tryk på START/STOP-kontakten (hold ikke knappen inde, men slip den med det samme).

6 Den grønne indikator lyser, og KLAR vises i instrumentgruppens meddelelsescenter.

VIGTIGT

- Hvis køretøjet ikke skifter til en KLAR-tilstand, skal du kontrollere, om der vises advarsler eller meddelelser i instrumentgruppens meddelelsescenter. Ved meget lave temperaturer skal du vente 5 minutter mellem hvert startforsøg. Hvis strømtilstanden efter 3 forsøg ikke kan indstilles til KLAR, skal du kontakte et autoriseret MG-værksted eller autohjælp.
- Strømsystemet må ikke være i ACC- eller TIL/KLAR-tilstand i længere tid. Omfattende brug af elektrisk udstyr man aflade batteriet.
- Bilen er udstyret med et tyverisikringssystem. Med nøgler anskaffet fra uafhængige kilder kan bilens adgangs- og strømsystem muligvis ikke startes. Nye nøgler kræver programmering ved hjælp af producentens software.
- Bilen har komplekse elektroniske kontrolsystemer. Sørg for, at alle andre radiotransmissions- eller elektromagnetiske enheder holdes på afstand af smartnøglen og midterkonsollens opbevaringsfag. Det kan medføre interferens og driftsforstyrrelser. Se fremgangsmåden "Alternativ start".

Alternativ startprocedure

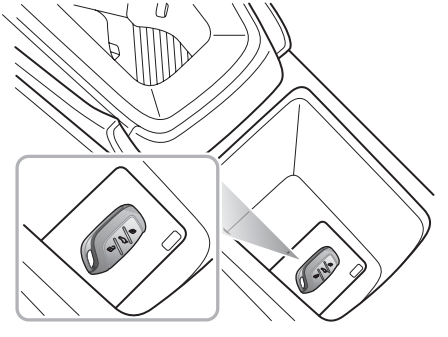

Hvis bilen befinder sig i et område med kraftige radiosignaler, der skaber interferens, eller smart-nøglens batteri er lavt, kan du bruge følgende trin for at forsøge at starte bilen:

1 Åbn dækslet på boksen i armlænet og puden på armlænsboksen under den, og åbn derpå beskyttelsesdækslet. Anbring smart-nøglen centralt i midterkonsollens kopholderrum med knapperne vendt opad som vist i illustrationen.

2 Sørg for, at P eller N er valgt, tryk på bremsepedalen, og tryk derefter på START/STOP-kontakten for at strømforsyne køretøjet.

Når batteriet er udskiftet og køretøjet køres væk fra indgrebsområdet, kan den nøglefri startprocedure ikke bruges normalt. Kontakt et MG-autoriseret værksted med det samme.

Bemærk: Den alternative startprocedure bør kun være påkrævet, hvis der kun er lidt eller ingen strøm på smartnøglens batteri. Når bilen er fjernet fra området med kraftig radiointerferens, bør de nøglefri adgangs- og START/STOP-systemer vende tilbage til normal.

Slukning af strømsystemet

Indstilling af strømsystem til FRA:

1 Når bilen er standset, skal bremsepedalen ALTID holdes nede.

2 Aktivér parkeringsbremsen ved hjælp af den elektroniske vælgerkontakt på skiftekontrollen (P).

3 Kontrollér, at parkeringsbremsen er aktiveret.

4 Tryk på START/STOP-kontakten for at lukke strømsystemet ned.

Bemærk: Hold øje med, at advarselslampen og meddelelse for parkeringsbremsen i instrumentgruppens meddelelsescenter bekræfter, at parkeringsbremsen er aktiveret, inden du stiger ud af bilen.

Fodgængeradvarselssystem

Af hensyn til større sikkerhed er din bil udstyret med et system til fodgængerkontrol. Når bilen kører med langsom hastighed, styrer systemet en højttaler, der aktiveres for at minde fodgængere i nærheden om din tilstedeværelse.

Lydstrategier

Højttaleren lyder, når alle følgende betingelser er opfyldt:

1 Bilen er KLAR;

2 Der er ingen fejl på fodgængerkontrolsystemet;

3 Under acceleration er kørehastigheden under 30 km/t. Under deceleration er kørehastigheden mindre end eller lig med 25 km/t.

Økonomisk og miljøvenlig kørsel

Indkøring

Bremserne og dækkene har brug for tid til at 'sætte sig' og tilpasses kravene til hverdagskørsel. I løbet af de første 1500 km skal kraftig opbremsning undgås, hvis det er muligt.

Økonomisk kørsel og vedligeholdelse

Følgende er nogle forslag til strømbesparelse og forlængelse af bilens levetid.

- Oprethold det korrekte dæktryk. Lavt tryk vil medføre hurtigere dækslitage og forøge strømforbruget.
- Transportér ikke unødvendig vægt. Tung last vil forøge belastningen af bilen og medføre højere strømforbrug.
- Undgå kontinuerlig acceleration eller deceleration. En "stop and go"-kørestil forbruger mere strøm.
- Undgå unødvendig standsning og opbremsning, oprethold en stabil hastighed, og forsøg at forudse trafiklys.

Bemærk: Hold en korrekt afstand til andre køretøjer for at undgå nødopbremsning og reducere slitage på bremseklodserne.

- Undgå områder med kraftig trafik og trafikpropper, hvis det er muligt.
- Ved at forudse forhindringer og sænke farten i god tid undgås behovet for unødvendig acceleration og hård opbremsning. En jævn kørestil kan reducere strømforbruget.
- Kør ikke med foden på bremsepedalen, det kan medføre øget slitage, overopvarmning og øget strømforbrug.
- Oprethold en hensigtsmæssig hastighed på motorvejen. Højere hastigheder bruger mere strøm. En hensigtsmæssig hastighed kan spare strøm.
- Oprethold den korrekte hjulsporing. Undgå stød mod kantsten, og sænk hastigheden på ujævne vejflader. Hvis hjulsporingen er uden for specifikationerne, medfører det ikke blot kraftig dækslitage, men forøger også belastningen af bilen og strømforbruget.
- Undgå kørsel på mudder eller strande. Det forebygger korrosion på undervognen.
- Vedligehold bilen i overensstemmelse med MG's anbefalinger.

Bemærk: For at forlænge alle komponenters levetid og reducere driftsomkostningerne er det nødvendigt med regelmæssig vedligeholdelse godkendt af MG.

- Brugen af elektrisk udstyr reducerer den strøm, der er tilgængelig fra batteriet. Selvom det er vigtigt at opretholde et komfortabelt indvendigt miljø, vil kraftig brug af et system som for eksempel klimaanlæg forøge strømforbruget og reducere bilens rækkevidde.

Kørsel i særlige miljøer

Kørsel i regn eller sne

Nødopbremsning, acceleration og styring på glatte veje reducerer bilens håndteringsevne og vejgreb.

- Når det regner, kan ruderne dugge til og reducere sigtbarheden (brug klimaanlæggets afdugningsfunktion).
- Kør forsigtigt, da vejgrebet er reduceret.
- Undgå akvaplaning (virkningen af vandfilm mellem dækkene og vejen), da det påvirker styre- og bremseegenskaberne.

Kørsel gennem vand

Undgå at køre gennem oversvømmelser efter kraftig regn, hvilket kan beskadige bilen alvorligt.

Krav til opladning og afladning

Under normale omstændigheder anbefales det kraftigt, at du bruger en langsom opladnings-metode og undgår konstant eller regelmæssig brug af hurtigladere.

Efterse stik og kabler for skader inden brug af opladningsudstyr. Brug IKKE udstyr, der ser ud til at være brugt forkert eller beskadiget.

Det anbefales, at ladekablet sluttes til oplad-ningsenheden, inden det sluttes til bilen, og opladningen starter.

Forsøg IKKE på at skifte bilens strømsystem til KLAR under opladning.

Når opladningen er afsluttet, slukkes for lade-ren (hvor det er nødvendigt), kablet kobles fra bilen, de vandtætte blændpropper monteres, og ladepunktets luge lukkes. Du kan derefter om nødvendigt koble kablet fra laderen (hvis relevant).

Hvis det er muligt, skal du undgå at tilslutte la-deren for at oplade bilen under kraftigt regn-vejr eller storme. Hvis der observeres meget vand omkring ladestikkene, skal du bruge en egnet klud til at tørre området af så godt som muligt, før de vandtætte blændpropper fjernes og ladekablerne tilsluttes.

Rør IKKE ved ladekonnektoren eller ladestik-ket med våde hænder.

Stå IKKE i vand eller sne, når ladekablet til- eller frakobles.

Forsøg IKKE at oplade, når ladekonnektoren eller -stikket er våde.

Sørg altid for at holde ladekonnektoren og ladestikket rent og tørt. Sørg for at holde ladekablet i en tilstand uden vand eller fugt.

Brug kun den korrekte lader til opladning af elbilen. Brug af en anden lader eller konnektorkonfiguration kan medføre fejl.

Undgå at tabe ladekonnektoren. Det kan beskadige den.

STOP opladning eller afladning med det samme i tilfælde af noget unormalt, for eksempel gnister, ild eller røg.

Hold altid i håndtaget til ladekonnektoren eller -stikket, når ladekablet til- eller frakobles. Hvis du trækker i selve kablet (uden at bruge håndtaget), kan de interne ledninger blive afbrudt eller beskadiget. Det kan medføre elektrisk stød eller brand.

Højspændingsudstyr til opladning eller afladning kan medføre interferens på elektromedicinsk udstyr. Ved brug af elektromedicinsk udstyr som for eksempel pacemakere skal du rådføre dig med din læge om, hvorvidt opladning eller afladning af din elbil har indflydelse på udstyrets funktion. Under nogle omstændigheder kan elektromagnetiske bølger, der genereres fra laderen, påvirke elektromedicinsk udstyrs funktion alvorligt.

Brug ALDRIG en højtryksrenser direkte på laderlugen eller til rengøring omkring ladepunktet.

Opladning af bilen derhjemme

Hvis du ønsker at bruge et sæt til nødhjemmeopladning, er det vigtigt, at du sammen med en kvalificeret elektriker kontrollerer, at opladningsudstyret kan bruges i din bolig. Indhent kvalificeret rådgivning, som bekræfter, at din aktuelle elforsyning og kredsløb opfylder kravene til opladningsudstyret.

Installerede ladepunkter

Forskellige selskaber kan levere og installere ladepunkter, og MG insisterer på, at der kun anvendes kvalificerede velrenommerede leverandører og installatører – hvis det korrekte udstyr ikke installeres af en kvalificeret fagkyndig, kan det medføre overbelastede kredsløb og brand.

Vejledning til hjemmeopladning

Brug KUN certificeret godkendt udstyr.

Brug KUN kvalificerede leverandører og installatører.

Når batteriet er helt opladet, skal kabelstikket kobles fra bilstikket – hvis det er nødvendigt at afbryde opladningen af bilen, skal strømforsyningen først isoleres, og derefter frakobles bilstikket.

Lad ALDRIG vand eller væsker trænge ind i eller forurene laderen eller bilens ladestik.

Brug ALDRIG beskadigede ladepunkter, -udstyr eller -stik.

STOP opladning øjeblikkeligt, hvis du bemærker noget unormalt, noget lugter brændt, eller du kan se gnister.

Følg ALTID de betjeningsinstruktioner, der følger med opladningsudstyret.

Bemærk: Ladepunktet og strømforsyningen skal installeres og serviceres af behørigt kvalificeret personale fra et godkendt installationsselskab, og der må kun bruges de materialer, som anbefales af dem.

Oplysninger om opladning og medicinsk tilstand

Højspændingsopladningsudstyr kan skabe områder med kraftig elektromagnetisk interferens, og det kan medføre funktionsproblemer med elektronisk medicinsk udstyr.

Ved brug af elektromedicinsk udstyr som for eksempel pacemakere eller cardioverter-defibrillatorer (ICD'er) skal du rådføre dig med din læge om, hvorvidt opladning eller afladning af din elbil har indflydelse på udstyrets funktion. Under nogle omstændigheder kan elektromagnetiske bølger, der genereres fra laderen, påvirke elektromedicinsk udstyrs funktion alvorligt.

Bemærk: Der er ingen forsigtighedsregler angående medicinsk udstyr, når bilen ikke oplader eller aflader. Det er helt sikkert for enkeltpersoner med pacemakere eller cardioverter-defibrillatorer at køre eller befinde sig i bilen.

Ladeport

Ladeporten sidder bag opladningsportens dør centralt i den forreste kofanger.

For at åbne lugen skal bilen være låst op, tryk derefter på ladeportens luge og slip – lugen åbner, så der er adgang til de vandtætte stikdæksler.

Fjern stikdækslerne for at få adgang til den kombinerede ladeport.

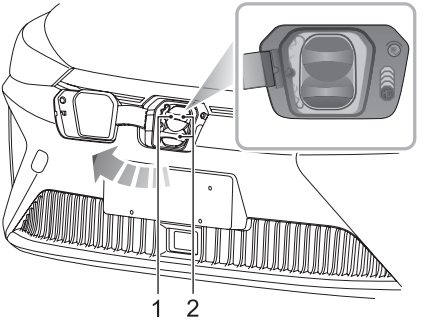

1 Langsom og hurtig ladeport – 7 ben – stik af type 2

2 Hurtig ladeport – 7 ben og 2 ben – stik af CCS-type

Den øverste prop dækker det 7-benede langsomme/hurtige opladningsstik (1), den nederste prop dækker hurtigopladningsstikket (2).

Bemærk: For at kunne bruge det hurtige ladestik skal begge vandtætte stikdæksler fjernes.

Efter opladning sættes dækslerne på plads igen, lugen til ladeporten lukkes, og lugen trykkes helt ind, indtil låsen går på plads.

Sørg ALTID for, at vand fjernes fra portområdet før tilkobling af en opladningsenhed.

Elektronisk lås til ladeport

Ladestikket er udstyret med en elektronisk låsemekanisme for at forhindre ladekonnektoren og -kablet i at blive frakoblet utilsigtet under opladning.

Den elektroniske lås aktiveres, så snart bilen begynder opladning, og er i låst tilstand, indtil opladningen er afsluttet eller afbrydes.

Forsøg IKKE at fjerne stikket, mens ladekablet er tilkoblet.

Manuel udløsning af ladeportens lås i nødsituationer

Bilen er udstyret med en nødudløsningsenhed til ladeportens lås.

For at få adgang til den manuelle udløsning skal du hæve motorhjelmen og fjerne pyntedækslet på frontrummet – se billedet.

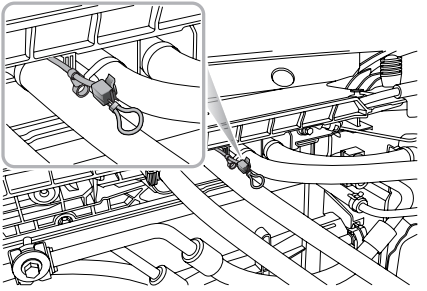

Træk i udløsningskablets håndtag, og fjern konnektoren, mens der fastholdes spænding på kablet. Det deaktiverer låseenheden.

Identifikationsmærkat for elektrisk opladning

Identifikationsmærkat på langsomt opladningskit

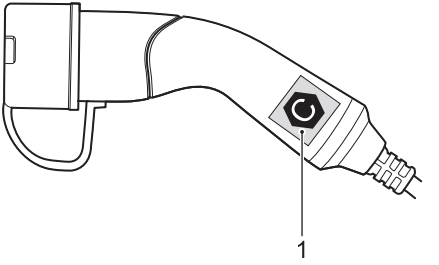

1 Identifikationsmærkat for AC-opladning

Bemærk: Brugerne kan købe et langsomt opladningskit fra et autoriseret MG-værksted.

Identifikationsmærkater på opladningsport

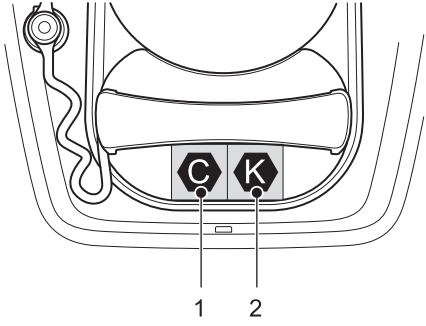

1 Identifikationsmærkat for AC-opladning

2 Identifikationsmærkat for DC-opladning

Forholdsregler for AC- eller DC-opladning

Efter åbning af opladningsportens dør kontrolleres identifikationssymbolet for opladning på stikdækslet. Kontrollér identifikationssymbolet for opladning på AC- eller DC-opladningskablet. Efter at have kontrolleret, at bogstavtegnene på opladningsidentifikationssymbolerne matcher, går du videre til næste opladningstrin.

Bemærk: Risiko for fejl, brand eller personskade osv. ved brug af et opladningsstik med identifikationssymboler, der ikke matcher.

Tabel for symboler for elektriske opladningsidentifikationsmærkater

Forsyningstype	Konfiguration	Type af tilbehør	Spændingsinterval	Identifikator
AC	7P	Bilstik og bilindgang	≤480V	C
DC	7P+2P	Bilstik og bilindgang	50 V–500 V	K

Hurtig opladning

Bemærk: Læs omhyggeligt betjeningsinstruktionerne til udstyret inden brug af den hurtige ladestation. Der kan være forskellige instruktioner til hver enkelt type lader.

Bemærk: Ladestikkets kabel skal være kortere end 30 m.

Søg professionel assistance i tilfælde af tvivl.

Sikkerhedsforanstaltninger ved hurtig opladning

- Inden tilkobling af hurtigladeren skal bilens strømsystem slås fra, og der ventes i 10 sekunder.

Bemærk: Hvis du på noget tidspunkt under opladningen vil kontrollere ladningsgraden, skal du slå bilens strømsystem til. Højspændingsbatteriets ladningsgrad vises i meddelelsescenteret i instrumentgruppen.

Bemærk: Med hensyn til sikkerhed og brugslevetid for højspændingsbatteriet: ved brug af en hurtig opladningsstation til at oplade bilen vil batteriet (type 2) ikke blive helt opladet, og derfor kan instrumentgruppen vise mindre end 100 % effekt. Hvis du har planlagt en lang køretur, anbefales det at benytte et langsomt opladningspunkt til at oplade bilen, så det ikke vil påvirke din køretur.

Langsom opladning

Bemærk: Den eneste måde, højspændingsbatteriet kan nå optimal ligevægtstilstand (udligningsladning) på, er at udføre en komplet langsom opladning.

Højspændingsbatteriladere kan fås med forskellige effektudgange. Ladere med udgange på op til 11 kW anses generelt for at være langsomme ladere. Ladere på mere end 11 kW anses for at være hurtigladere, og hurtigladere kan fås med AC- eller DC-udgange. Generelt set har AC-laderne nominelt 43 kW og DC-laderne 50 kW plus.

Opladningstider er afhængige af laderudgangen.

For at udføre en langsom udligningsopladning anbefales det, at laderudgangen ikke overstiger 11 kW.

Bemærk: Ladere på op til 7 kW effektudgang forsynes via almindelig enfaset husholdningsstrøm. Ladere med en mærkekapacitet derover, for eksempel 11 kW, kræver en trefaset strømforsyning.

AC-ladepunkter

VIGTIGT
Sørg for kun at bruge ladepunkter, der opfylder IEC 61851 og IEC 62196, når bilen tilkobles.

Brug af en AC-opladningsenhed:

1 Sørg for, at bilens strømsystem er slået fra, og alle døre er lukkede.

2 Åbn ladeportens luge, og fjern det vandtætte stikdæksel fra 7-bens ladestikkets konnektor.

3 Tilslut kablet fra ladepunktet i bilen. Lås bilen.

4 Når opladningen er afsluttet, afbrydes strømmen, bilens låses op, og stikket kobles fra bilen.

5 Sørg for, at ladestikket er fri for snavs, og monter det vandtætte stikdæksel. Luk ladepunktets luge.

Bemærk: Hvis du på noget tidspunkt under opladningen vil kontrollere ladningsgraden, skal du slå bilens strømsystem til. Højspændingsbatteriets ladningsgrad vises i meddelelsescenteret i instrumentgruppen.

Opladning i boliger

Opladning i hjemmet kan udføres med en hjemmeopladningsanordning. Denne enhed kan tilsluttes til en standardstikkontakt i hjemmet. Spørg en MG-autoriseret reparatør om detaljerne.

Under opladningen skal bilens strømsystem være slukket. Udfør følgende procedure for at oplade bilen:

1 Sørg for, at bilens strømsystem er slået fra, og alle døre er lukkede.

2 Åbn ladeportens luge, og fjern det vandtætte stikdæksel fra 7-bens ladestikkets konnektor. Sørg for, at omgivelserne er rene, tørre og fri for snavs.

3 Tilslut 7-bens ladestikket i bilstikket.

4 Tilslut opladningsenhedens stik i hjemmets elforsyning. Lås bilen.

5 Når opladningen er afsluttet, afbrydes strømmen, bilen låses op, og ladekablet kobles fra bilen og derefter stikket i hjemmet.

6 Sørg for, at ladestikket er fri for snavs, og monter det vandtætte stikdæksel. Luk ladepunktets luge.

Bemærk: Hvis du på et tidspunkt under opladningen ønsker at kontrollere opladningstilstanden, skal du skifte bilens strømsystem til ON-position. Højspændingsbatteriets opladningstilstand vil blive vist i meddelelsescenteret i instrumentgruppen.

Oplysninger om opladning

I begyndelsen af opladningen vises følgende oplysninger i instrumentgruppens meddelelsescenter.

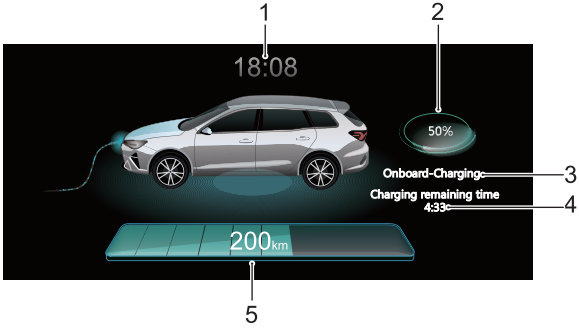

1 Aktuelt klokkeslæt

2 Status for højspændingsbatteripakke

3 Ladestatus

4 Opladningstid til fuld stand

5 Rækkevidde

Bemærk: De oplysninger, der vises i instrumentgruppen, kan være forskellige alt efter bilkonfiguration.

Supplerende opladning

Udligningsopladning betyder, at batteriets styringssystem efter en normal ladeproces går i en tilstand, hvor det vil forsøge at udligne ladningen i hver enkelt battericelle.

Hvis en udligningsopladning ikke er blevet udført i et stykke tid viser meddelelsescenteret i instrumentgruppen "Oplad langsomt bilen". Se 'Langsom opladning' i afsnittet 'Start og kørsel'.

Det tager gennemsnitligt mindst 7 timer (enfaset strøm) eller 4,9 timer (trefaset strøm) at fuldføre en opladning, der omfatter udligningsopladningen, for batteritype 1.

Det tager gennemsnitligt mindst 8,5 timer (enfaset strøm) eller 5,9 timer (trefaset strøm) at fuldføre en opladning, der omfatter udligningsopladningen, for batteritype 2.

Bemærk: De omgivende temperaturer har indvirkning på opladningstiden, det kan tage længere tid at fuldføre en opladning, når de omgivende temperaturer er lave.

Ladetider

Højspændingsbatteriets ladetider kan variere afhængigt af forskellige faktorer, som omfatter: strømkapacitet, ladetilstand, omgivende temperatur og enhedstype/strøm.

Hurtig ladetid

Hurtigladere varierer i effektudgang, og det tager gennemsnitligt 40-60 minutter at lade højspændingsbatteriet op til 80 % (80 % vist i instrumentgruppe) med en gennemsnitlig hurtiglader.

Bemærk: De omgivende temperaturer har indvirkning på opladningstiden, det kan tage længere tid at fuldføre en opladning, når de omgivende temperaturer er lave eller høje.

Langsom ladetid

Det tager gennemsnitligt ca. 6,5 timer (enfaset strøm) eller 4,4 timer (trefaset strøm) at lade højspændingsbatteriet fra advarsel om lavt batteri op til 100 % for batteritype 1 (lademængde kan kontrolleres i instrumentgruppen).

Det tager gennemsnitligt ca. 8 timer (enfaset strøm) eller 5,4 timer (trefaset strøm) at lade højspændingsbatteriet fra advarsel om lavt batteri op til 100 % for batteritype 2 (lademængde kan kontrolleres i instrumentgruppen).

- Ved lave temperaturer vil ladetiden være længere.
- Hvis der ikke er udført en udligningsopladning i længere tid, vil den påkrævede ladetid være længere.
- Der skal udføres en udligningsopladning inden brug af bilen efter længere tids opbevaring eller manglende brug. I disse tilfælde vil ladetiden være længere.

Bemærk: Bemærkningerne herover om langsom opladning angår en AC-ladeenhed. Brug af enheden til langsom opladning via elforsyning i hjemmet kan forøge ladetiderne med op til 3 gange.

Vejledende ladetider for batteritype 1

Bemærk: Disse tider er kun vejledende.

Hurtig opladning		Fra alarmstatus (advarslen om lavt højspændingsbatteri i instrumentgruppens meddelelsescenter) til 80 % tager det næsten 40 minutter.		
Langsom opladning	Elektricitet fra boliger	Fra alarmstatus (advarslen om lavt højspændingsbatteri i instrumentgruppens meddelelsescenter) til 100 % (højspændingsbatteriets ladningsgrad vist i instrumentgruppens meddelelsescenter) tager det næsten 20,8 timer.	Fra alarmstatus (advarslen om lavt højspændingsbatteri i instrumentgruppens meddelelsescenter) til 100 % (højspændingsbatteriets ladningsgrad vist i instrumentgruppens meddelelsescenter) og udligning tager det næsten 21,3 timer.	Det tager ca. 22,8 timer at udføre en udligningsopladning til første brug, når bilen har været parkeret eller opbevaret i lang tid.
	AC-ladestation (enfaset strøm, ca. 7 kW)	Fra alarmstatus (advarslen om lavt højspændingsbatteri i instrumentgruppens meddelelsescenter) til 100 % (højspændingsbatteriets ladningsgrad vist i instrumentgruppens meddelelsescenter) tager det næsten 6,5 timer.	Fra alarmstatus (advarslen om lavt højspændingsbatteri i instrumentgruppens meddelelsescenter) til 100 % (højspændingsbatteriets ladningsgrad vist i instrumentgruppens meddelelsescenter) og udligning tager det næsten 7 timer.	Det tager ca. 8,5 timer at udføre en udligningsopladning til første brug, når bilen har været parkeret eller opbevaret i lang tid.

Langsom opladning	AC-ladestation (trefaset strøm, ca. 11 kW)	Fra alarmstatus (advarslen om lavt højspændingsbatteri i instrumentgruppens meddelelsescenter) til 100 % (højspændingsbatteriets ladningsgrad vist i instrumentgruppens meddelelsescenter) tager det næsten 4,4 timer.	Fra alarmstatus (advarslen om lavt højspændingsbatteri i instrumentgruppens meddelelsescenter) til 100 % (højspændingsbatteriets ladningsgrad vist i instrumentgruppens meddelelsescenter) og udligning tager det næsten 4,9 timer.	Det tager ca. 6,4 timer at udføre en udligningsopladning til første brug, når bilen har været parkeret eller opbevaret i lang tid.

Vejledende ladetider for batteritype 2

Bemærk: Disse tider er kun vejledende.

Hurtig opladning		Fra alarmstatus (advarslen om lavt højspændingsbatteri i instrumentgruppens meddelelsescenter) til 80 % tager det næsten 40 minutter.		
Langsom opladning	Elektricitet fra boliger	Fra alarmstatus (advarslen om lavt højspændingsbatteri i instrumentgruppens meddelelsescenter) til 100 % (højspændingsbatteriets ladningsgrad vist i instrumentgruppens meddelelsescenter) tager det næsten 25,6 timer.	Fra alarmstatus (advarslen om lavt højspændingsbatteri vises i instrumentgruppens meddelelsescenter) til 100 % (højspændingsbatteriets ladningsgrad vises i instrumentgruppens meddelelsescenter) og udligning tager det næsten 26,1 timer.	Det tager ca. 27,6 timer at udføre en udligningsopladning til første brug, når bilen har været parkeret eller opbevaret i lang tid.
	AC-ladestation (enfaset strøm, ca. 7 kW)	Fra alarmstatus (advarslen om lavt højspændingsbatteri i instrumentgruppens meddelelsescenter) til 100 % (højspændingsbatteriets ladningsgrad vist i instrumentgruppens meddelelsescenter) tager det næsten 8 timer.	Fra alarmstatus (advarslen om lavt højspændingsbatteri i instrumentgruppens meddelelsescenter) til 100 % (højspændingsbatteriets ladningsgrad vist i instrumentgruppens meddelelsescenter) og udligning tager det næsten 8,5 timer.	Det tager ca. 10 timer at udføre en udligningsopladning til første brug, når bilen har været parkeret eller opbevaret i lang tid.

Langsom opladning	AC-ladestation (trefaset strøm, ca. 11 kW)	Fra alarmstatus (advarslen om lavt højspændingsbatteri i instrumentgruppens meddelelsescenter) til 100 % (højspændingsbatteriets ladningsgrad vist i instrumentgruppens meddelelsescenter) tager det næsten 5,4 timer.	Fra alarmstatus (advarslen om lavt højspændingsbatteri i instrumentgruppens meddelelsescenter) til 100 % (højspændingsbatteriets ladningsgrad vist i instrumentgruppens meddelelsescenter) og udligning tager det næsten 5,9 timer.	Det tager ca. 7,4 timer at udføre en udligningsopladning til første brug, når bilen har været parkeret eller opbevaret i lang tid.

Aflader

Bilen er udstyret med en afladningsfunktion. Den kan omdanne højspændingsjævnstrøm i højspændingsbatteriet til vekselstrøm til boliger.

Denne afladningsfunktion kan anvendes ved at bruge et afladningssæt.

Bemærk: Brugere har mulighed for at købe afladningssættet hos et autoriseret MG-værksted.

Følg instruktionerne herunder for at bruge afladningsfunktionen:

1 Lås bilen op, og åbn AC-ladeporten (ladeporten er også afladningsporten).

2 Indsæt afladningskonnektoren i afladningsportens stik.

3 Åbn energistyringsgrænsefladen på underholdningsskærmen, og sørg for, at afladningens afbrydelsesstrøm er indstillet. Efter indstilling klikkes der på knappen til start af afladning, den elektroniske lås låser afladningspistolen på plads, og bilen sættes i afladningstilstand. Du må ikke på dette tidspunkt forsøge at fjerne afladningspistolen med tvang, da det vil beskadige låsemekanismen.

4 Brugeren kan klikke på knappen til stop af afladning på underholdningsskærmen for at stoppe afladningen, eller stoppe afladningen, når strømmen er afladet til den indstillede afbrydelsesværdi. På dette tidspunkt udløses den elektroniske lås automatisk, og afladningspistolen kan fjernes.

5 Kontrollér, at der ikke er snavs eller fremmedlegemer i ladeporten, monter ladeportens dæksel, og luk lugen til ladepunktet.

Bemærk: Når bilen er begyndt at aflade, og hvis underholdningsskærmen slukker, opretholder bilen stadig afladningstilstanden.

Bemærk: Under afladning kan START/STOP-kontakten sættes i positionen "TIL" for via instrumentgruppen at kontrollere højspændingsbatteripakkens aktuelle strømstatus og kørerækkevidde.

Bemærk: Under afladningen kan brugere stadig indstille afladningens strømafbrydelsespunkt.

Bemærk: Under afladning kan bilen ikke sættes i "KLAR"-tilstand.

Bemærk: Brug af afladningsfunktionen reducerer bilens kørerækkevidde.

VIGTIGT
• Inden afladningen påbegyndes, skal afladningskonnektorens og -pistolens tilstand kontrolleres. • Hvis det er nødvendigt at bruge afladningsfunktionen på våde dage, skal du være særlig opmærksom på at beskytte området omkring afladningsporten og afladningspistolen mod vand, regn eller sne. • I tilfælde af unormale fænomener som for eksempel mærkelig lugt, røg eller overophedning under afladningen, SKAL det elektriske kredsløb frakobles med det samme og afladningen standses.

Elektrisk drev, transmission

Anvisninger

Følgende oplysninger er meget vigtige. Læs dem omhyggeligt inden brug:

- Den elektriske drivlinje består af en højspændingsenhed. Rør IKKE ved nogen drivkomponenter, medmindre du er korrekt uddannet og kvalificeret.
- Inden køretøjets strømsystem tændes, skal du lukke døren, sørge for, at køretøjets gear er i P eller N, træde på bremsepedalen og aktivere EPB.
- Når køretøjets strømsystem er KLAR, og bremsen og EPB stadig er aktiveret, skal du skifte til det ønskede gear.
- Slip parkeringsbremsen, men hold stadig bremsepedalen aktiveret, indtil du er klar til at manøvrere. Når bremsepedalen er sluppet på flad vej kan køretøjet begynde at bevæge sig langsom, uden at der trædes på speederen.

Gearskiftekontrol

Tryk IKKE på skiftekontrolknappen, mens du kører.

Drej IKKE skiftekontrolknappen til hverken P eller R fra positionen D, mens du kører, eller mens bilen er i bevægelse. Det vil medføre alvorlig beskadigelse af den elektriske drivlinje eller forårsage en ulykke.

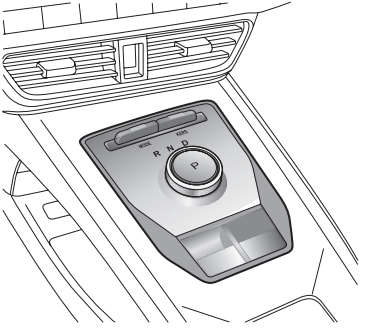

Skiftekontrolknappen skifter som standard til positionen for den stabile mellemtilstand. Der er to ustabile positioner med og mod uret, skiftekontrolknappen vender tilbage til den stabile mellemtilstand, når knappen slippes.

- P Parkering

  Når skiftekontrolknappen er i denne position, er den elektroniske parkeringsbremse aktiveret. Vælg kun dette gear, når bilen holder stille.

  Bemærk: Det elektroniske parkeringsbremse skal deaktiveres via EPB-kontakten. Se "Elektronisk parkeringsbremse (EPB)" i afsnittet "Bremsesystem".

  Bemærk: Når det elektroniske parkeringssystem ikke aktiveres, aktiveres parkeringsfunktionen i den elektriske transmission, og gearkontrollampen P på skiftekontrolknappen blinker. Hvis skiftekontrolknappen bruges til at vælge et andet gear, skiftes der væk fra Park.

  Der er trykkes på skiftekontrolknappen for at vælge position P.

  Hvis START/STOP-kontakten bruges til at slukke for køretøjet, vælges og aktiveres P automatisk.

  Hvis bremsepedalen slippes, spændes førersikkerhedsselen op, førerdøren åbnes, og P vælges og aktiveres automatisk.

- R Bak

  Vælg kun dette gear, når bilen holder stille, og du vil køre bagud.

  Træd på bremsepedalen, drej skiftekontrolknappen mod uret til enden, og slip den. Den fjederbelastede skiftekontrolknap vender tilbage til en central position, og bilen går i bakposition.

- N Neutral

  Vælg dette gear, når bilen holder stille (for eksempel når der ventes på trafiklys).

  Træd på bremsepedalen i Parkering, drej skiftekontrolknappen med uret eller mod uret til den første ikke-stationære position, og slip den. Den fjederbelastede skiftekontrolknap vender tilbage til en central position, og bilen går i frigear.

  Drej i bakposition skiftekontrolknappen med uret til den første ikke-stationære position, og slip den. Den fjederbelastede skiftekontrolknap vender tilbage til en central position, og bilen går i frigear.

Når D er valgt, skal du dreje skiftekontrolknappen mod uret til den første ikke-stationære position og slippe den. Den fjederbelastede skiftekontrolknap vender tilbage til en central position, og bilen går i frigear.

- D Kørsel

  Dette gear bruges til normal kørsel.

  Træd på bremsepedalen i Parkering, drej skiftekontrolknappen med uret til enden, og slip den. Den fjederbelastede skiftekontrolknap vender tilbage til en central position, og bilen går i køreposition.

  Drej i R eller N skiftekontrolknappen med uret til enden, og slip den. Den fjederbelastede skiftekontrolknap vender tilbage til en central position, og bilen går i køreposition.

  Når bilen holder stille og har stået i Neutral i mere end 2 sekunder, skal du aktivere bremsepedalen, dreje skiftekontrolknappen med uret til endepunktet og slippe den. Den fjederbelastede skiftekontrolknap vender tilbage til en central position, og bilen går i køreposition.

Af sikkerhedsmæssige årsager skal bremsepedalen ALTID bruges, når der skiftes mellem positionerne R og D.

Kørsel på bakker

Hvis det er nødvendigt med et kort stop på en bakke, for eksempel på grund af en trafikprop, må du IKKE bruge speederen ofte til at forhindre bilen i at rulle tilbage. Det kan medføre overophedning af den elektriske drivlinje og endda beskadigelse af systemet.

Bakkestart

Ved start på en bakke kan den elektroniske parkeringsbremses (EPB) starthjælpefunktion bruges til at forhindre bilen i at rulle bagud. For yderligere oplysninger om denne funktion henvises til "Elektronisk parkeringsbremse (EPB)" i afsnittet "Bremsesystem".

Modeller, der er udstyret med bakkehold, kan bruge denne funktion som hjælp til at starte på bakker. For yderligere oplysninger om systemet til bakkehold henvises til "Bakkehold" i afsnittet "Bremsesystem".

Bemærk: Hjælpen fra disse funktioner kan ikke trodse fysikkens love. Kør IKKE bilen ud over dens fysiske begrænsninger. Det vil stadig medføre tab af kontrol.

Køretilstand

Undgå at skifte mellem kørselstilstand under kørsel. Det kan aflede førerens opmærksomhed fra vejforholdene og medføre en ulykke.

I hver enkelt af de forskellige kørselstilstande bruger kontrolsystemet forskellige kontrolstrategier til outputkontrol.

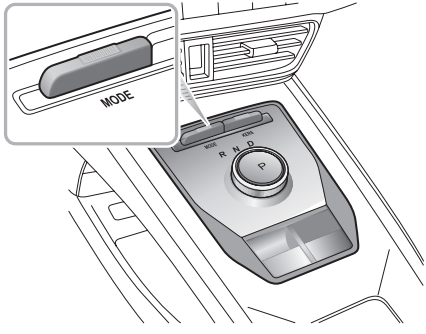

Føreren kan vælge tre køretilstande ved hjælp af MODE-kontakten:

1 Eco-tilstand

Køretøjet er i tilstanden for lavt energiforbrug, der bruges til strømbesparende kørsel.

2 Komforttilstand

Køretøjet er af afbalanceret til daglig kørsel.

3 Sportstilstand

Sportstilstand fokuserer på at levere mere kraft for at forøge ydelsen.

Konstant brug af sportstilstand øger strømforbruget.

Når der skiftes køretilstand, vises følgende i meddelelsescentret: Eco, Komfort, Sport.

Når der vælges andre køretilstande, vælges der automatisk også indstillinger i andre systemer som f.eks. elektronisk styring og klimaanlæg – se diagrammet nedenfor:

Kø-retil-stand	Strøm-til-stand	Sty-retil-stand	A/C-til-stand	Brem-setil-stand
Eco	Eco	By	Eco	Normal
Komfort	Normal	Normal	Normal	Normal
Sport	Sport	Dyna-misk	Sport	Sport

Bemærk: Når Eco-tilstand er valgt, fungerer klimaanlægget i en tilstand med lavt energiforbrug for at forøge bilens effekt.

Energiregenerering

Deceleration forårsaget ved energiregenerering er IKKE en erstatning for sikker bremsning. Føreren skal ALTID være forberedt på at udføre bremsemanøvrer af hensyn til sikker kørsel.

Når bilen er i en bremse-, frigears- eller friløbstilstand, aktiveres funktionen til energiregenerering, og motoren omdanner en del af bilens kinetiske energi til elektrisk energi, som derefter oplagres i højspændingsbatteriet.

Energi kan ikke regenereres eller er begrænset under visse forhold, for eksempel:

- N-gear er valgt (kør ikke på friløb i N-gear under kørsel);
- Under momentintervention (brug af SCS eller traktionskontrol);
- Højspændingsbatteriet er fuldt opladet;
- Højspændingsbatteriets temperatur er for høj eller for lav.

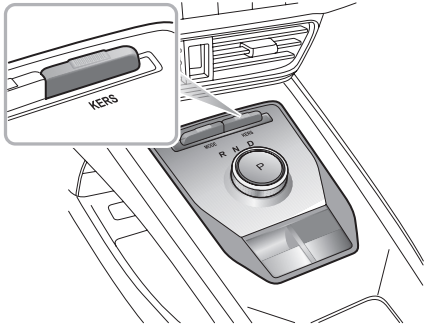

Føreren kan vælge tre niveauer for energiregenerering ved hjælp af KERS-kontakten:

1 Kraftig

Kraftigt niveau: Maksimal energi regenereres, bilen udviser kortere friløbsafstande og en stærk følelse af modstand eller motorbremsning. Meddelelsescentret viser ③.

2 Moderat

Moderat niveau: Moderat energi regenereret. Meddelelsescentret viser ②.

3 Let

Let niveau: Minimal energi regenereres, bilen udviser længere friløbsafstande og ingen markant følelse af modstand eller motorbremsning. Meddelelsescentret viser ①.

Bemærk: Det anbefales at vælge niveauet Let eller Moderat på overflader med dårligt vejgreb (f.eks. isbelagte veje).

Beskyttelsestilstand

Når bilen parkeres, skal den parkeres sikkert og alle trafikregler overholdes.

Beskyttelse mod motoroverophedning af den elektriske drivlinje

Den elektriske drivlinje kan blive meget varm i et miljø med høje temperaturer og hyppig start, hyppig hurtig acceleration og deceleration, længerevarende kontinuerlig stejl kørsel opad og overbelastning af den elektriske drivlinje. For at undgå beskadigelse af motoren udfører systemet en beskyttelsesfunktion mod overophedning, advarselslampen tændes, og advarselsmeddelelsen "Overophedning af motor" vises samtidigt. Efter nogle få sekunder forsvinder advarselsmeddelelsen, men advarselsindikatoren lyser stadig.

Parkér i dette tilfælde bilen, eller sørg for en lav belastning, og fortsæt med at køre bilen ved en konstant hastighed for at køle motoren. Først når motortemperaturen er faldet, advarselsindikatoren er slukket, og advarselsmeddelelsen forsvinder, kan bilen køres normalt.

Hvis den elektriske drivlinje er kølet ned i længere tid (ca. 20 minutter), og advarselsindikatoren ikke er forsvundet,

skal bilen parkeres sikkert og et autoriseret MG-værksted kontaktes med det samme. I modsat fald kan det beskadige den elektriske drivlinje alvorligt.

VIGTIGT
Når motoren til den elektriske drivlinje er under beskyttelse mod overophedning, vil bilens effekt være begrænset for at undgå beskadigelse af motoren (informationscenteret viser "Effekt begrænset, begrænset hastighed", og advarselslampen lyser). Efter deceleration forsvinder advarslerne, når motortemperaturen vender tilbage til normal.

Motorfejl på den elektriske drivlinje

Hvis der registreres en fejl i motoren eller strømelektronikboksen til den elektriske drivlinje, lyser advarselslampen , og samtidig vises advarselsmeddelelsen "Motorfejl, se håndbogen". Kontakt et autoriseret MG-værksted med det samme.

Fejl i den elektriske transmissions parkeringssystem

Hvis der registreres en fejl i styreenheden for den elektriske parkeringsmotor, tændes advarselsindikatoren , og advarslen "Fejl i parkeringssystem, se håndbog" vises samtidig. Efter nogle få sekunder forsvinder advarslen, men advarselslampen lyser stadig. Kontakt straks et autoriseret MG-værksted.

Fejl i den elektriske transmission

I nogle tilfælde, når der registreres en fejl, lyser advarselsindikatoren gult eller rødt afhængigt af forskellige fejl, og advarslen "Fejl i køretøjets styresystem, Bed om hjælp på servicestation!" eller "Fejl i køretøjets styresystem, Kør forsigtigt!" vises samtidigt. Efter nogle få sekunder forsvinder advarselsmeddelelsen, men advarselsindikatoren lyser stadig.

I nogle tilfælde skifter den elektriske transmission til Limp-tilstand og fungerer kun ved bestemte hastigheder. Kontakt straks et autoriseret MG-værksted.

Alvorlig funktionsfejl

I nogle tilfælde, når der registreres en fejl eller alvorlig fejl i den elektriske transmission, lyser advarselsindikatoren rødt, og advarslen "Fejl i køretøjets styresystem, Stands sikkert!" vises samtidig. Efter nogle få sekunder forsvinder advarselsmeddelelsen, men advarselsindikatoren lyser stadig. For at beskytte den elektriske transmission isolerer strømsystemet den elektriske transmission, og bilen kan ikke køres. Kontakt straks et autoriseret MG-værksted.

I nogle tilfælde, når der registreres en fejl eller alvorlig fejl i gearskiftesystemet, viser meddelelsescentret "EP". Hvis køretøjets hastighed er under en forudindstillet hastighed, isolerer strømsystemet af sikkerhedsmæssige årsager den elektriske transmission, og køretøjet kan ikke køres. Kontakt straks et autoriseret MG-værksted.

Bremsesystem

Bremsepedalens frigang er 0-30 mm.

Kørsel gennem vand eller kraftig regn påvirker bremseeffektiviteten negativt. SCS-systemet (stabilitetskontrolsystem) omfatter en aftørringsfunktion af bremseskiver, der aktiveres, når forrudeviskerne bruges. Men hold altid en sikker afstand til andre køretøjer, og træd straks på bremsepedalen under forhold, hvor viskerne ikke bruges.

Elektronisk hydraulisk bremsesystem (EHBS)

Bilen er udstyret med et elektronisk hydraulisk bremsesystem. Vær altid opmærksom på følgende under brug:

- EHBS-systemet fungerer kun med strømsystemet i READY-tilstand. Lad aldrig bilen køre i friløb, mens strømsystemet er slået fra.
- Hvis strømsystemet af en eller anden årsag slår fra eller svigter under kørsel, skal bilen standses så hurtigt, som trafikforholdene tillader, og bremsepedalen trædes ned med større kraft. Fortsæt IKKE med at køre – kontakt et autoriseret MG-værksted øjeblikkeligt.
- Hvis EHBS-systemets ydelse forringes på grund af utilstrækkelig effekt eller af andre årsager, er det nødvendigt at bruge flere kræfter end normalt på bremsepedalen for at standse bilen.
- Hvis EHBS-systemet svigter, tændes den gule advarselslampe (!) i instrumentgruppens meddelelsescenter. På det tidspunkt begynder HBC-systemet at give assistance, mens hjælpeydelsen er relativt lav. Sæt farten ned og stop, så snart det er sikkerhedsmæssigt forsvarligt, og kontakt snarest muligt et autoriseret værksted.

Bremsereaktionstilstand

EHBS har 2 forskellige bremsereaktionstilstande:

- Standard: Leverer en normal bremseforstærkning og bremsepedalfølelse.
- Sport: Leverer en ekstra bremseforstærkning og en mere følsom bremsepedalfornemmelse.

Brugeren kan vælge reaktionstilstanden via funktionen til valg af kørselstilstand – se "Elektrisk drivlinje" i afsnittet "Start og kørsel".

Bemærk: Hvis der skiftes kørselstilstand under kørsel, ændres bremsereaktionen muligvis ikke med det samme. Når bilen er standset op, og bremsepedalen slippes, skifter tilstanden automatisk.

Hydraulisk boosterkompensationssystem (HBC)

Bilen er udstyret med et hydraulisk servokompensationssystem. Hvis EHBS-systemet svigter, begynder HBC-systemet at levere assistance. Hvis enten HBC- eller EHBS-systemet svigter, mens det andet er i stand til at levere assistance på normal vis, tændes den gule lampe ⓘ i instrumentgruppens meddelelsescenter. På det tidspunkt er servoassistanceydelsen relativt lav, sæt farten ned og stop, så snart det er sikkerhedsmæssigt forsvarligt, og kontakt snarest muligt et autoriseret værksted.

Hvis både HBC- og EHBS-systemet svigter, tændes den røde lampe ⓘ i instrumentgruppens meddelelsescenter. Stop i dette tilfælde bilen, så snart det er sikkert, og kontakt et autoriseret MG-værksted så hurtigt som muligt.

Bemærk: Når den gule lampe ⓘ i instrumentgruppens meddelelsescenter tændes, og HBC-systemet begynder at levere bremseassistance, kan der høres en summelyd, når der trædes på bremsepedalen. Dette er normal systemdrift under sådanne omstændigheder.

Kooperativt regenerativt bremsesystem (CRBS)

Bilen er udstyret med kooperativt regenerativt bremsesystem (CRBS), som kan omdanne bilens bevægelsesenergi til elektrisk strøm under bremsning og lagrer energien i HV-batteriet for at forlænge rækkevidden.

Bemærk: Når CRBS aktiveres, kan føreren høre en lille driftslyd fra motoren og føle en let vibration på bremsepedalen ved lav hastighed. Dette er en normal fornemmelse.

Elektronisk bremsekraftfordeling (EBD)

Bilen er udstyret med elektronisk bremsekraftfordeling (EBD), som for at opretholde bremseeffektiviteten fordeler bremsekræfter mellem for- og baghjul under alle belastningsforhold.

Elektronisk bremseassistance (EBA)

Din bil er udstyret med elektronisk bremseassistance, der reagerer på den hastighed, med hvilken der trædes på bremsepedalen. Hvis der i en nødsituation trædes hurtigere på bremsen end de grænseværdier, der er angivet i system, aktiveres fuld ABS-bremsning for at standse bilen på kortest mulig længde.

ABS-system

Når der køres med høj fart eller der er risiko for akvaplaning, dvs. når et lag vand forhindrer tilstrækkelig kontakt mellem dæk og vejoverflade, kan ABS-systemet ikke overvinde de fysiske begrænsninger ved at standse bilen over en kort afstand. I disse tilfælde er det førerens ansvar at holde en sikker afstand til andre køretøjer.

Pump IKKE bremsepedalen på noget tidspunkt, da det vil afbryde ABS-funktionen og kan forlænge bremselængden.

ABS-systemet kan forhindre hjulene i at blokere under bremsning, så føreren kan bevare styringen over bilen.

Under normale bremseforhold aktiveres ABS ikke. Men når bremsekraften overstiger det tilgængelige greb mellem dækkene og vejfladen og dermed får hjulene til at låse, aktiveres ABS-systemet automatisk. Det vil være genkendeligt på en hurtig pulsering, der mærkes gennem bremsepedalen.

Hvis der opstår en nødsituation, skal føreren anvende fuld bremsekraft for at aktivere ABS, selv når vejoverfladen er glat.

Bemærk: På bløde overflader som f.eks. løs sne, sand eller grus kan køretøjer med ABS have en bremselængde, der er større end dem uden ABS. Det skyldes, at den naturlige virkning af låste hjul på bløde overflader er at opbygge en kile af materiale foran (eller på siden af, ved styring) dækkets kontaktflade. Denne virkning hjælper bilen med at standse ved bremsning eller med at ændre retning ved styring.

VIGTIGT
ABS kan ikke pålideligt erstatte førerens forkerte kørsel eller mangel på erfaring.

Bakkehold (HHC)

HHC er underlagt begrænsninger ved eksponering for ugunstige forhold som for eksempel våde eller isede overflader og stejle hældninger.

Kraftig anvendelse af bremsepedalen ved standsning er påkrævet af HHC for at generere tilstrækkeligt bremsetryk og bevare standsningen.

HHC hjælper føreren ved at "fastholde" bilen under bakkestart. Hvis føreren slipper bremsepedalen, holder HHC køretøjet stille et øjeblik.

Følgende betingelser skal være opfyldt for at aktivere HHC:

- Førerdøren er lukket, og førerens sikkerhedssele er spændt.
- Køretøjet standses på en skråning i mere end 2 sekunder.
- SCS er aktiv og fejlfri.
- EPB er fejlfri og slippes.
- Strømsystemet er klar.
- Gear D eller R er valgt.
- Der er påført tilstrækkelig kraft på bremsepedalen.

Bemærk: Når HHC-systemet arbejder på at holde bilen stille, vender pedalen ikke tilbage til sin startposition, selvom føreren slipper bremsepedalen, men

forbliver i nedtrykket position. Når HHC forlader arbejdstilstand, vil bremsepedalen vende tilbage til den oprindelige position.

Bemærk: HHC er tilgængelig i både fremadgående og bagudgående retning, når der sættes i gang op ad bakke.

Auto Hold-funktion

Auto Hold-funktionen kan ikke garantere bilens stabilitet, når der sættes i gang eller bremses på bakker især på glatte eller isede overflader.

Når Auto Hold-funktionen bruges til at stabilisere bilen, for eksempel på grund af nedlukning af strømsystemet, frigivelse af sikkerhedsselen eller tryk på Auto Hold-kontakten, aktiveres den elektroniske parkeringsbremse. Det kan ikke garanteres, at bilen stabiliseres i alle tilfælde. For eksempel hvis baghjulene er på en glat vejflade, eller bilens hældning er for stor. Sørg for inden udstigning, at bilen er sikkert stabiliseret.

Føreren skal være fuldt opmærksom og holde øje med omgivelserne, selvom bilen er udstyret med et Auto Hold-system.

Auto Hold-funktionen kan ikke garantere, at den elektroniske parkeringsbremse fungerer i alle tilfælde, hvor strømsystemet lukkes ned. Sørg for, at den elektroniske parkeringsbremse er aktiveret, og at bilen er stabiliseret, inden du stiger ud af bilen.

Auto Hold-funktion skal slås fra, når bilen er i vaskehal, ellers kan den elektroniske parkeringsbremse pludselig aktiveres og forårsage beskadigelse på bilen.

Hvis bilen skal stoppe hyppigt i længere tid (f.eks. ved rødt lys, stop på en rampe eller stop and go med trafikken), og strømsystemet er aktivt , hjælper Auto Hold-systemet med at stabilisere bilen, så du kan fjerne foden fra bremsepedalen.

Auto Hold-funktionen har 3 hovedtilstande:

1 Standby:

Når førerens sikkerhedssele er spændt, førerdøren er

lukket, og strømsystemet er READY, kan du trykke på Auto Hold-kontakten for at skifte funktionen fra deaktiveret tilstand til standby-tilstand. Auto Hold-kontaktens indikator tændes.

2 Parkering:

Når bremsepedalen er trykket helt ned, og bilen er standset fuldstændigt, skifter Auto Hold-funktionen fra standby-tilstand til parkeringstilstand. I denne tilstand lyser den grønne indikator (Ⓟ) i instrumentgruppen.

Når Auto Hold-funktionen er i parkeringstilstand, deaktiveres funktionen automatisk, når der indkobles fremad- eller bagudgående gear og der trædes på speederen.

3 Fra:

Tryk på Auto Hold-kontakten igen for at så funktionen fra.

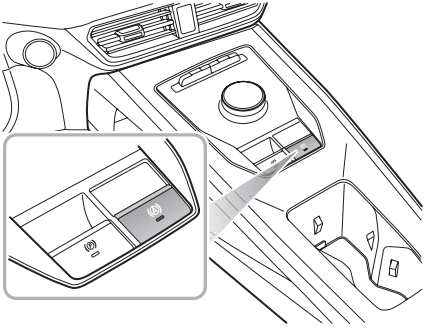

Under nogle omstændigheder, for eksempel når sikkerhedsselen spændes op, strømsystemet slås fra, eller bilen er statisk i et vist tidsrum, medfører det, at Auto Hold-funktionens parkeringstilstand afsluttes. På dette tidspunkt aktiveres den elektroniske parkeringsbremse.

Bemærk: Når Auto Hold er i parkeringstilstand, vender pedalen ikke tilbage til sin startposition, men forbliver i nedtrykket position, også selv om føreren slipper bremsepedalen. Når Auto Hold-funktionen automatisk deaktiveres, eller når den afslutter parkeringstil-

standen og aktiverer EPB, vender bremsepedalen tilbage til sin startposition.

Bemærk: Parkeringsbremsen aktiveres IKKE, når kontakten betjenes for at slå Auto Hold fra, når der trædes på bremsepedalen.

Bemærk: Det anbefales at slå Auto Hold-funktionen fra, når der bakkes ind i en garage.

Kontrol af havariblink ved katastrofeopbremsning (HAZ)

Når bilen kører med høj fart, og føreren foretager en katastrofeopbremsning, blinker bremselamperne automatisk for at advare køretøjerne bagved.

Bemærk: Hvis havariblinket bruges manuelt, sættes HAZ-funktionen midlertidigt ud af drift.

Når nødopbremsningsmanøvren er afsluttet (ingen kraftig deceleration registreret), slås funktionen fra efter nogle få sekunder.

Bemærk: Når bilens hastighed falder under 10 km/t og bremselamperne ikke længere blinker, tændes katastrofeblinket automatisk. Tryk kortvarigt på kontakten for katastrofeblink eller øg hastigheden til over 20 km/t i 5 sekunder for at slå katastrofeblinket fra.

Elektronisk parkeringsbremse (EPB)

I tilfælde af EPB-funktionsfejl, hvor det ikke er muligt at deaktivere EPB, skal du kontakte et autoriseret MG-værksted for at udføre en manuel nøddeaktivering af parkeringsbremsen.

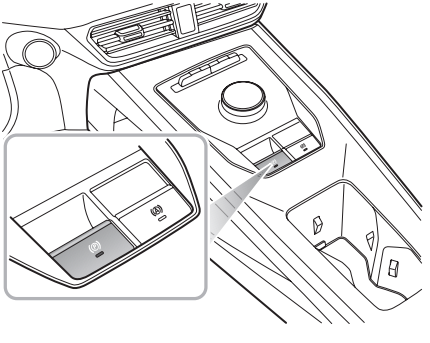

Aktivering af EPB

Når bilen er parkeret sikkert, aktiveres EPB automatisk, når der vælges P på skiftekontrolknappen. Hvis EPB ikke kan aktiveres automatisk, skal du aktivere EPB manuelt på følgende måde, inden du forlader køretøjet eller parkerer.

- Træk EPB-kontakten opad, indtil indikatoren i EPB-kontakten lyser.
- Hvis indikatoren i EPB-kontakten og indikatoren Ⓟ i instrumentgruppen lyser, er EPB aktiveret.

Bemærk: Der kan høres motorstøj, når EPB aktiveres eller deaktiveres.

VIGTIGT
• Forlad ikke bilen, før lampen i EPB-kontakten tændes og skiftekontrolknappen står på P, for at undgå at sikker parkering svigter på grund af EPB-fejl, som vil få bilen til at glide. • I tilfælde af et fladt batteri eller strømsvigt er det ikke muligt at aktivere eller deaktivere EPB. Hvis der bruges 'startkabler' til midlertidigt at forsyne med strøm, henvises til 'Nødstart' under Oplysninger angående nødsituationer.

Deaktivering af EPB

Hvis køretøjet er parkeret stabilt på flad vej eller let skråning, er køretøjets strømsystem på KLAR. Træd på bremsepedalen for at lade skiftkontrolsystemet skifte fra P til N, D eller R, hvorefter EPB automatisk deaktiverer.

Hvis der på en stejl skråning skiftes fra positionen P, deaktiveres EPB ikke automatisk. I dette tilfælde skal du deaktivere EPB manuelt på følgende måde eller aktivere startassistancefunktionen i EPB for at deaktivere EPB.

- Sørg for, at køretøjets strømsystem er indstillet til positionen TIL/KLAR, træd på bremsepedalen, og tryk på EPB-kontakten.
- Hvis indikatoren i EPB-kontakten og indikatoren (P) i instrumentgruppen slukker, er EPB deaktiveret.

Starthjælp

EPB kan forudsige førerens intention og deaktivere automatisk.

Hvis førerens sikkerhedssele spændes, strømsystemet er READY, D- eller R-gear vælges, og der trykkes på speederen for at sætte i gang, frigives EPB automatisk.

Nødbremsefunktion

Forkert brug af EPB kan medføre ulykker og personskader. Aktivér IKKE EPB for at bremse bilen under kørsel, medmindre der foreligger en nødsituation.

Under nødopbremsning med EPB må bilens START/STOP-kontakt IKKE slås fra. Det kan medføre alvorlig personskade.

I tilfælde af fejl på den normale bremse kan nødopbremsning startes med EPB ved at trække EPB-kontakten opad og holde den.

- Det kan påbegynde nødopbremsning at trække EPB-kontakten opad og holde den. Under nødopbremsning med EPB kan en akustisk advarsel høres.
- Slip EPB-kontakten for at annullere nødopbremsningen.

Stabilitetskontrolsystem og traktionskontrolsystem

Stabilitetskontrolsystem (SCS)

SCS er designet som hjælp til føreren med at kontrollere kørselsretningen.

Når SCS registrerer, at bilen ikke bevæger sig i den tiltænkte retning, griber det ind ved at påføre bremsekraft på udvalgte hjul eller via strømstyringssystemet for at forhindre udskridning og hjælpe med at bringe bilen tilbage i den rigtige retning.

Traktionskontrolsystem (TCS)

Formålet med TCS er at assistere med traktion og kørestabilitet og dermed hjælpe føreren med at bevare kontrollen over bilen.

TCS overvåger hvert enkelt hjuls kørehastighed. Hvis det registreres, at der er hjulspin på ét hjul, bremser systemet automatisk det pågældende hjul og overfører moment til det modsatte hjul uden hjulspin. Hvis begge hjul spinner, reducerer systemet strømsystemets udgangsmoment for at regulere hjulenes rotation, indtil der igen er trækkraft.

Slå til/fra

SCS og TCS slås automatisk til, når START/STOP-kontakten sættes i positionen ON/READY. De kan slås fra ved hjælp af "Stabilitetskontrol"-kontakten i infotainment-systemets skærm. Når SCS og TCS er slået fra, viser tekstprompten først "stabilitetskontrol fra" og derpå "antispinregulering fra" i instrumentgruppens meddelelsescenter, og advarselslamperne for stabilitetskontrol/antispinregulering OFF tændes i instrumentgruppens meddelelsescenter.

Bemærk: Deaktivering af SCS og TCS berører ikke ABS-funktionen. Deaktiver altid SCS og TCS ved kørsel med monterede snekæder.

System til overvågning af dæktryk (TPMS)

TPMS kan ikke erstatte regelmæssig vedligeholdelse og kontrol af dæktilstand og -tryk.

Brug af udstyr, der sender på frekvenser i lighed med TPMS-systemet, kan forstyrre funktionen af systemet til overvågning af dæktryk, og det kan tænde en advarsel eller registrere en midlertidig fejl.

Bemærk:TPMS advarer kun om lavt dæktryk, det pumper ikke dækket op.

TPMS bruger tryksensorer, der er indbygget i dækventiler, til konstant at overvåge trykket og sender data til ECU'en i bilen ved hjælp af RF-signaler. Hvis det udleder, at trykket i det pågældende dæk er faldet til under systemets foruddefinerede grænse, lyser advarselsindikatoren i instrumentgruppen (altid gult). For yderligere oplysninger henvises til 'Instrumentgruppe' i afsnittet 'Instrumenter og kontrolfunktioner'. TPMS kan minde dig om lavt dæktryk, men kan ikke erstatte normal dækvedligeholdelse. For oplysninger om dækvedligeholdelse henvises til 'Dæk' i kapitlet 'Vedligeholdelse'.

Hvis kontrollampen for fejl på TPMS lyser ledsaget af advarselsmeddelelsen "XX dæktryk lavt", tilrådes det, at du standser bilen så hurtigt som muligt, kontrollerer dæktrykket og pumper dækket op til den angivne trykværdi. Dæktrykmærkaten påsat bilen angiver dækoppumpningstrykket for bilen, når dækket er koldt. Hvis du kører med underoppumpede dæk, vil dækket overopvarme, og det vil medføre en dækfejl. Kørsel med underoppumpede dæk øger energiforbruget og resulterer i kortere brugstid for slidbanen, og det kan påvirke bilens manøvredygtighed og bremseydelse. Kontrollér/juster altid dæktrykket med kolde dæk.

Bemærk: Efter ændring af dækposition eller udskiftning af en TPMS-sensor og -modtager skal bilen køres med en hastighed på 40 km/t i ca. 10 minutter for korrekt at angive dæktryksværdien på den tilsvarende position.

Adaptivt fartpilotsystem

Det adaptive fartpilotsystem er designet som et komfortsystem, der gør det muligt for føreren at opretholde en konstant hastighed eller afstand til den forankørende bil. Det yder assistance til føreren, den erstatter IKKE førerens ansvar. Når det adaptive fartpilotsystem bruges, er det vigtigt, at føreren ALTID bevarer koncentrationen og er klar til at handle. Ellers kan det medføre ulykker eller personskade.

Det adaptive fartpilotsystem kan automatisk skifte mellem konstant hastighed og afstand til forankørende afhængigt af, om det kan registrere et køretøj direkte foran. Konstant hastighed styrer bilen inden for et vist hastighedsområde. Afstand til forankørende fungerer ved at indstille afstanden mellem bilen og køretøjet direkte foran.

Når det adaptive fartpilotsystem er aktiveret og registrerer et køretøj i samme vognbane direkte foran, kan det accelerere eller forsigtigt bremse bilen for at opretholde den indstillede afstand.

Bemærk: Det adaptive fartpilotsystem er designet til motorveje og veje i god stand. Det anbefales ikke at bruge det på by- eller bjergveje.

Bemærk: I tilstand med adaptiv fartpilot kan det være nødvendigt for systemet at anvende bremserne, og på det tidspunkt kan bremsepedalen synke. Placer IKKE foden under eller bag bremsepedalen, da det kan medføre personskade.

Aktivering af adaptivt fartpilotsystem

Når køretøjet foran er fulgt til et stop, skal føreren overholde alle lokale trafikregler og sørge for, at der ikke er nogen forhindringer eller andre trafikanter, for eksempel forgængere, direkte foran bilen, før føreren sætter i gang og igen begynder at følge køretøjet foran.

Når funktionen med afstand til forankørende bruges, anbefales det kraftigt, at føreren ikke rører ved speederen. Hvis speederen aktiveres, kan systemet ikke automatisk anvende bremserne, hvis det bliver nødvendigt.

Stig IKKE ud af bilen, når det adaptive fartpilotsystems funktion med afstand til forankørende har standset bilen eller holder bilen stillestående. Inden der stiges ud af bilen, skal skiftekontrolknappen sættes i parkeringsposition og strømkontakten i FRA-position.

Hvis fartpilotsystemet allerede har standset bilen, og funktionen deaktiveres, slukkes eller annulleres, vil bilen ikke længere holde stille, men kan bevæge sig fremad eller rulle bagud. Når bilen standses og holdes stille af fartpilotsystemet, skal du sørge for at være klar til at bruge bremserne manuelt.

Ved kørsel i en kurve kan fartpilotsystemet aktivt sænke kørehastigheden for at opretholde bilens stabilitet og sikkerhed.

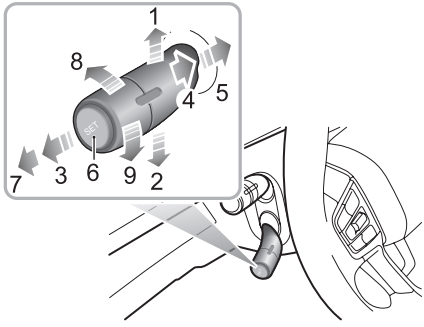

1 Forøgelse af hastighedsgrænse/accelerer

2 Formindskelse af hastighedsgrænse/decelerer

3 Adaptiv fartpilot annuller

4 Adaptiv fartpilot standby

5 Adaptiv fartpilot genoptag

6 Adaptiv fartpilot indstil

7 Adaptiv fartpilot FRA

8 Forøg afstand

9 Formindsk afstand

Det adaptive fartpilotsystem styres med en stilkkontakt, som er placeret under venstre side af rattet.

1 Når bilens START/STOP-kontakt er i TIL-position, og hvis fartpilotens stilkkontakt er i 'FRA'-position (7), er det adaptive fartpilotsystem slået fra.

2 Flyt kontakten for adaptiv fartpilot til position "ON" (4). Statuslampen for den adaptive fartpilot i instrumentgruppen lyser gult, og den adaptive fartpilot er på standby.

3 Systemet registrerer automatisk hastigheden og afstanden til køretøjet foran, hvis kørehastigheden er over 5 km/t. Når der trykkes på knappen 'Set' (6) i enden af fartpilotens kontaktarm, lyser kontrollampen i instrumentgruppen grønt, og det adaptive fartpilotsystem går i aktiveret tilstand. Målhastigheden er den faktiske hastighed ved aktivering, og hvis kørehastigheden er mindre end 30 km/t, indstilles systemets målhastighed til 30 km/t. Hvis hastigheden på køretøjet foran er større end fartpilotens målhastighed, opretholder bilen målhastigheden for at bruge funktionen til konstant hastighed. Hvis hastigheden på køretøjet foran er mindre end fartpilotens målhastighed, skifter den til funktionen med afstand til forankørende. Et billede af din bil og bilen foran vises i instrumentgruppens meddelelsescenter. I denne tilstand kan den faktiske hastighed være mindre end den indstillede målhastighed. I tilstand med afstand til forankørende kan du følge køretøjet foran til et stop. Hvis parkeringstiden er mindre end et bestemt tidsrum, kan din bil automatisk sætte i gang for at følge køretøjet foran, eller du skal genaktivere det adaptive fartpilotsystem ved hjælp af den viste metode.

Bemærk: Manuel deaktivering af enten traktionskontrolsystemet (TCS) eller stabilitetskontrolsystemet (SCS) spærrer anvendelsen af det adaptive fartpilotsystem.

Justering af målhastighed for adaptiv fartpilot

Når det adaptive fartpilotsystem er aktiveret:

1 Brug speederen til at nå den ønskede hastighed, tryk kortvarigt på knappen 'Set' (6) i enden af fartpilotens stilkkontakt, og slip kontrolknappen og speederen. Bilen kører med den ønskede hastighed.

2 Flyt stilkkontakten opad (1), og hold den. Målhastigheden forøges, indtil den ønskede indstillede hastighed vises i instrumentgruppen, og slip derefter kontakten. Når det er bekræftet, at der ikke befinder sig noget køretøj foran din bil, eller køretøjet foran overstiger den på forhånd valgte følgeafstand, forøges hastigheden til den indstillede hastighed.

3 Flyt stilkkontakten nedad (2), og hold den. Målhastigheden formindskes, indtil den ønskede indstillede hastighed vises i instrumentgruppen. Slip derefter kontakten, og kørehastigheden formindskes til den indstillede hastighed.

4 Når stilken bruges til at justere målhastigheden, flyttes den adaptive fartpilots stilkkontakt kortvarigt opad (1) eller nedad (2) én gang. Målhastigheden ændres med 5 km/t. Tryk og hold stilken oppe eller nede, og hastigheden forøges eller formindskes i intervaller på 1 km/t. Slip stilken, når den ønskede hastighed vises.

Bemærk: Hvis køretøjet foran hyppigt udfører hårde accelerations- eller decelerationsmanøvrer, kan den adaptive fartpilot muligvis ikke opretholde den fornødne afstand mellem køretøjerne nøjagtigt. Det er vigtigt, at føreren altid er koncentreret og opmærksom på bilens position og den aktuelle situation, hvis det er nødvendigt at udføre bremse- eller undgåelsesmanøvrer.

Justering af adaptiv fartpilots følgeafstand

Når det adaptive fartpilotsystem er aktiveret, drejes kontakten i enden af armen opad (8) eller nedad (9) for at justere følgeafstanden. Du kan skifte mellem 3 afstandsindstillinger, som vises i instrumentgruppens meddelelsescenter.

Vælg altid en hensigtsmæssig følgeafstand i forhold til din bils aktuelle hastighed og det køretøj, som du følger. Jo større hastigheden er, desto længere afstand. Tag ALTID højde for trafik-, vej- og vejrforholdene, når du træffer din beslutning.

Adaptiv fartpilot på pause/standby

Når det adaptive fartpilotsystem er aktiveret, flyttes stilkkontakten til positionen 'Annuller' (3), og systemet går i standbytilstand.

Automatisk deaktivering af adaptiv fartpilot

I følgende situationer kan det adaptive fartpilotsystem deaktiveres automatisk, hvilket overfører den fulde kontrol over bilen til føreren.

- Flyt stilkkontakten til positionen 'FRA' (7).
- Tryk på bremsepedalen, mens bilen er i bevægelse.
- Flyt drejegearknappen til enten positionen R eller N.
- Føreren spænder sin sikkerhedssele op.
- Tryk på og hold speederen i længere tid end et forudindstillet tidsrum.
- Åbn en dør, motorhjelm eller bagklap.
- Træk EPB-kontakten op for at aktivere parkeringsbremsen.
- Følg køretøjet foran til et stop, og stoptiden overstiger et vist tidsrum.
- Kamera- eller radarvisningen er blokeret, det omgivende miljø udløser sensorernes forudindstillede mekanisme til sikker udstigning, eller systemet svigter.

Bemærk: Hvis køretøjet foran følges til et stop med det adaptive fartpilotsystem aktiveret, bliver EPB automatisk aktiveret, hvis et eller flere af følgende forhold opstår, mens bilen er standset:

- ***Føreren spænder sin sikkerhedssele op.***
- ***Førerdøren åbnes.***
- ***Tiden i stationær tilstand overstiger det forudindstillede tidsrum.***

Tilsidesættelse af adaptiv fartpilot

Hvis føreren har behov for at bruge speederen, når det adaptive fartpilotsystem er aktiveret, vil bilen blive i tilstand med konstant hastighed, mens kørehastigheden forøges. Når speederen slippes, genoptager fartpilotsystemet sin funktion med den tidligere indstillede hastighed.

Adaptiv fartpilot genoptag

Hvis det adaptive fartpilotsystem er vendt tilbage til, eller er blevet skiftet til, standbytilstand, kan det genaktiveres ved at flytte stilkkontakten til positionen 'Genoptag' (5).

Den konstante målhastighed indstilles automatisk til målhastigheden fra før afslutning af fartpilotsystemet.

Ryd hastighedshukommelse

Hvis stilkkontakten flyttes til positionen 'FRA' (7), eller bilens START/STOP-kontakt sættes i positionen FRA, kan systemet rydde den adaptive fartpilots indstillede hastighed i hukommelsen.

Forringelse og manglende effektivitet af det adaptive fartpilotsystem

- Møder et køretøj eller objekt, der er stationært eller krydser vognbanerne.
- Nærmer sig køretøjet foran for hurtigt, og systemet ikke kan påføre tilstrækkelig bremsekraft.
- Køretøjet foran er et modkørende køretøj eller foretager en nødopbremsning.
- Et køretøj pludseligt skærer ind foran i vognbanen.
- Møder et langsomt kørende køretøj.
- Møder et køretøj med lastede emner, der rager ud fra køretøjets karrosseriprofil.
- Møder et køretøj med et højere chassis (f.eks. en lastvogn).
- Møder fodgængere, ikke-motoriserede køretøjer eller dyr.

- Bilen køres på en ujævn vej eller i et vejafsnit med kompleks trafik.
- Bilen foretager et skarpt sving.
- Kører ind i eller ud af en tunnel eller kører i tunnelen.
- Kører i skyggen af uensartede træer.
- Tung vægt i bagagerum eller lastrum, som får bilens forende til løfte sig.

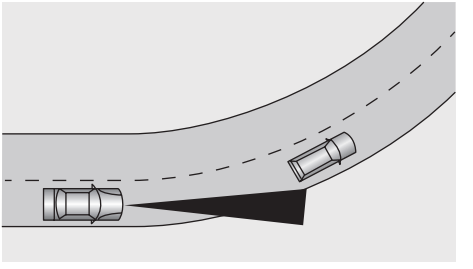

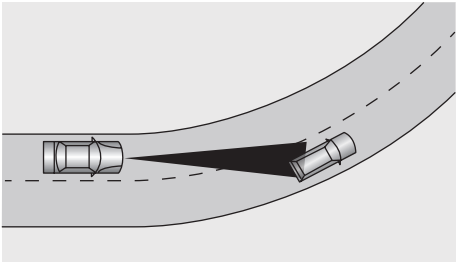

Særlige køremiljøer

Det adaptive fartpilotsystem har sine begrænsninger. Anført herunder er nogle forhold, som kan ligge uden for de sikre grænser for brug. Føreren skal bevare kontrollen over bilen og skal altid være opmærksom. Vedkommende skal være særlig opmærksom på trafikforholdene og omgivelserne, vælge den korrekte hastighed og være klar til at handle.

Når der drejes i et kryds, eller et køretøj følges ind i eller ud af en kurve, kan det adaptive fartpilotsystem muligvis ikke registrere køretøjet foran. Selvom det er i samme vognbane, er det muligt, at systemet registrerer et køretøj i en anden vognbane.

Bemærk: Brug ikke det adaptive fartpilotsystem på til-/frakørsler eller i skarpe sving.

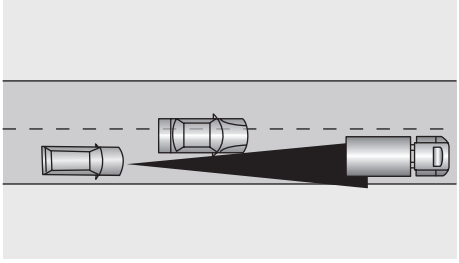

Hvis køretøjet foran skifter vognbaner, men ikke kører helt ind i vognbanen, kan systemet muligvis ikke registrere køretøjet.

Hvis køretøjet foran skifter vognbaner, men ikke forlader vognbanen helt, kan systemet muligvis bestemme, at køretøjet har forladt vognbanen, og accelerere til en forudindstillet hastighed.

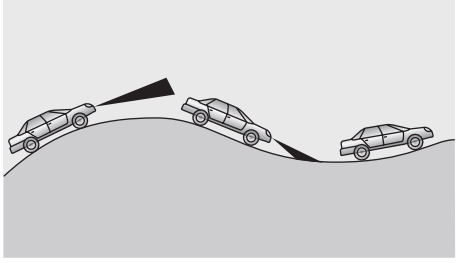

Ved kørsel på ujævne veje, som kan omfatte stejle op- eller nedkørsler, må det adaptive fartpilotsystem IKKE bruges.

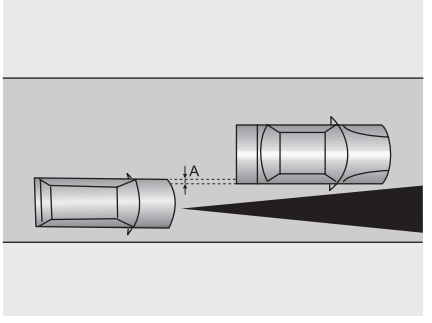

Ved kørsel bag et køretøj, som kun delvist overlapper din bil, 'A' på grafikken, kan systemet muligvis ikke registrere noget.

Bemærk: Brug IKKE systemet i følgende situationer:

- ***Kørsel under dårlige vejrforhold.***
- ***Når det omgivende lys er utilstrækkeligt, lyset er for kraftigt, eller belysningen foran på bilen er dårlig.***
- ***Kørsel på ujævne eller dårlige vejflader.***
- ***Kørsel gennem vejarbejde eller bygge-/anlægspladser.***
- ***Kørsel på veje med lav friktion.***

Køreassistentsystem

Køreassistenten kan registrere vej- og miljøoplysninger foran bilen ved at benytte et frontkamera og en frontregistreringsradar under visse forhold. Oplysningerne bruges til advarselsmeddelelser eller til at yde assistance for at hjælpe føreren med at kontrollere bilen på en mere sikker og pålidelig måde. Frontkameraet er placeret i bakspejlets bund, frontregistreringsradaren er placeret nederst og midt på den forreste stødfanger.

Bemærk: Brug IKKE nogen infotainment-kontakter under kørsel. Hvis du vil foretage ændringer af indstillinger, skal du trække ind til siden, når det er sikkert og lovligt.

Beskrivelse af frontkamera

Kalibrering af frontkamera

Frontkameraet skal omkalibreres, når noget af følgende er indtruffet:

- Fjernelse og genmontering af frontkameraet.
- Udskiftning af forruden.

Bemærk: Kalibrering af frontkameraet kræver professionel viden og værktøjer. Kontakt et autoriseret MG-værksted, hvis kalibrering er nødvendig.

Blokering af frontkameraet

Undertiden kan frontkameraets udsyn blive blokeret af fremmedlegemer eller pletter på glasset. I givet fald vises en meddelelse i informationscenteret. Aftør eller rengør med det samme.

I følgende situationer vil frontkameraets registreringsevne blive berørt:

- Kørsel under dårlige vejrforhold, hvor sigtbarheden er nedsat på grund af tyk tåge, kraftig regn, sne, støv eller sandstorm osv.
- Påvirket af lys, for eksempel lave belysningsniveauer om natten, dårlig hjælpebelysning, kraftigt baggrundslys i visningen, lys fra modkørende køretøjer, pludselig ændring af lysstyrke med en hurtig lys/mørk overgang (tunnelindgang/-udgang), kørsel på overflader med kraftige reflekterende egenskaber (vejflade dækket med vand eller sne), tunneler, inden i en bygning osv.
- Frontkameraets udsyn er delvist eller helt blokeret, f.eks. af støv, fremmedlegemer, olieforurening, mudder,

sne, meget vand (regn), frost eller vandsprøjt fra vejen på forruden.

- Udsynet fra forruden er forringet.
- Ikke kalibreret efter af-/påmontering af frontkameraet eller forruden.
- Frontkameraet er ikke sat korrekt på plads.

Beskrivelse af frontregistreringsradar

Kalibrering af frontregistreringsradar

Det er nødvendigt at kalibrere frontregistreringsradaren efter følgende:

- Fejljustering af frontregistreringsradar, for eksempel er radarens position ændret.
- Af-/påmontering af frontregistreringsradaren eller radarbeslaget.
- Af-/påmontering af forreste antikollisionsbjælke.
- Parametrene for firehjulssporingen er ændret.

Bemærk: Hvis frontregistreringsradaren er udsat for kraftige vibrationer eller lette stød, skal radarens monteringsposition kontrolleres og kalibreres igen efter behov.

Bemærk: Kalibrering af frontregistreringsradaren kræver professionel viden og værktøjer. Kontakt et autoriseret MG-værksted, hvis kalibrering er nødvendig.

Frontradarens ydelse vil blive påvirket i følgende situationer:

- Når radaren er dækket af mudder, sne, meget vand (regn) eller vandsprøjt fra vejen.
- Når radaren eller omgivende områder er dækket af objekter som for eksempel mærkater eller ekstra belysning.
- Når radaren er udsat for kraftige vibrationer eller lette stød.
- Nogle mål kan påvirke og svække frontradarens registreringsevne, for eksempel vejbarrierer, hegn og tunnelindgange.
- Når radaren påvirkes af miljøet, for eksempel interferens fra kraftige elektromagnetiske felter eller på grund af selve målet.

- Stærke reflekterede radarsignaler (eksempelvis: i parkeringshuse med flere etager, tunneler, sprinklersystemer eller vandstråler osv.). Hvis nogen af ovenstående situationer opleves, kan det påvirke frontregistreringsradarens funktion.

Bemærk: Sne, der samler sig på frontradaren, kan fjernes med en blød børste, og is bør fjernes med en original afisningsspray.

Bemærk: Undgå kollision eller kontakt med frontradarmodulet, da det kan medføre fejljustering.

Hastighedsassistentsystem

Den intelligente hastighedsgrænse er en hjælpefunktion. Den kan vise en forkert hastighedsgrænseværdi eller ingen hastighedsgrænseværdi i instrumentgruppen på grund af forskellige faktorer. Som følge af dette er kørehastigheden ikke begrænset inden for det korrekte område. Føreren skal fortsat overholde hastighedsbegrænsningerne og må ikke køre for hurtigt.

Frontkameraet kan ikke genkende hastighedsbegrænsninger malet på vejfladen. Føreren SKAL overholde hastighedsbegrænsningerne og justere farten derefter.

Indstillingerne for hastighedsassistenten er tilgængelige via infotainment-systemet. Når den adaptive fartpilot er slået FRA, kan følgende tre funktioner vælges:

1 Hastighedsgrænseinformationsfunktion (SLIF): Bilen registrerer et fartskilt (som vist herover) i vejsiden med frontkameraet. Det identificerede skilt vises i instrumentgruppen. Når kørehastigheden overstiger hastighedsbegrænsningen med en forudindstillet værdi, blinker en visuel advarsel i instrumentgruppen.

2 Manuel farttilpasning (MSA): Føreren indstiller den maksimale hastighed ved hjælp af stilken til den adaptive fartpilot. Systemet griber aktivt ind og holder kørehastigheden inden for den tilladte maksimumhastighed. Der anvendes en lydadvarsel og en visuel advarsel, når systemet griber ind. Se afsnittet "Hastighedsindstillinger for manuel hastighedsassistent".

3 Intelligent farttilpasning (ISA): Bilen registrerer et fartskilt (som vist herover) i vejsiden med frontkameraet. Det identificerede skilt vises i instrumentgruppen. Systemet griber automatisk ind og regulerer hastigheden, så kørehastigheden holder sig inden for den tilladte maksimumhastighed. Der anvendes en lydadvarsel og en visuel advarsel, når hastigheden er for høj.

Indstilling af hastighedsassistentsystem

Hastighedsassistentens funktionsgrænseflade findes på infotainment-skærmen. Åbn bilens indstillingsgrænseflade for at finde førerassistanceindstillingen, og rul hen over siden for at finde indstillingsgrænsefladen for hastighedsassistancesystemet:

1 Tryk på den pågældende knap på infotainmentdisplayet for at vælge hastighedsfunktion: hastighedsgrænseinformationsfunktion, manuel farttilpasning og intelligent farttilpasning.

Hastighedsindstillinger for manuel hastighedsassistance:

Når funktionen til manuel hastighedsassistance er aktiveret, kan værdien indstilles ved at bruge armen til den adaptive fartpilot som følger:

1 Flyt kontrolstilken op for at justere hastighedsbegrænsningen. Tryk på knappen SET (3 på figuren herunder), når værdien for hastighedsbegrænsning er vist i instrumentgruppen. Funktionen til manuel farttilpasning aktiveres. Hvis den faktiske hastighedsværdi er mindre end indstillingen, når der trykkes på knappen SET, vil den værdi, der vises i instrumentgruppen, blive defineret som indstillingen. Hvis den faktiske

hastighedsværdi er større end den justerede hastighedsbegrænsning, vil den værdi, der er vist i instrumentgruppen, blive defineret som den aktuelle faktiske hastighed og rundet op til den nærmeste værdi for 5 km/t (62 km/t vil blive defineret som 65 km/t). Hvis stilken flyttes op eller ned én gang, forøges eller formindskes værdien for hastighedsbegrænsning med 5 km/t. Hvis stilken holdes oppe eller nede, ændres værdien for hastighedsbegrænsning kontinuerligt i enheder på 5 km/t.

2 Når funktionen til manuel farttilpasning er aktiveret, griber systemet aktivt ind og holder kørehastigheden inden for intervallet for den ønskede hastighed. Hvis den faktiske hastighed overstiger den målværdi for hastighedsbegrænsning, der er indstillet af føreren, reducerer systemet hastigheden, indtil den er under målhastighedsbegrænsningen.

3 Når den manuelle hastighedsassistancefunktion er aktiveret, kan føreren trykke på knappen SET (3 på figuren herunder) på armen til den adaptive fartpilot for at sætte systemet i standby-tilstand igen. Tryk på knappen SET igen for at genoptage funktionen med manuel hastighedsassistent.

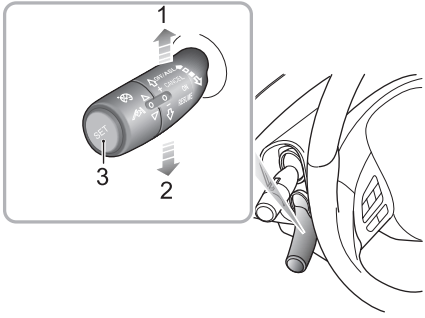

Når hastighedsgrænseinformationsfunktion eller den intelligente farttilpasning er aktiveret, lyser indikatoren for hastighedsbegrænsningsværdien. "NNN" vises som "—". Når bilen passerer det første identificerede fartskilt, viser indikatoren hastighedsbegrænsningsværdien i realtid.

Bemærk: Når bilen skal skifte vognbane, foretage et sving eller en vending i et kryds, og føreren bruger et blinklys og sænker farten, nulstilles den oprindelige

værdi for hastighedsbegrænsning i instrumentgruppen, indtil der registreres et nyt fartskilt. Hvis betingelserne ikke er opfyldt, bevares den oprindelige værdi og nulstilles ikke. Føreren SKAL overholde hastighedsbegrænsningerne og justere farten derefter.

Når funktionen til intelligent hastighedsassistancefunktion er aktiveret, lyser systemkontrollampen i instrumentgruppen grønt. Hvis den intelligente farttilpasning registrerer en fejl, blinker indikatoren gult og slukker derefter. Prøv at genstarte denne funktion. Kontakt et autoriseret MG-værksted, hvis denne funktion ikke kan slås til.

Når hastighedsgrænseinformationsfunktionen eller den intelligente farttilpasning er aktiveret og frontkameraet registrerer et fartskilt med en undertekst, lyser advarselslyset gult for at minde føreren om, at han/hun selv skal læse tekstmeddelelsen. Kameraet kan ikke læse teksten under fartskiltet, f.eks. ekstra vejbane, næste 100 km, skolevej, 7.00-10.00. Kameraet genkender fartskiltet med undertekster som et normalt fartskilt. Føreren skal foretage en korrekt vurdering i henhold til underteksten.

Når funktionen til manuel hastighedsassistance er aktiveret, lyser systemkontrollampen i instrumentgruppen hvidt. Når funktionen aktiveres ved at trykke på knappen SET på stilken til den adaptive fartpilot, lyser systemets indikator grønt. Hvis den faktiske hastighed overstiger den maksimale værdi, der kan indstilles, forbliver systemet i standby, og kontrollampen forbliver hvid. Hvis den manuelle hastighedsassistent registrerer en fejl, blinker indikatoren gult og slukker derefter. Prøv at genstarte denne funktion. Kontakt et autoriseret MG-værksted, hvis denne funktion ikke kan slås til.

Når den manuelle hastighedsassistancefunktion er aktiveret, vises "NNN" som "—". Flyt stilken til den adaptive fartpilot op og ned for at justere målværdien for hastighedsbegrænsning. "NNN" viser nu den justerede hastighedsbegrænsning.

Føreren kan deaktivere eller midlertidigt afbryde fartilpasningen på følgende måde:

1 Tryk hårdt på speederen for midlertidigt at overskride hastighedsbegrænsningen (overhaling). Indikatoren i instrumentgruppen lyser grønt, og værdien for hastighedsbegrænsning blinker.

2 Tryk forsigtigt på knappen SET i enden af stilken til den adaptive fartpilot, og indikatoren i instrumentgruppen lyser gult. Tryk på knappen SET igen for at genoptage funktionerne.

3 Flyt stilken til positionen "TIL" for at slå hastighedsassistenten fra. Derefter slukkes indikatoren i instrumentgruppen.

Funktionen til information om hastighedsgrænser og den intelligente hastighedsbegrænsningsfunktion kan være forringet i følgende situationer:

1 Frontkameraets registreringsevne er påvirket.

2 Bilen køres med høj hastighed.

3 Fartskilte er utydelige på grund af træer langs vejen, is/frost, sne, støv osv.

4 Fartskilte er placeret forkert eller beskadigede.

5 Der er flere fartskilte over vognbanen eller i vejsiden. I øjeblikket kan frontkameraet kun genkende fartskilte for den vognbane, som bilen befinder i.

6 Fartskilte, der ikke er standard eller indeholder yderligere oplysninger.

7 Fartskilte opstillet i en vejforgrening, i en kurve eller til- og frakørsler.

8 Under manøvrer som for eksempel vognbaneskift.

VIGTIGT

- Kameraet genkender muligvis ikke korrekt fartskilte under dårlige lysforhold, dårligt vejr, ikke-standardiserede eller afskærmede skilte eller kameraets egne restriktioner, som omfatter genkendelse af lignende skilte (f.eks. genkende et skilt med vægtbegrænsning som et fartskilt eller genkende et skilt med minimumhastighed som et skilt med maksimumhastighed).
- Drastiske eller hurtige styremanøvrer fra førerens side kan af systemet blive vurderet som vognbaneskift eller vending i et kryds. Det vil resultere i, at det identificerede fartskilt ryddes.

Vognbaneassistentsystem

Vognbaneassistenten er et hjælpesystem, som leverer assistance til føreren. Det fritager IKKE føreren for at køre ansvarligt. Når det vælges at bruge vognbaneassistenten, SKAL føreren altid være opmærksom omgivelserne, holde i rattet og være forberedt på at manøvrere. Hvis føreren mister kontrollen over bilen, kan det medføre en ulykke eller personskade.

Vognbaneassistenten genkender ikke altid vognbanelinjerne. Undertiden kan dårlige vejflader, visse vejstrukturer eller objekter forveksles med vognbanelinjer. I sådan situationer skal vognbaneassistenten slås fra med det samme.

Kontakten til vognbaneassistenten findes på infotainment-skærmen. Åbn grænsefladen til køreassistance for at slå systemet til/fra, og foretag et tilstandsvalg.

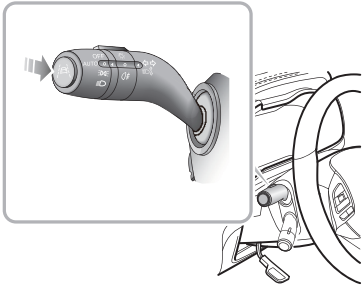

Når du har slået vognbaneassistenten til i infotainment-displayet, skal du trykke på knappen for enden af indikatorarmen (som vist ovenfor), hvorefter systemet vil gå i standby- eller aktiv tilstand.

Alarm

Systemet bruger frontkameraet til at registrere vognbanelinjerne foran bilen. Systemet aktiveres, når følgende registreringsbetingelser er opfyldt:

- Funktionen er slået til.
- Kørehastigheden er over 60 km/t.
- Optegningen af vognbanelinjerne er tydelig, og systemet genkender mindst én vognbanelinje.

Når et hjul skal til at krydse vognbanelinjen, eller allerede har krydset linjen, advarer systemet føreren om at handle og genoprette bilens position mellem vognbanelinjerne. Funktionen afsluttes automatisk, når kørehastigheden falder til under 55 km/t.

Vognbaneskiftassistent

Systemet bruger frontkameraet til at registrere vognbanelinjerne foran bilen. Systemet aktiveres, når følgende registreringsbetingelser er opfyldt:

- Funktionen er slået til.
- Kørehastigheden er over 60 km/t.
- Optegningen af vognbanelinjerne er tydelig, og systemet genkender mindst én vognbanelinje.

Når et hjul skal til at krydse en vognbanelinje eller allerede har krydset linjen, yder systemet føreren assistance ved at holde køretøjet mellem vognbanelinjerne ved hjælp af korrigerende styringsindgreb, mens der vises en påmindelse. Funktionen afsluttes automatisk, når kørehastigheden falder til under 55 km/t.

I tilfælde af indgriben flere gange inden for et vist tidsrum, og der ikke registreres noget styreinput fra føreren i dette tidsrum, afgiver systemet advarsler.

Vognbaneassistent

Systemet bruger frontkameraet til at registrere vognbanelinjerne foran bilen. Systemet aktiveres, når følgende registreringsbetingelser er opfyldt:

- Funktionen er slået til.
- Kørehastigheden er over 60 km/t.
- Vognbanelinjerne er tydelige, systemet genkender vognbanelinjerne i hver side.

Når et hjul skal til at krydse en vognbanelinje eller allerede har krydset linjen, vil systemet altid forsøge at bevare bilens position i miden af vognbanen ved at udføre korrigerende styreindgreb. Funktionen afsluttes automatisk, når kørehastigheden falder til under 55 km/t.

Hvis der ikke kommer styreinput fra føreren i et vist tidsrum, giver systemet advarsler.

VIGTIGT
• I tilfælde hvor antallet af vognbaner forøges, eller vognbaner flettes sammen, SKAL føreren overtage den fulde kontrol med bilen. • I områder med komplekse trafikforhold som for eksempel kryds eller vejknudepunkter med tæt trafik, SKAL føreren overtage den fulde kontrol med bilen.

Vognbaneassistenten vil være forringet eller virkningsløs under følgende forhold:

- Havariblinket aktiveres.
- Føreren blinker af i retningen af den vognbane, der skal til at krydses.
- Føreren aktiverer speederen hurtigt, udfører en nødmanøvre eller træder hårdt på bremsepedalen.
- Systemet detekterer, at føreren ikke har bevæget rattet i et forudindstillet tidsrum (i tilstanden med "vognbaneskiftassistent" eller "vognbaneassistent").

- Under systemindgriben bruges rattet (i tilstanden med "vognbaneskiftassistent" eller "vognbaneassistent").
- Vognbanelinjen er for tynd, beskadiget eller sløret.
- Bilen køres i en kurve med en lille krumningsradius, vejen er for smal eller for bred.
- Bilen er lige kørt ind på en vejsektion med vognbanelinjer eller køres på en vejsektion uden vognbanelinjer.
- Bilen skifter vognbane eller "gynger" for hurtigt sideværts.
- Bilen er ikke i D.
- Kørehastigheden er under 55 km/t eller for høj.
- ABS-systemet og det dynamiske stabilitetskontrolsystem (SCS) er aktiveret.
- Der er fejl i ABS-systemet, det dynamiske stabilitetskontrolsystem (SCS), det elektriske servostyringssystem (EPS) osv.

Det anbefales at slå vognbaneassistenten fra i følgende situationer:

- Ved sportslig kørsel.
- Kørsel under dårlige vejrforhold.
- Kørsel på ujævne eller dårlige vejflader.
- Kørsel gennem vejarbejde eller bygge-/anlægspladser.

MG Pilot-system

MG Pilot er et hjælpesystem, som giver førerassistance. Det fritager IKKE føreren for at køre ansvarligt. Når føreren vælger at bruge MG Pilot-systemet, skal han/hun på grund af begrænsningerne i systemregistrering og -kontrol altid være forsigtig og holde i rattet. Føreren skal om nødvendigt korrigere eller overtage ratkontrollen. Hvis føreren mister kontrollen over bilen, kan det medføre en ulykke eller personskade.

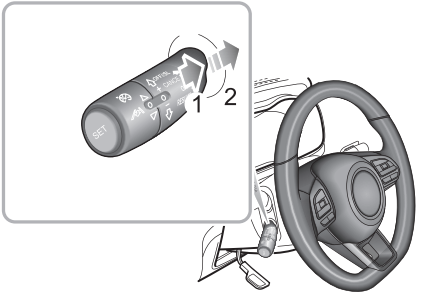

Kontakten til MG Pilot-systemet findes på infotainment-skærmen. Åbn grænsefladen til køreassistance for at slå systemet TIL/FRA. Hvis niveauet for den adaptive fartpilot indstilles til "RESUME" to gange, skifter MG Pilot-systemet til standby- eller aktiv tilstand.

MG Pilot-systemet fungerer på basis af den adaptive fartpilot. Systemet aktiveres, når følgende betingelser er opfyldt:

- Det adaptive fartpilotsystem er aktiveret.
- MG Pilot-systemet aktiveres med den tilhørende knap i infotainment-systemet.

- Systemet registrerer vognbanelinjer på begge sider af bilen.
- Bilen er i D.

Hvis vognbanelinjerne på begge sider er tydelige, kan systemet assistere bilen til at køre mellem linjerne. Ved kørsel med lav hastighed, og hvis der er et køretøj foran, og vognbanelinjerne foran på begge sider ikke er tydelige, kan systemet yde assistance ved at følge sporet for køretøjet foran.

Hvis der ikke kommer styreinput fra føreren i et forudindstillet tidsrum, udsender systemet advarsler.

Bemærk: Føreren skal justere kørehastigheden og følgeafstanden under hensyntagen til sigtbarhed, vejr og vejforhold. MG Pilot-systemet reagerer ikke på fodgængere, dyr, stationære køretøjer og køretøjer, der krydser vognbanen, eller modkørende køretøjer i den samme vognbane. Hvis MG Pilot-systemet ikke kan sænke kørehastigheden i tide og effektivt, SKAL føreren bruge bremserne. Hvis et andet køretøj under forhold med tæt trafik kører ind i den vognbane, der bruges af bilen, som kontrolleres af MG Pilot-systemet, kan systemet muligvis ikke registrere køretøjet i tide til at foretage en opbremsning. I dette tilfælde skal føreren bruge bremserne.

MG Pilot-systemet vil være forringet eller virkningsløst under følgende forhold:

- Havariblinket aktiveres.
- Føreren blinker af i retningen af den vognbane, der skal til at krydses.
- Føreren aktiverer speederen hurtigt, udfører en nødmanøvre eller træder hårdt på bremsepedalen.
- Systemet registrerer, at føreren ikke har bevæget rattet i et forudindstillet tidsrum.
- Under systemindgriben bruges rattet af føreren.
- Vognbanelinjen er for tynd, beskadiget eller sløret.
- Bilen køres i en kurve med en lille krumningsradius, vejen er for smal eller for bred.
- Bilen er lige kørt ind på en vejsektion med vognbanelinjer eller køres på en vejsektion uden vognbanelinjer.
- Bilen er ikke i D.
- Bilen skifter vognbane eller "gynger" for hurtigt sideværts.
- ABS-systemet og det dynamiske stabilitetskontrolsystem (SCS) er aktiveret.

- Der er fejl i ABS-systemet, det dynamiske stabilitetskontrolsystem (SCS), det elektriske servostyringssystem (EPS) osv.

Det anbefales at slå MG Pilot-systemet fra i følgende situationer:

- Ved sportslig kørsel.
- Kørsel under dårlige vejrforhold.
- Kørsel på ujævne eller dårlige vejflader.
- Kørsel gennem vejarbejde eller bygge-/anlægspladser.
- Kørsel på stejle, snoede eller glatte veje (for eksempel sne- og isveje, våde veje og veje med vand).
- Kørsel på græsspor eller ubelagte veje.

VIGTIGT

- I tilfælde hvor antallet af vognbaner forøges, eller vognbaner flettes sammen, SKAL føreren overtage den fulde kontrol med bilen.
- I områder med komplekse trafikforhold som for eksempel kryds eller vejknudepunkter med tæt trafik, SKAL føreren overtage den fulde kontrol.
- Når MG Pilot-systemet bruges til at følge bilen foran, SKAL føreren være opmærksom på omgivelserne og skal kunne overtage den fulde kontrol med bilen, hvis det bliver nødvendigt.

System for fremadrettet kollision

Føreren har ansvaret for at køre sikkert, selvom bilen er udstyret med et frontkollisionssystem. Føreren SKAL være helt opmærksom og køre forsigtigt. Som med alle førerassistentsystemer kan frontkollisionssystemet ikke forebygge ulykker og undgå kollisioner i alle situationer. Føreren SKAL altid have kontrollen for at undgå ulykker eller nødsituationer.

Nødopbremsning, mens frontkollisionssystemet har kontrollen, kan medføre personskade på passagererne. Kør derfor forsigtigt, og alle passagerer SKAL altid bruge sikkerhedsseler.

Sørg for, at frontkollisionssystemet eller bilens strømsystem er slået fra under bugsering. Hvis frontkollisionssystemet er aktiveret, når bilen bugseres, kan det kompromittere sikkerheden for bilen, det bugserende køretøj og personer omkring det.

Undgå ulykker ved aldrig at teste systemets funktioner.

Kontakten til frontkollisionssystemet findes på infotainment-skærmen. Åbn grænsefladen til køreassistance for at slå systemet til/fra, og foretag et tilstandsvalg.

Alarm

Når systemet registrerer, at der er risiko for kollision mellem bilen og køretøjet i vognbanen foran, bliver føreren advaret om at sænke farten i tide og holde en relativt sikker afstand til køretøjet foran.

Nødopbremsning

Når systemet registrerer, at der er risiko for kollision mellem bilen og køretøjet eller fodgængeren direkte foran, træder bremsesystemet automatisk til for at decelerere bilen og undgå kollisionsulykker eller afbøde skader som følge af kollision. Hvis bilen bremses og standses under systemets kontrol, vil den være stillestående i et kort tidsrum. Fuld kontrol med bilen vil derefter blive returneret til føreren.

Systemet sænker kun bilens fart automatisk, hvis følgende betingelser er opfyldt:

- Det dynamiske stabilitetskontrolsystem (SCS) og traktionskontrolsystemet (TCS) er fejlfri og slået til.
- Bilen er i D eller N.
- Airbaggene er ikke udløst.

Bemærk: Når bilen bremses under systemets kontrol, synker bremsepedalen automatisk ned. Placer IKKE foden under eller bag bremsepedalen for at undgå at blive klemt.

Bemærk: I nogle tilfælde har føreren muligvis ikke forudset opbremsning og ønsker ikke at bruge bremserne, mens frontkollisionssystemet bremser hårdt op. Føreren kan midlertidigt annullere denne handling ved at trykke hårdt på speederen, når det er sikkert at gøre det.

Funktionen af frontkollisionssystemet kan være forringet eller virkningsløs i følgende situationer:

- Køretøjet foran nærmer sig frontalt, kører gennem vejkrydset eller springer køen over hurtigt på kort afstand.
- Køretøjet foran følger ikke køre- og parkeringsregler (kører for eksempel på vognbanelinjerne).
- Køretøjet foran er ikke i den samme vognbane som din bil, eller køretøjet foran er delvist sløret.
- Køretøjet foran er et usædvanligt køretøj (ændret eller usædvanlig form).
- Køretøjet foran er et køretøj med højere chassis.
- Køretøjet foran er et stort køretøj på kort afstand (eksempelvis traktor, anhænger, bugseringskøretøj, mudtruck, renovationsvogn, vandvogn osv.).
- Køretøjet foran er særtransport (for eksempel hestetransport, hestevogn osv.).
- Systemet registrerer siden af et køretøj.

- Konturen af køretøjet foran er utydelig (for eksempel vand, der sprøjtes op fra hjulene på køretøjer foran og i nærheden).
- Køretøjet foran har ikke baglygter eller slørede baglygter ved kørsel om natten eller i en tunnel.
- Baglygterne på køretøjet foran er alle LED-båndlys eller andre hjemmelavede farvede lygter.
- Gadelygterne er uensartede eller flimrer ved kørsel om natten.
- Fodgængeren er ikke direkte foran bilen, eller fodgængeren er ikke fuldt synlig.
- Fodgængeren står ikke oprejst, eller det er et barn under en vis højde.
- Der er en gruppe fodgængere foran bilen, fodgængeren er i skygge eller i mørke.
- Der er dyr foran bilen.
- Objekter som for eksempel jordforhindringer med særlige former (f.eks. vejblokke, afspærringspæle, store sten, andre spredte objekter osv.) registreres foran bilen.
- Objekter som skilte, afskærmninger, broer, bygninger eller andet registreres foran bilen.
- Bilen køres på bjergveje, øvre og nedre brosektioner eller i skarpe kurver.
- Bilen er i R-gear.
- Bilen er ved at bremse eller accelerere hurtigt.

Parkeringshjælp

Parkeringshjælp med ultralydssensor

Formålet med parkeringshjælpen er at hjælpe føreren med at bakke! Sensorerne kan muligvis ikke registrere visse typer af forhindringer, f.eks. smalle stolper eller små objekter, som ikke er mere end få centimeter brede, små objekter tæt på jorden, objekter over bagklappen og visse objekter med ikke-reflekterende overflader.

Hold sensorerne fri for snavs, is og sne. I tilfælde af aflejringer på sensorernes overflade kan deres ydelse være forringet. Når bilen vaskes, skal det undgå at rette vandstråler under højt tryk direkte mod sensorerne på tæt afstand.

Bageste parkeringshjælp

Ultralydssensorerne i den bageste kofanger overvåger området bag ved bilen for at søge efter forhindringer. Hvis der detekteres en forhindring, beregner systemet afstanden fra bilens bagende og videregiver disse oplysninger til føreren ved at udsende alarmlyde.

Parkeringshjælpfunktion

Parkeringshjælpen bag aktiveres automatisk, når bakgearet vælges, og den deaktiveres, så snart bakgearet udkobles. Et kort bip fra parkeringshjælpen inden for 1 sekund efter valg af bakgearet angiver, at systemet fungerer normalt.

Bemærk: Hvis der afgives en længere lyd med en højere tone i 3 sekunder, når bakgearet er valgt, angiver det en fejl i systemet. Søg i dette tilfælde assistance fra dit autoriserede MG-værksted.

Hvis der detekteres en forhindring og parkeringshjælpfunktionen er aktiveret, sendes de hørbare lyde med forskellige frekvenser (der kan være blinde zoner).

- Hvis der befinder sig en forhindring inden for et område på 1,2 m fra den bageste parkeringshjælps sensorer, starter advarslen. Efterhånden som bilen kommer tættere på forhindringen, afgives lydene hurtigere.

- Når forhindringen er inden for 30 cm fra den bageste kofanger, flettes lydene sammen til en kontinuerlig advarsel.

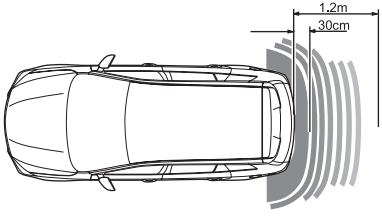

Parkeringskamera*

Formålet med parkeringskameraet er at hjælpe føreren med at bakke! Kameraet har begrænset synsfelt og kan ikke registrere forhindringer uden for dets synsfelt.

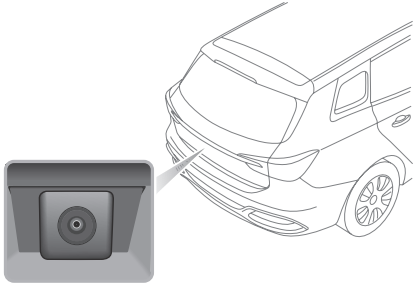

Der er monteret et bakkamera mellem nummerpladelygterne. Når bakgearet indkobles, viser kameraet et billede af, hvad der befinder sig lige bag ved bilen. Dette billede vises på underholdningssystemets skærm.

Modeller med parkeringskamerasystem viser et overlejringsgitter på kamerabilledet på underholdningsskærmen for at assistere med parkering, dette understøttes af silhuetbilledet, som viser genstandens afstand fra hver sensor.

System til 360 graders udsyn *

Formålet med 360 graders-udsynssystemet er kun at hjælpe føreren med at parkere. Kameraet har et begrænset synsfelt og kan ikke detektere forhindringer uden for dets synsfelt.

Selv om underholdningsskærmen kan vise panoramabilleder rundt om bilen, bør du være opmærksom på de faktiske vejforhold af hensyn til kørselssikkerheden.

Sørg for, at de udvendige sidespejle er foldet ud, når du bruger 360 graders udsyn.

Når 360 graders-udsynssystemet er aktiveret, viser underholdningsskærmen 360-graders panoramabilledet af bilen for at gøre det nemmere at holde øje med omgivelserne og bidrage til mere sikker kørsel. Der kan trykkes på knapper på underholdningsskærmen for at få vist billederne fra forskellige vinkler omkring bilen.

Systemet til 360 graders udsyn kan aktiveres på følgende måder:

- Valg af bakgear.
- Brug af 360-knappen.
- Brug af indstillingsgrænsefladen til at vælge tænding af hjørnelys/blinklys ved lav hastighed åbner automatisk 360 graders udsyn, når blinklysene bruges ved lave hastigheder, og systemet afsluttes, når blinklysene slås fra.

Vælg indstillingsikonet på grænsefladen på systemdisplayet til 360 graders udsyn for at aktivere personlige indstillinger for systemfunktioner.

Bemærk: Når gearstangen sættes i en fremadgående gearposition, spærres systemet til 360 graders udsyn ved hastigheder over eller lig med 15 km/t.

Lasteevne

Overskrid IKKE bilens totalvægt eller de tilladte tryk for for- og bagaksler ved lastning. Det kan medføre beskadigelse af bilen og alvorlig personskade.

Brug af opbevaringsplads

Sørg for, at bagsædernes ryglæn er låst sikkert fast i opretstående position, når der transporteres last i opbevaringspladsen bag sæderne.

Hvis bagagerumsklappen (eller bagklappen) ikke kan lukkes på grund af lasttypen, skal du sørge for at lukke alle ruder under kørsel, vælge tilstanden på airconditionsystemet, så det blæser mod ansigtet, og indstille blæseren på maksimal hastighed for at formindske udstødningsdampe, der trænger ind i bilen.

Når bagage transporteres i opbevaringsrummet, skal tunge genstande altid placeres så lavt og langt fremme som muligt for at undgå lastforskydning i tilfælde af en ulykke eller en pludselig standsning.

Kør forsigtigt, og undgå nødopbremsning eller hård acceleration, når du transporterer store eller tunge genstande.

Bemærk: Lastvægten i den forreste opbevaringsplads MÅ ikke overstige 25 kg, det kan i modsat fald medføre beskadigelse.

Det er meget farligt at køre med bagagerumsklappen (bagklappen) åben. Hvis den last, der transporteres, kræver, at bagagerumsklappen (eller bagklappen) skal være åben, skal lasten og bagagerumsklappen (eller bagklappen) fastgøres, og der skal træffes tilsvarende foranstaltninger for at forhindre vejstøv og snavs i at trænge ind i bilen.

VIGTIGT
De relevante trafikregler skal overholdes ved lastning, og hvis lasten stikker uden for bagagerummet, skal der træffes relevante advarende foranstaltninger for at advare andre trafikanter.

Indvendig lastning

Transportér IKKE usikret udstyr, værktøjer eller bagage, som kan flytte sig og resultere i personskade i tilfælde af en ulykke, nødopbremsning eller hård acceleration.

Sørg for IKKE at skabe en situation, der forhindrer føreren eller passageren i at sidde korrekt eller dækker for deres udsyn.

Sammenfoldning af bagsæderne kan forøge bagagepladsen. Se "Bagsæder" i afsnittet "Sæder og sikring".

Når last anbringes i bilen, skal den placeres i en så lav position som muligt. Sørg for, at den er forsvarligt fastgjort, så personskade undgås som følge af lastbevægelse i tilfælde af en ulykke eller nødopbremsning. Hvis lasten skal placeres på et sæde, må ingen sidde på dette sæde.

Generel sikkerhed ifm. anhængertræk

Din bil kan trække en anhænger, hvis du overholder lastbegrænsningerne, bruger godkendt udstyr og følger retningslinjerne for trækning. Kontrollér altid lastbegrænsninger inden trækning.

Træk af last over den maksimale trækvægt kan påvirke bilens køreegenskaber og ydelse markant og kan beskadige bilens motor og drivlinje.

Bemærk: Det er farligt at overskride de lastbegrænsninger, der anbefales af MG Motor. Se oplysninger om anbefalede lastbegrænsninger og lastning inden rejser.

Kontrollér lastning af din bil og anhænger, før du begynder at køre.

Belastning af anhængertrækket bør aldrig overstige den grænse, der er anbefalet af MG Motor.

Bemærk: For kraftige trækbelastninger reducerer forhjulstraktion og styreegenskaber, for lidt belastning af anhængerspidsen kan gøre anhængeren ustabil og få den til at slingre.

Trækstænger: Monter kun originale trækstænger godkendt af MG på din bil. Brug kun fastgørelsesmetoder, der er angivet af bilproducenten, til sikring af anhængertrækket. Kontakt din autoriserede MG-forhandler for at få yderligere oplysninger.

Sikkerhedskæder: Der skal bruges sikkerhedskæder som sikkerhedsforanstaltning, hvis anhængeren utilsigtet bliver frakoblet. Sørg for, at sikkerhedskæden er fastgjort forsvarligt til både anhængeren og bilen inden afgang.

Højde: Din motor leverer mindre effekt i højere højder. Hvis du trækker en anhænger i et bjergrigt område, bør du reducere den kombinerede vægt af bil og anhænger med 10 % for hver 1000 meters højde over havets overflade.

Hældninger: Ved træk af anhænger bør du planlægge din rejse for at undgå stejle hældninger, hvor det er muligt. Den angivne anbefalede trækmasse ifm. bremsning forudsætter en maksimal hældningsgrad på 12 %. Hvor det er muligt, anbefales det at køre på hældninger under 12 %. Følg anbefalingerne til egnede veje for anhængere.

Indkøringsperiode: Undgå at trække en anhænger i løbet af bilens første 1000 km.

Nødoplysninger

210 Advarselsanordninger
211 eCall - SOS-nødhjælp
213 Nødstart
215 Bugsering af bil
219 Dækreparation
222 Skift af sikring
230 Skift af pære

Advarselsanordninger

Advarselstrekant

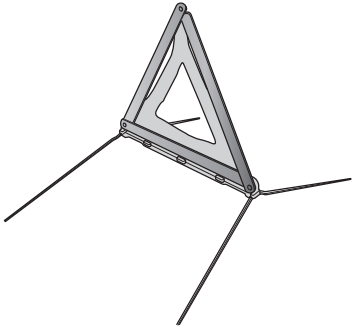

Advarselstrekanten, der følger med bilen, findes i bagagerummet.

Hvis du skal standse bilen på vejen i tilfælde af en nødsituation, skal du anbringe en advarselstrekant ca. 50-150 meter bag bilen, hvis det er muligt, og trykke på havariblinket for at advare andre trafikanter om din position.

eCall - SOS-nødhjælp

I tilfælde af en ulykke kan din bils eCall – SOS-nødhjælp enten udløses manuelt eller i alvorlige tilfælde automatisk som følge af bilens sensorer. eCall-tjenesten er en offentlig service af almen interesse, og er en gratis tjeneste. Nødopkaldscenteret vil etablere mundtligt kommunikation med bilens passagerer med henblik på at forstå omfanget af nødsituationen og graden af hjælp, der er behov for. Hvis der ikke kan etableres mundtlig kommunikation vil systemet forsøge at sende en meddelelse med bilens oplysninger til nødopkaldscenteret. De passende beredskabstjenester vil blive sendt til bilens aktuelle placering, hvis den kendes.

- Aktuel tid, placering og kørselsretning
- Køretøjstype
- Stelnummer
- Om opkaldet blev igangsat automatisk eller manuelt
- Køretøjskategori

Dette system vil sikre, at dine personlige oplysninger er beskyttet. Det er designet til at sikre, at de ikke er sporbare, og at andre eksterne systemer ikke har adgang. Når eCall udlæses, vil systemet kun sende de data, der er relevante for den alarmcentral, der er udpeget af den relevante offentlige myndighed i det land, hvor den alarmcentral, der modtager og behandler dit nødopkald, befinder sig. Systemet vil gemme data lokalt i 13 timer efter udløsning.

Du har ret til at få adgang til de oplysninger, der er gemt i dette system, og anmode om rettelse, sletning eller blokering af oplysninger, der ikke opfylder lovkravene. Hvis du mener, at dine personlige oplysninger er blevet krænket, har du ret til at klage til den kompetente databeskyttelsesmyndighed.

For manuel aktivering skal du trykke på og slippe SOS-knappen i loftskonsollen i cirka 1 sekund for at aktivere et nødopkald. Der vil lyde et enkelt bip, når eCall udløses, og en meddelelse vil blive vist på bilens meddelelsescenter og underholdningssystem. Lyden på underholdningsafspilleren vil blive slukket, mens nødopkaldet er aktivt. Manuelt udløste nødopkald kan annulleres ved at trykke kort på SOS-knappen igen inden for cirka 5 sekunder efter første tryk, hvorefter meddelelserne fjernes.

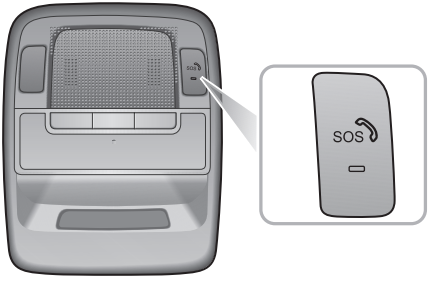

Systemet til nødopkald (eCall) udfører en selvtest, når tændingen er slået TIL. I løbet af en selvtest vil LED-statusindikatoren for nødopkald (eCall) på SOS-knappen blinke hurtigt, indtil testen er færdig. LED-statusindikatoren vil lyse, hvis der ikke er nogen systemfejl. LED-statuskontrollampen vil slukke eller blinke langsomt, hvis der detekteres en fejl. Fejl registreret under selvtesten vises på bilens meddelelsescenter.

Bemærk: ECall - SOS-nødhjælp kræver mobildatadækning, og kan blive påvirket af signalafbrydelser eller lav signalstyrke.

Bemærk: Den automatiske nødopkaldsfunktion (eCall) kan på anmodning deaktiveres af den lokale MG-autoriserede reparatør.

Nødstart

Forsøg ALDRIG at starte bilen ved at skubbe eller trække den.

Sørg for, at begge batterier har samme mærkespænding (12 volt), og at startkablerne er godkendt til brug med 12 volt bilbatterier.

Sørg for, at gnister og flammer holdes langt væk fra motorrummet.

Sørg for, at hver startkabelforbindelse er sikker. Der må ikke være risiko for, at de rører hinanden eller andre bevægelige dele. Det kan medføre gnistdannelse, som kan føre til brand eller eksplosion.

Hvis 12 volt batteriet mister strøm eller har lav strøm, kan startkabler bruges til at forbinde batteriet i et andet køretøj eller eksternt batteri for at starte bilen.

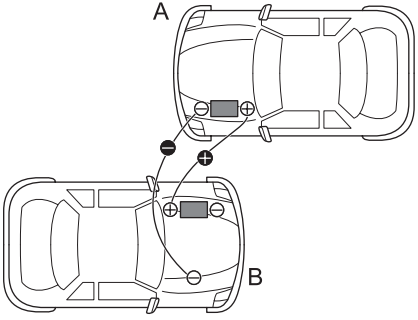

Sørg for, at START/STOP-kontakten er slukket, og sluk ALT elektrisk udstyr i BEGGE køretøjer, og følg derefter instruktionerne herunder:

1 Forbind det RØDE startkabel mellem de plusterminalerne (+) på begge batterier. Forbind det SORTE startkabel fra minusterminalen (-) på det andet køretøj (A) til et godt stelforbindelsespunkt (f.eks. CCU-huset eller anden ulakeret overflade), så langt væk fra batteriet som muligt og langt væk fra bremseledningerne på den afladte bil (B).

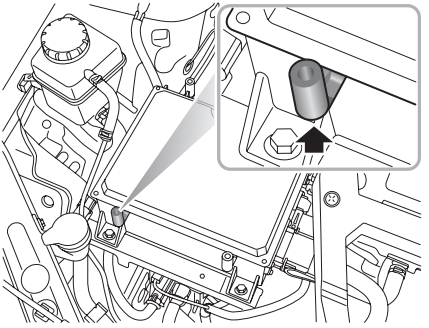

2 Start det andet køretøj, og lad det køre i et par minutter.

3 Sæt strømsystemet på bilen med det afladede batteri på READY. Hvis den afladte bil ikke kan skifte til READY, kan den kræve reparation. Kontakt et autoriseret MG-værksted med det samme

4 Når begge køretøjer er startet og har strøm som normalt, skal du slå START/STOP-kontakten fra på det strømgivende køretøj.

5 Frakobling af startkabler skal ske i præcis omvendt rækkefølge, som de blev tilsluttet, dvs. frakobl FØRST det SORTE startkabel fra stelforbindelsespunktet på den afladte bil.

VIGTIGT
Tænd IKKE for noget elektrisk udstyr i den afladte bil, før startkablerne er blevet frakoblet.

Bemærk: Det anbefales at sikre, at den afladte bil forbliver tændt eller kører i mere end 1 time, efter den er startet, for at kunne genvinde batterikraft.

Bugsering af bil

Bugsering

Når bilen skubbes eller trækkes op på transportbilen, skal hastigheden forblive under 5 km/t, og handlingen skal udføres inden for 3 minutter.

Når bilen skubbes eller trækkes over på transportbilen, skal førerens sikkerhedssele sættes i låsen og holdes der for at udløse EPB.

Trækkrog

Brug IKKE et slæbetov, der er snoet, da det kan skrue trækkrogen af.

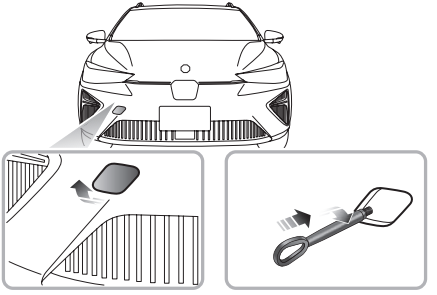

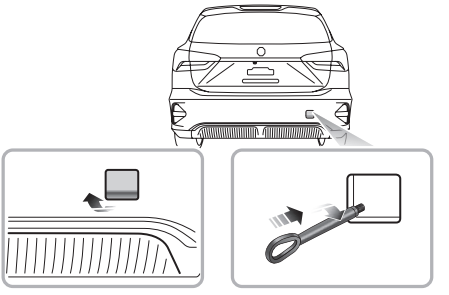

Din bil er udstyret med 2 trækøjer (på bilens forende og bagende), som kan bruges til at fastgøre trækkrogen i værktøjssættet. Værktøjssættet findes under gulvet i bagagerummet.

Fjern det lille dæksel indsat i kofangeren for at fastgøre trækkrogen. Tryk først på den ene side af den lille dækplade, når den skal fjernes. Når den anden side er vippet op, åbnes den lille dækplade i retningen vist i figuren, og derpå skrues trækkrogen i via det lille hul ind i gevindhullet i kofangerbjælken (se illustrationen). Sørg for, at trækkrogen er skruet godt fast!

Bemærk: Trækkrogsdækslet kan sættes fast til kofangeren med en plastiksnor.

Begge trækpunkter er beregnet til brug af kvalificerede bugseringsspecialister til at hjælpe med bugseringen af din bil i tilfælde af sammenbrud eller ulykke. De er ikke beregnet til at bugsere andre køretøjer, og må ALDRIG bruges til at trække en anhænger eller campingvogn. Bilen kan trækkes ved brug af et slæbetov, men det anbefales at bruge en trækstang.

Bugsering

Under bugsering må du IKKE pludseligt accelerere eller bremse, da det kan resultere i ulykker.

BUGSER IKKE bilen med alle 4 hjul i kontakt med vejen, da det vil beskadige den elektriske drivlinje.

Ophængt bugsering

Ved ophængt bugsering skal man sørge for, at højspændingsbatteripakken ikke berører jorden.

Ophængt bugsering er den bedste metode til at bugsere en bil. Drivhjulene SKAL være ophængt over jorden for at undgå at beskadige det elektriske transmissionssystem, og at bilen tændes. Sørg for, at EPB udløses, havariblinkene er tændt, og at der ikke er nogen passagerer i bilen.

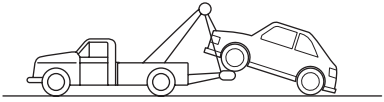

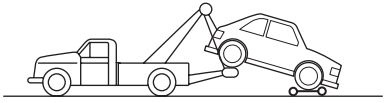

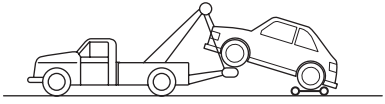

Transportbil eller anhænger med tov

Hvis din bil skal transporteres bag på en anhænger eller transportbil, skal den sikres som vist:

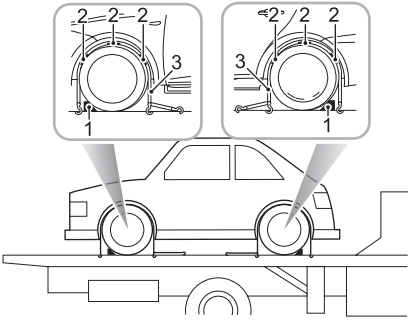

1 Aktiver parkeringsbremsen, og sæt det elektriske transmissionssystem i parkeringsposition.

2 Fastgør stopklodser (1) som vist, og anbring skridsikre gummiklodser (2) rundt om dækket.

3 Fastgør fastsurringsremmene (3) rundt om hjulene og fastgør til anhængeren. Spænd remmene, indtil er bilen er sikkert fastgjort.

Dækreparation

Værktøjsidentifikation

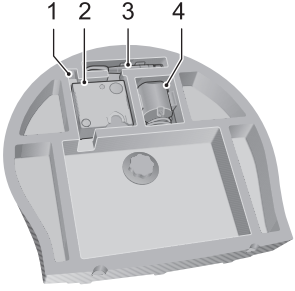

1 Afmonteringsværktøj til hjulbolthætter

2 Elektrisk luftpumpe

3 Trækkrog

4 Reparationsvæske

Dækreparation

1 Fjern mærkaten i bunden af reparationsvæskebeholderen, og sæt den fast på rattet for at minde føreren om ikke at køre mere end 80 km/t.

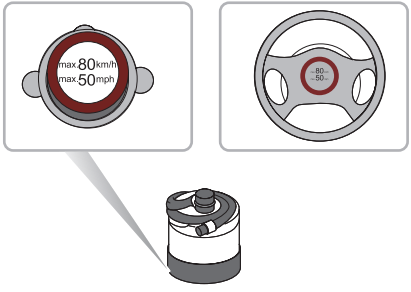

2 Slut luftslangen på den elektriske luftpumpe til reparationsvæskebeholderen, og sæt flasken med dæktætningsmiddel (oprejst) ind i hullet på kompressoren. Fjern ventilhætten på det flade dæk, og slut påfyldningsslangen fra flasken med dæktætningsmiddel til dækventilen. Sørg for, at tænd/sluk-knappen til den elektriske luftkompressor er slukket (dvs. tryk på

"O"), sæt stikket fra kompressoren ind i strømstikket i midterkonsollen, og drej START/STOP-kontakten til ON/READY.

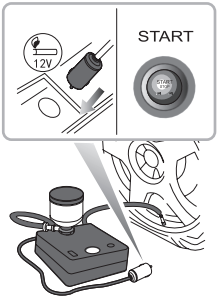

Bemærk: For at undgå batteriafladning anbefales det at holde bilen i P- eller READY-tilstand.

3 Tænd kontakten til den elektriske kompressor (dvs. tryk på "-") for at begynde at pumpe tætningsmiddel ind i dækket. Flasken med dæktætningsmiddel vil være tømt efter ca. 30 sekunder. Dækket bør nå det angivne tryk inden for 5-10 minutter.

Bemærk: Trykmåleren kan kortvarigt nå 6 bar (87 psi), hvorefter trykket begynder at falde til normalt.

4 Når det påkrævede tryk er nået, skal man slukke tænd/sluk-kontakten til den elektriske kompressor (dvs. trykke på "O").

Bemærk: Hvis det påkrævede tryk ikke kan nås inden for 10 minutter, skal du frakoble kompressoren, køre bilen ca. 10 meter frem eller tilbage, så tætningsmidlet kan fordele sig i dækket. Hvis det påkrævede tryk stadig ikke kan nås, er dækket alvorligt beskadiget, og du bør søge assistance fra et autoriseret MG-værksted.

Bemærk: Brug af den elektriske luftkompressor i mere end 10 minutter kan resultere i beskadigelse af kompressoren.

Bemærk: Du må under ingen omstændigheder fortsætte din rejse med et fladt dæk. Det er ekstremt farligt at køre med et fladt dæk.

5 Fjern flasken med dæktætningsmiddel fra hullet i kompressoren, frakobl slangen fra dækventilen, fjern kompressorstikket fra strømstikket i midterkonsollen, og læg dækreparationssættet tilbage i dens opbevaringsbakke.

6 Efter at have tilføjet tætningsmiddel til dækket skal du straks køre et kort stykke tid (cirka et minut), for at tætningsmidlet kan fordele sig jævnt inden i dækket. Fortsæt med at køre, og overstig ikke 80 km/t. Efter yderligere 10 minutter skal du finde et sikkert sted at standse og kontrollere dæktrykket igen.

Hvis dæktrykket er faldet til mindre end 0,8 bar (11,6 psi), må du ikke fortsætte med at køre, men i stedet søge hjælp.

Hvis dæktrykket er mellem 0,8 bar (11,6 psi) og det angivne tryk, skal du slutte slangen på den elektriske luftpumpe til dækventilen, slutte stikket på den elektriske luftpumpe til strømstikket, og derefter tænde den elektriske luftpumpe for at oppumpe dækket, indtil det når det angivne tryk. Gentag handlingerne i trin 6 efter at have kørt en afstand på maks. 5 km.

Hvis dæktrykket ikke er faldet, kan du fortsætte med at køre, men bilens hastighed må ikke overstige 80 km/t, og du må ikke køre i mere end 200 km.

Bemærk: Kontrollér jævnligt sidste brugsdato for dæktætningsmidlet, og udskift det efter behov.

Bemærk: Fjern IKKE fremmedlegemer (f.eks. skruer, søm) fra dækket. Dækreparationssystemet må kun bruges, hvis fremmedlegemet befinder sig i slidbanemønsteret (A). FORSØG IKKE at reparere dækket, hvis skaden er på dækkets sidevæg (B).

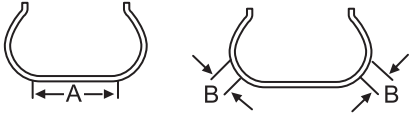

Skift af sikring

Sikring

Sikringer er simple kredsløbsafbrydere, der beskytter bilens elektriske udstyr ved at forhindre det elektriske kredsløb i at blive overbelastet. En sprunget sikring kan vises ved, at komponenten i det elektriske udstyr, som den beskytter, holder op med at virke.

Hvis du har mistanke om en sprunget sikring kan det kontrolleres ved at fjerne den fra sikringskassen og se efter et brud i tråden inde i sikringen.

Det anbefales at have ekstra sikringer i bilen. Disse kan fås fra en lokal MG-autoriseret reparatør.

VIGTIGT

- Forsøg ALDRIG at reparere en sprunget sikring. Udskift ALTID en sikring med en sikring med samme nominelle effekt. Hvis der ikke benyttes en sikring med den rigtige nominelle effekt, kan det resultere i brand eller skader på det elektriske kredsløb på grund af overbelastning.
- Hvis en skiftet sikring fejler med det samme, skal du kontakte en MG-autoriseret reparatør snarest muligt.

Sikringskasse

Bilen er udstyret med 2 sikringskasser:

- Sikringskasse i kabinen (bag nederste pynteliste i førersiden)
- Sikringskasse forrest i kabinen (foran til venstre i det forreste rum)

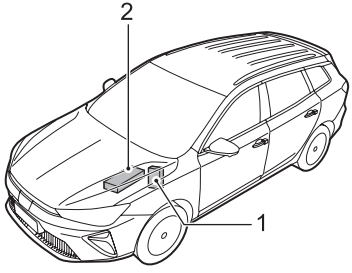

1 Sikringskasse i kabinen

2 Sikringskasse i motorrum

Sikringskasse i kabine

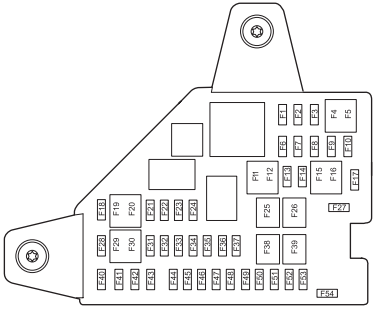

Kontrollér eller udskift en sikring

1 Sluk Start/stop-kontakten og alt elektrisk udstyr, og frakobl batteriets minuskabel.

2 Fjern dækpladen i instrumentbrættet i førersiden, og sænk pyntelisten for at få adgang til sikringskassen.

3 Kontrollér en mulig sprunget sikring ved at fjerne den fra sikringskassen og se efter et brud i tråden inde i sikringen.

4 Hvis en sikring er sprunget, skal den udskiftes med en anden sikring af samme type og med samme amperetal.

Specifikation af sikringer

Kode	Spex.	Funktion
F1	15A	Stikkontakt i forreste konsol
F2	5A	Indvendigt spejl, USB-opladningsporte i bageste konsol
F3-F17	-	-
F18	5A	eCall TBOX, Køretøjsstyreenhed, Sensordiagnosemodul (Airbag), Skiftestyreenhed, Instrumentgruppe, Displaymodul for passagerairbag, Frontdetektionsradar, Styremodul for frontkamera
F19	5A	Modtagelsesmodul for radiofoni
F20	10A	AC-styremodul
F21	10A	Højre sædevarmer foran
F22	5A	Diagnosestik
F23	10A	Venstre sædevarmer foran
F24	5A	PEPS-styremodul
F25	-	-
F26	30A	Rudeoptræk forrest til højre, rudeoptræk bagest til højre
F27	-	-
F28	5A	Ekstra startspærrespole
F29	20A	Underholdningssystem
F30	5A	Instrumentgruppe
F31	5A	EPB-kontakt
F32	5A	Regn-, lys-, solsensor, kontaktpakke til førerdør, dæktrykovervågningssystem
F33	10A	Registreringsdiagnosemodul (airbag)

Kode	Spex.	Funktion
F34	10A	Gateway
F35	-	-
F36	15A	Reserveret til anhængermodul
F37	25A	Elektrisk justering af førersæde
F38	-	-
F39	40A	Blæser
F40-F43	-	-
F44	5A	360 graders-udsynsmodul
F45	-	-
F46	10A	Elektronisk ratstammelås
F47	5A	Elektrisk højspændingsvarmer
F48	-	-
F49	5A	TBOX, eCall TBOX
F50	10A	Gateway

Kode	Spex.	Funktion
F51	5A	Skiftestyreenhed
F52	-	-
F53	5A	Modul til fodgængerkontrol
F54	-	-

Sikringskasse i motorrum

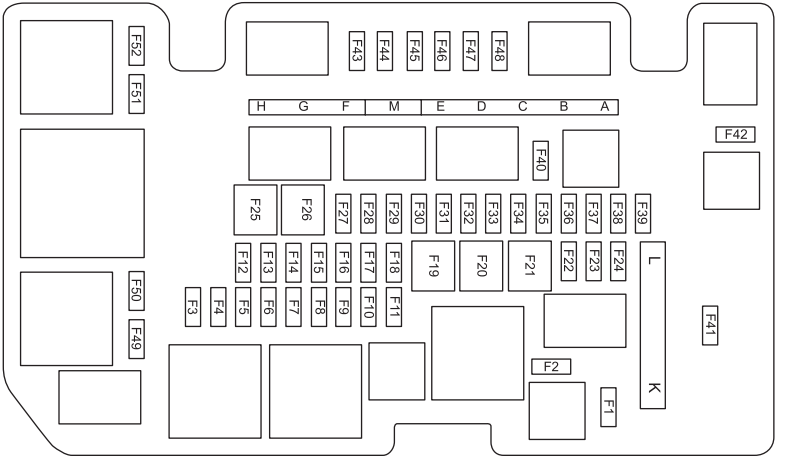

Kontrollér eller udskift en sikring

1 Sluk Start/stop-kontakten og alt elektrisk udstyr, og frakobl batteriets minuskabel.

2 Tryk på låseklinken for at åbne det øverste dæksel til sikringskassen i motorrummet.

3 Kontrollér en mulig sprunget sikring ved at fjerne den fra sikringskassen og se efter et brud i tråden inde i sikringen.

4 Hvis en sikring er sprunget, skal den udskiftes med en anden sikring af samme type og med samme amperetal.

Specifikation af sikringer

Kode	Spex.	Funktion
F1	120Ω	Indbygget netværksafslutnings-modstand
F2	120Ω	Indbygget netværksafslutnings-modstand
F3	30A	Karrosseristyremodul
F4	20A	Karrosseristyremodul
F5	15A	Karrosseristyremodul
F6	5A	Lås til opladningsstik
F7	5A	Bilstyremodul
F8	5A	Elektrisk batterisensor
F9	15A	Hornrelæ, horn
F10	10A	Kommunikationstyreenhed for elkøretøj
F11	15A	Batterivarmer, højspændings-batteri
F12–F24	-	-
F25	30A	Rudeoptræk i førerside, rude-optræk bagest til venstre
F26	30A	Stabilitetskontrolsystem (ventil)
F27	15A	Sprinklersystem til forrude

Kode	Spex.	Funktion
F28	10A	Karrosseristyremodul
F29	20A	Karrosseristyremodul
F30	25A	Viskersystem til forrude
F31	10A	Strømelektronikkasse
F32	25A	Karrosseristyremodul
F33	5A	Opladningsstatuslampe
F34	15A	Hovedrelæ, strømelektronik-boks til vandpumpe, brem-selampekontakt
F35	5A	Kombineret opladningsenhed
F36	5A	Elektrisk airconditionkompres-sor
F37	10A	Relæ for dagskørelys, dagskø-relys
F38	15A	Viskersystem til bagrude

Kode	Spex.	Funktion
F39	15A	Kølepumpe til højspændings-batteripakke
F40-F42	-	-
F43	7,5A	Opvarmet sidespejl
F44	25A	Opvarmet bagrude
F45	-	-
F46	5A	Kontakt til justering af forlyg-tenivellering, manuel forlygte-nivellering
F47	-	-
F48	5A	Ladeklapmotor
F49-F52	-	-
SIKRING A	80A	Elektrisk servostyringsmodul
SIKRING B	-	-
SIKRING C	40A	Stabilitetskontrolsystem (pum-pe)

Kode	Spex.	Funktion
SIKRING D	-	-
SIKRING E	40A	Styreenhed for elektrisk parkeringsmotor
SIKRING F	30A	Styremodul til elektrisk parkeringsbremse
SIKRING G	50A	Køleventilator
SIKRING H	50A	iBooster
SIKRING M	150A	Kombineret opladningsenhed
SIKRING L	30A	Styremodul til elektronisk parkeringsbremse
SIKRING K	100A	Sikringskasse i kabine

Skift af pære

Specifikation af pærer

Pære	Type
Forreste kontrollamper	WY21W 21W
Bageste kontrollamper	WY16W 16W
Bremselamper	W21W 21W
Baklys	W16W 16W

Pære	Type
Nummerpladelys	W5W 5W
Forreste kabinelampe	W5W 5W
Bageste kabinelamper	W5W 5W
Makeupspejlslamper	C5W 5W

Bemærk: Andre lyskilder, som ikke findes på listen, er LED, som ikke kan udskiftes individuelt.

Skift af pære

Inden du skifter en pære, skal du slukke START/STOP-kontakten og lyskontakten for at undgå eventuel kortslutning.

Bemærk: Udskift kun med pærer af samme type og specifikation.

Hvis pæreglasset er ridset eller tilsmudset, kan det føre til, at pæren ikke kan koncentrere lyset. Du må IKKE berøre glasset med fingrene, når det rengøres. Rengør om nødvendigt glasset med methylholdigt sprit for at fjerne pletten.

For andre pærer, som skal udskiftes, men ikke findes på listen, skal du bede et autoriseret MG-værksted om hjælp.

Udskiftning af pærer i forreste kontrollamper

1 Åbn motorhjelmen – se "Motorhjelm" i afsnittet "Vedligeholdelse".

2 Afbryd batteriets negative klemme.

3 Fjern de 8 skruer, som fastholder det forreste rums afdækning til huset, og fjern dækpladen på det forreste rum.

4 Identificer og find pærens dækprop. Drej dækslet mod uret, og fjern dækproppen.

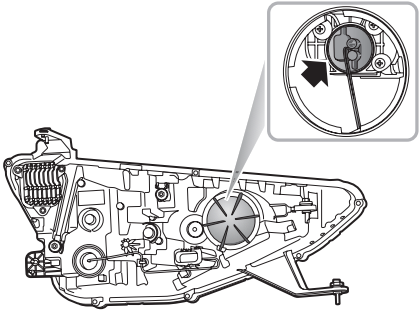

5 Fjern fatningen fra lampen. Fjern pæren.

6 Monter en ny pære. Anbring fatningen i lampen, sørg for, at den sidder ordentligt fast.

7 Anbring pæredækslet, drej det med uret, indtil det sidder helt fast.

8 Tilslut den negative batteriklemme.

9 Test af lamper.

10 Monter det forreste rums dæksel på huset.

11 Luk motorhjelmen – se "Motorhjelm" i afsnittet "Vedligeholdelse".

Udskiftning af pære i baklygter

1 Afbryd batteriets negative klemme.

2 Åbn bagklappen.

3 Brug en passende løftestang eller et håndtag, og fjern forsigtigt afdækningsbeklædningen.

4 Drej fatningen mod uret, og fjern pæren fra fatningen.

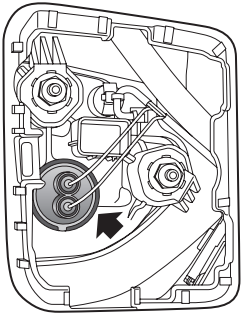

5 Monter den nye pære i fatningen.

6 Indsæt fatningen i lampesamlingen, drej med uret, indtil den sidder helt fast.

7 Tilslut den negative batteriklemme.

8 Test af lamper.

9 Monter afdækningsbeklædningen igen.

10 Luk bagklappen.

Udskiftning af pære i bageste kontrollamper

1 Afbryd batteriets negative klemme.

2 Åbn bagklappen.

3 Brug en passende løftestang eller et håndtag, og løsn og fjern forsigtigt befæstelsesskruen på afdækningsbeklædningen.

4 Fjern de 2 skruer, som fastholder lampen til huset.

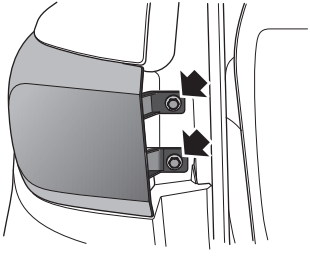

5 Frigør lampen fra den forreste fiksering, og træk den ud af huset, afbryd stikforbindelsen.

6 Drej fatningen (1) i retning mod uret.

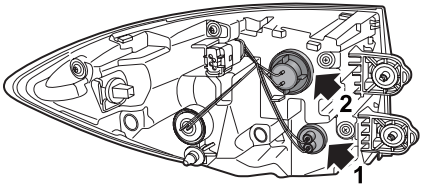

7 Fjern fatningen, og fjern pæren.

8 Monter en ny pære i fatningen.

9 Indsæt fatningen i lampesamlingen, drej med uret, indtil den sidder helt fast.

10 Tilslut stikforbindelsen igen, placer lampen i huset, sørg for, at den forreste holdeclips er rettet ind og fuldt placeret. Skub lampen fremad for at anbringe den i clipsen. Monter skruerne, og tilspænd til 2,7 - 3,3 Nm.

11 Monter skruen til afdækningsbeklædningen igen.

12 Tilslut batteriets negative klemme igen.

13 Test af lamper.

14 Luk bagklappen.

Udskiftning af pærer i bremselygter

1 Afbryd batteriets negative klemme.

2 Åbn bagklappen.

3 Brug en passende løftestang eller et håndtag, og løsn og fjern forsigtigt befæstelsesskruen på afdækningsbeklædningen.

4 Fjern de 2 skruer, som fastholder lampen til huset.

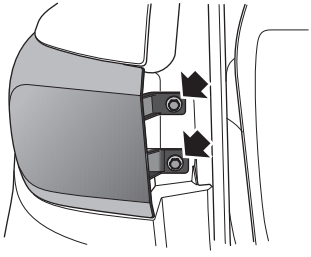

5 Frigør lampen fra den forreste fiksering, og træk den ud af huset, afbryd stikforbindelsen.

6 Drej fatningen (2) i retning mod uret.

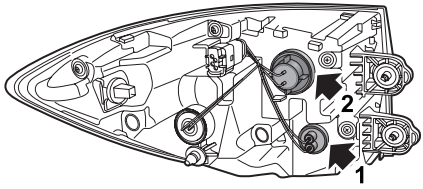

7 Fjern fatningen, og fjern pæren.

8 Monter en ny pære i fatningen.

9 Indsæt fatningen i lampesamlingen, drej med uret, indtil den sidder helt fast.

10 Tilslut stikforbindelsen igen, placer lampen i huset, sørg for, at den forreste holdeclips er rettet ind og fuldt placeret. Skub lampen fremad for at anbringe den i clipsen. Monter skruerne, og tilspænd til 2,7 - 3,3 Nm.

11 Monter skruen til afdækningsbeklædningen igen.

12 Tilslut batteriets negative klemme igen.

13 Test af lamper.

14 Luk bagklappen.

Udskiftning af pærer i nummerpladelygter

1 Afbryd batteriets negative klemme.

2 Åbn bagklappen.

3 Brug et passende værktøj, og fjern forsigtigt dækslerne på holdeskruerne på bagklappens nedre panel, fjern de 2 skruer, som fastholder bagklappens nedre beklædningspanelsamling til bagklappen.

4 Brug en passende løftestang, løsn holdeclipsene til bagklappen, og fjern bagklapbeklædningen.

5 Løft forsigtigt lampen ud af åbningen.

6 Frigør pæren fra fatningen.

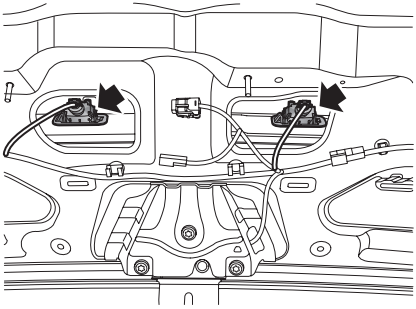

7 Indsæt den nye pære i lampefatningen.

8 Placer lampen i bagklappen, og tryk ind, til den sidder helt fast.

9 Placer bagklapbeklædningen for at rette clipsene ind, tryk let på beklædningen hen mod bagklappen for at sikre, at clipsene sidder godt fast, og monter igen de 2 skruer, der fastholder bagklappens nedre beklædningspanel til bagklappen.

10 Monter holdeskruernes dæksler på bagklappens nedre beklædningspanel igen.

11 Tilslut batteriets negative klemme igen.

12 Test af lamper.

13 Luk bagklappen.

Udskiftning af pære i forreste kabinelampe

1 Afbryd batteriets negative klemme.

2 Brug en lille flad skruetrækker til forsigtigt at lirke linsen ud af lampefatningen.

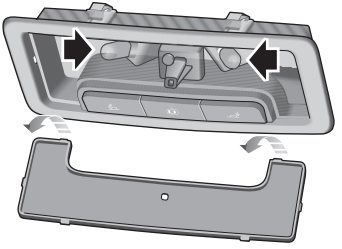

3 Fjern pæren fra fatningen.

4 Monter en ny pære.

5 Monter linsen, find de to greb foran på linsen, og bøj derpå forsigtigt linsen for at placere de to greb bag på linsen i lampefatningen. Skub linsen op, indtil den klikker på plads.

6 Tilslut den negative batteriklemme.

7 Test af lamper.

Udskiftning af pære i bageste kabinelampe

1 Afbryd batteriets negative klemme.

2 Brug en lille flad skruetrækker til forsigtigt at lirke linsen ud af lampesamlingen (se pilen i illustrationen).

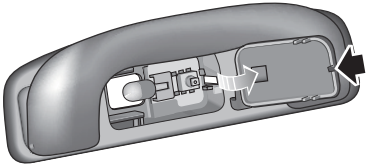

3 Fjern pæren fra fatningen.

4 Monter en ny pære.

5 Monter linsen, find det fremstikkende greb foran på linsen, og bøj derpå forsigtigt linsen for at placere de to greb på hver side af linsen i lampeenheden. Pres linsen op, indtil den klikker på plads.

6 Tilslut den negative batteriklemme.

7 Test af lamper.

Udskiftning af pære i makeupspejl

1 Afbryd batteriets negative klemme.

2 Træk solskærmen nedad.

3 Indsæt et egnet værktøj eller en lille flad skruetrækker i indhakket i én af de smalle sider på linsen, og afmontér forsigtigt enheden.

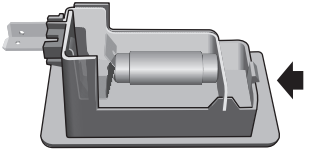

4 Skub og drej samtidig pære for at tage den ud.

5 Monter en ny pære.

6 Monter enheden igen, tryk til den er helt indsat.

7 Tilslut den negative batteriklemme.

8 Test af lamper.

9 Skub solskærmen på plads igen

Vedligeholdelse

242 Vedligeholdelse
245 Motorhjelm
247 Motorrum
248 Kølesystem
250 Bremse
252 Batteri
254 Højspændingsbatteri
256 Sprinkler
258 Viskere
261 Dæk
267 Rengøring og pleje af bil

Vedligeholdelse

Rutineservice

Din bils sikkerhed, pålidelighed og ydeevne afhænger delvist af, hvor godt den vedligeholdes. Du skal sørge for, at der udføres vedligeholdelse, når det kræves, og i overensstemmelse med oplysningerne i "Serviceplan".

Service

Oplysninger om næste eftersyn findes i servicebogen.

På nogle markeder fås en servicepåmindelse i IPK-meddelelsescentret.

Servicehistorik

Sørg for, at det autoriserede MG-værksted registrerer servicehistorikken efter hver service.

Skift af bremsevæske

Skift bremsevæsken i henhold til oplysningerne i "Serviceplan".

Bemærk: Skift af bremsevæske vil omfatte en ekstraudgift.

Skift af kølevæske

Kølevæsken (blanding af kølevæske og vand) skal skiftes i henhold til oplysningerne i "Serviceplan".

Bemærk: Skift af kølevæske vil omfatte en ekstraudgift.

Vedligeholdelse for ejer

Ethvert betydeligt eller pludseligt fald i væskeniveauer eller ujævnt dæktryk skal straks rapporteres til en MG-autoriseret reparatør.

Udover den føromtalte rutinemæssige service skal ejeren oftere udføre en række simple kontroller. Du finder råd hertil på de næste sider.

Daglig kontrol

- Funktion af lygter, horn, viskere, sprinkler og advarselslamper.
- Funktion af sikkerhedsseler og bremser.
- Se efter væskepletter under bilen, som kan være tegn på en lækage.
- Kontrollér dækkets udseende.

Ugentlig kontrol

- Kølevæskeniveauer.
- Bremsevæskeniveau.
- Sprinklervæskeniveau.
- Betjen aircondition.

Særlige driftsforhold

Hvis din bil ofte bruges i støvede omgivelser, eller bruges i ekstreme klimaer, hvor det er normalt med frostgrader eller meget varmt vejr, kan det krævede hyppigere service. Du skal udføre særlige vedligeholdelsesopgaver (se Serviceplan), eller kontakte en MG-autoriseret reparatør.

Sikkerhed på værkstedet

Køleventilatorer kan gå i gang, efter bilen er slukket, og fortsætte med at arbejde i nogle minutter. Hold afstand til alle ventilatorer under arbejde i motorrummet

Hvis der skal udføres vedligeholdelse, skal du altid overholde følgende sikkerhedsforanstaltninger:

- Hvis bilen for nylig har været kort, må du IKKE røre køleanlæggets komponenter, før drivmotoren er kølet helt ned.
- Rør IKKE ved elektriske ledninger eller komponenter, når START/STOP-kontakten er tændt.
- Arbejd IKKE under bilen under hjulskift, hvis bilen kun holdes oppe af en donkraft.
- Bær beskyttelsestøj og arbejdshandsker.

- Fjern ure og smykker under arbejde i motorrummet.
- Lad IKKE værktøj eller bilens metaldele komme i kontakt med batteriledninger eller terminaler.

Giftig væske

Væsker, der bruges i motorkøretøjer, er giftige, og må ikke indtages eller komme i kontakt med åbne sår. Disse omfatter: Batterisyre, kølevæske, bremsevæske og sprinklervæske.

For din egen sikkerhed skal du ALTID overholde alle instruktioner, der er trykt på mærkater og beholdere.

Motorhjelm

Åbning af motorhjelm

Kør IKKE med motorhjelmen åben eller kun låst med sikkerhedspalen.

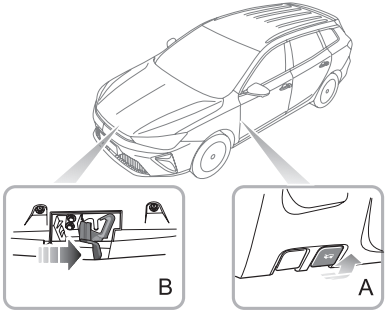

1 Træk i motorhjelmens frigørelseshåndtag A inde fra bilen.

2 Skub grebet B monteret på motorhjelmens lukkeplatform i retning af pilen for at frigøre motorhjelmens sikkerhedspal.

3 Løft motorhjelmen, og hold den oppe med støttestangen.

Lukning af motorhjelm

Hold motorhjelmen med den ene hånd, frigør støttestangen med den anden, og placér den fast i støttestangens holder. Hold derefter motorhjelmen med begge hænder, og sænk den, og lad den falde de sidste 20~30 cm, så motorhjelmen lukker helt.

Prøv at løfte den forreste kant af motorhjelmen for at kontrollere, om låsen er gået helt i indgreb, efter motorhjelmen er blevet lukket. Hvis den ikke låser helt, skal du gentage fremgangsmåden.

Alarm for åben motorhjelm

Hvis motorhjelmen ikke er gået helt i indgreb, når START/STOP-kontakten er i ON/READY-position, vises det tilsvarende alarmikon i meddelelsescenteret, og ikonet blinker. Hvis det registreres, at motorhjelmen ikke er helt låst under kørsel, lyder der en konstant lydalarm.

VIGTIGT
• Af sikkerhedsårsager skal motorhjelmen være ordentligt lukket under kørsel. Derfor skal du kontrollere, at motorhjelmen er korrekt låst efter at have lukket den, dvs. at motorhjelmen flugter med bilens karrosseri. • Du skal straks standse bilen, når sikkerheden tillader det, og lukke motorhjelmen, hvis den ikke er helt lukket under kørsel. • Pas på dine hænder, når du presser motorhjelmen ned for at lukke den.

Motorrum

Når du arbejder i motorrummet, skal du altid overholde de sikkerhedsforanstaltninger, der er angivet under "Sikkerhed på værkstedet".

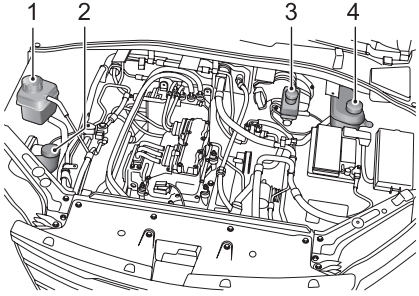

1 Ekspansionsbeholder for elektrisk transmissionsvæske (sort dæksel)

2 Sprinklervæskebeholder (blåt dæksel)

3 Bremsevæskebeholder (gult dæksel)

4 Kølevæskeekspansionsbeholder for højspændingsbatteri (sort dæksel)

Kølesystem

Fjern IKKE dækslet på ekspansionsbeholderen til kølevæske, når kølesystemet er varmt – udstrømmende damp eller varm kølevæske kan forårsage alvorlige kvæstelser.

Bemærk: Undgå at kølevæske kommer i kontakt med bilens karrosseri, når du efterfylder. Kølevæske vil beskadige lakken.

Hvis kølevæskeniveauet falder betydeligt på kort tid, og du har mistanke om, at der kan være en lækage, skal du kontakte en autoriseret reparatør for service.

Kontrol og efterfyldning af kølevæske - EDS

Kølesystemet skal kontrolleres ugentligt, når kølesystemet er koldt, og bilen står på et plant underlag. Åbn motorhjelmen, og kontrollér kølevæskeniveauet. Hvis kølevæskeniveauet er under "MIN"-mærket, skal du åbne dækslet til ekspansionsbeholderen til kælevæske og efterfylde. Kølevæskeniveauet må ikke være højere end "MAX"-mærket.

Kontrol og efterfyldning af kølevæske - ESS

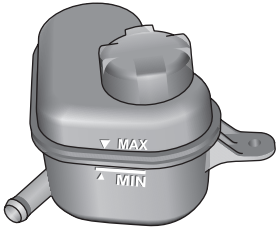

Kølesystemet skal kontrolleres ugentligt, når kølesystemet er koldt, og bilen står på et plant underlag. Åbn motorhjelmen, og kontrollér kølevæskeniveauet. Hvis kølevæskeniveauet er under "MIN"-mærket, skal du åbne dækslet til ekspansionsbeholderen til kælevæske og efterfylde. Kølevæskeniveauet må ikke være højere end "MAX"-mærket.

Specifikation af kølevæske

Kølevæske er giftigt, og kan være dødeligt, hvis man indtager det. Hold kølevæskebeholdere forseglet og uden for børns rækkevidde. Hvis man har mistanke om, at børn er kommet i kontakt med kølevæske, skal man straks søge læge.

Undgå, at kølevæske kommer i kontakt med hud eller øjne. Hvis dette sker, skal man straks skylle med rigelige mængder vand. Hvis øjnene stadig er røde, smertefulde eller ubehagelige, skal man straks søge læge.

Brug kun anbefalet og godkendt kølevæske. Se "Anbefalede væsker og mængder" i afsnittet "Tekniske data".

Bemærk: Tilsætning af rustbeskyttelse eller andre tilsætningsstoffer i kølesystemet i denne bil kan nedsætte effektiviteten af systemet markant og beskadige dele. Ved problemer med kølesystemet skal du kontakte en autoriseret reparatør.

Bremse

Bremseklodser

Hvil IKKE foden på bremsepedalen, mens du kører, da dette kan overophede bremserne, reducere deres effektivitet og medføre slitage.

Rimeligt brugsområde for bremsefriktionspar: bremseklodsens tykkelse må ikke være mindre end 2 mm. Den forreste bremseskive er 23-25 mm, og den bageste bremseskive er 17-19 mm.

I løbet af de første 1500 km skal du undgå situationer der kræver kraftig opbremsning.

Husk, at regelmæssig service er altafgørende for at sikre, at alle bremsekomponenter inspiceres for slitage ved de rette intervaller, og udskiftes efter behov for at sikre langvarig sikkerhed og optimal ydeevne i løbet af det interval, der er angivet i servicemappen.

Bilen skal køres til for 800 km efter udskiftning af bremseklods eller -skive.

Kontrol og efterfyldning af bremsevæske

Bremsevæske er meget giftigt. Hold beholdere lukkede og uden for børns rækkevidde. Hvis man har mistanke om kontakt med bremsevæske, skal man straks søge læge.

Undgå, at bremsevæsken kommer i kontakt med hud eller øjne. Hvis dette sker, skal man straks skylle med rigelige mængder vand. Hvis øjnene stadig er røde, smertefulde eller ubehagelige, skal man straks søge læge.

Bremsevæskeniveauet skal kontrolleres ugentligt, når systemet er koldt, og bilen står på et plant underlag.

Væskeniveauet kan ses gennem tanken, og skal holdes mellem "MAX"- og "MIN"-mærkerne.

Bemærk: Lad ikke væskeniveauet falde under "MIN"-mærket eller stige over "MAX"-mærket.

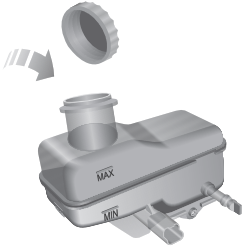

Bemærk: Bremsevæske vil beskadige lakerede overflader. Hvis du uheldigvis spilder bremsevæske på lakerede overflader, skal du straks tørre det op med en absorberende klud og vaske området med vand og bilshampoo.

Specifikation af bremsevæske

Brug den bremsevæske, der er anbefalet og godkendt af fabrikanten. Se "Anbefalede væsker og mængder" i afsnittet "Tekniske data".

VIGTIGT
Skift bremsevæske regelmæssigt i henhold til service-mappen.

Batteri

Vedligeholdelse af batteri

Brug IKKE indbygget elektrisk udstyr i længere tid, når bilen ikke er i READY-tilstand. Det vil aflade batteriet, hvilket vil resultere i, at bilen ikke kan startes, og det vil reducere batteriets levetid.

Opbevar altid batterier oprejst, og forsøg aldrig at adskille et batteri.

Batteriet, som sidder i motorrummet, er vedligeholdelsesfrit. Det er derfor ikke nødvendigt at efterfylde væske.

I henhold til de aktuelle belastningsforhold og batteriets status kan systemet begrænse effekten til visse elektriske anordninger, og derfor skal du sætte bilen i READY-tilstand for straks at oplade batteriet.

Bemærk: Det anbefales at indstille strømtilstanden til READY i mere end en halv time hver uge for at hjælpe med at forlænge batteriets levetid. Hvis bilen ikke skal bruges i mere end 1 måned, anbefales det at afbryde batteriets fastspændingspolstik for den negative klemme. Sørg for, at bilens START/STOP-kontakt er slukket, inden den negative klemme tilsluttes eller frakobles.

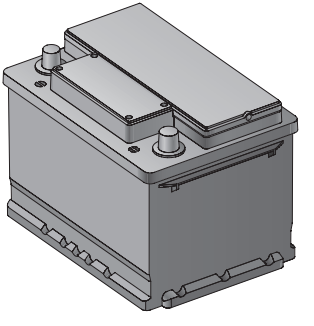

Udskiftning af batteri

Batteriet indeholder svovlsyre, som er korroderende.

Kør til et lokalt autoriseret MG-værksted for at få batteriet taget ud og sat i igen. For at bevare korrekt funktionsdygtighed af bilen anbefales det at montere et erstatningsbatteri af samme type og med samme specifikation som det oprindelige.

Batteriet skal bortskaffes ved hjælp af en godkendt metode, brugte batterier kan være miljøskadelige. Det skal genvindes af en professionel virksomhed. Bed et lokalt autoriseret MG-værksted om flere oplysninger.

Højspændingsbatteri

Foranstaltninger og begrænsninger for brug af batteri

Når du bruger køretøjet på daglig basis, anbefales det at lade det helt op mindst en gang om ugen, hvilket er befordrende for sundhedsvedligeholdelsen af højspændingsbatteripakken; hver 3. måned til et halvt år udføres en laveffekt (mindre end 10% eller 1 net) fuld opladning.

Hvis bilen ikke skal bruges, skal parkeres eller opmagasineres i lang tid, er det nødvendigt at oplade bilen mindst hver 3. måned. I løbet af denne tid må højspændingsbatteriet ikke faldet under 50%.

Hvis batteriet har lavt niveau, og instrumentpakken viser, at der ikke kan køres, må bilen IKKE efterlades i opmagasineret tilstand i mere end 7 dage uden at blive opladet til over 50%.

Overholder man ikke disse retningslinjer vil det resultere i beskadigelse af højspændingsbatteriet og ugyldiggørelse af garantien.

Forsøg IKKE at afmontere batteripakken eller andre højspændingskomponenter - DISSE ER FARLIGE. Ethvert tegn på afmontering eller beskadigelse som følge af afmontering vil ugyldiggøre garantien.

Ved brug af lakhærdningsovn skal følgende overholdes:

Før og efter enhver lakhærdningsproces skal bilen holde parkeret ved rumtemperatur (20 ± 2°C) i 24 timer. Bilen kan bruges normalt efter at have holdt parkeret i 24 timer. Hærdningsovnens temperatur må ikke overstige 80°C, og hærdningstiden må ikke være over 30 minutter.

1 Bilen må IKKE parkeres, hvor den omgivende temperatur overstiger 45°C i mere end 15 dage. Dette vil påvirke højspændingsbatteriets ydeevne og servicelevetid.

2 For at bevare eller forbedre højspændingsbatteriets levetid anbefales det, at du bruger langsom opladning, hvor det er muligt. Hurtig opladning kun bør kun bruges til lange rejser eller nødstilfælde.

3 Det anbefales at bruge bilen mindst en gang om måneden.

Når det er muligt, anbefales det, at du udfører en langsom opladning (supplerende opladning) hver måned for at forlænge højspændingsbatteriets levetid. Batteriadministrationssystemet overvåger højspændingsbatteriets status. Hvis en udligningsopladning efter overvågning over en periode ikke er blevet udført i et stykke tid, viser meddelelsescenteret i instrumentgruppen "Oplad langsomt bilen". Du skal da udføre en udligningsopladning. For driftstilstand henvises til afsnittet "Udligningsopladning" i "Start og kørsel".

4 Når køretøjet bruges første gang eller efter længere tids opbevaring, er det ladeniveau, der vises i instrumentgruppen, muligvis ikke nøjagtigt. En fuld opladning anbefales før brug. (Batteritype 1)

5 I tilfælde af ulykke, beskadigelse af højspændingsbatteriet eller dets relaterede komponenter eller enhver reparation af højspændingssystemet i bilen skal inspiceres af kvalificeret personale hos en MG-autoriseret reparatør.

6 I tilfælde af ulykke eller reparation af karrosseriet skal du kontakte det kvalificerede personale hos en MG-autoriseret reparatør. Reparationen kan kræve isolering af højspændingsbatteriet eller kvalificeret afmontering af højspændingskomponenter.

VIGTIGT
Kun fuldt uddannet eller kvalificeret personale må arbejde på højspændingssystemer og komponenter i denne bil. Enhver afmontering af sådanne systemer eller komponenter er strengt forbudt.

Sprinkler

Kontrol og efterfyldning af sprinklervæske

Sprinklervæske er brændbart. Sprinklervæsken må IKKE komme i kontakt med åben ild eller antændelseskilder.

Når du efterfylder med sprinklervæske, må du IKKE lade sprinklervæsken spilde ned på dele omkring den elektriske transmission eller på karrosseriets lakerede overflader. Hvis der spildes sprinklervæske på hænder eller andre dele af kroppen, skal du straks skylle med rent vand.

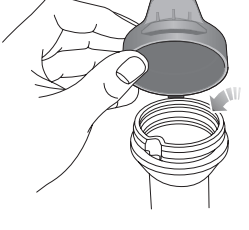

Kontrollér regelmæssigt sprinklervæskeniveauet. Når sprinklervæskeniveauet er lavt, skal du efterfylde med sprinklervæske som anvist. Brug den sprinklervæske, der er anbefalet og certificeret af fabrikanten. Se "Anbefalede væsker og mængder" i afsnittet "Tekniske data".

Bemærk: Brug IKKE frostvæske eller eddike/vand-opløsning i sprinklerbeholderen - frostvæske vil beskadige lakken, mens eddike vil beskadige sprinklerpumpen.

VIGTIGT
• Brug den sprinklervæske, der er anbefalet og certificeret af fabrikanten. Forkert brug af sprinklervæske om vinteren vil resultere i beskadigelse af sprinklermotoren pga. frysning. • Brug af sprinklerkontakten, når der ikke er sprinklervæske, vil beskadige sprinklermotoren. • Brug af viskerne, mens forruden er tør, og der ikke er sprinklervæske, vil beskadige forruden og viskerne. Sprøjt sprinklervæske på, og start viskerne, når der er tilstrækkeligt sprinklervæske.

Sprinklerdyser

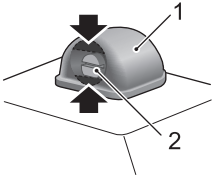

Brug sprinklerne regelmæssigt for at kontrollere, at dyserne er fri og vender rigtigt.

Sprinklerdyserne til forruden er konfigureret under produktionen. For at justere forrudens sprinklerdyse kan du føre en lille flad skruetrækker ind i de øverste og nederste mellemrum (vist med pilen) mellem huset (1) og dysen (2), og dreje en smule nedad eller opad for at justere til den ønskede sprøjtevinkel.

Hvis dysen er tilstoppet, skal du føre en nål eller tynd metaltråd ind i hullet for at fjerne tilstopningen.

Viskere

Viskerblade

VIGTIGT
• Fedt, silikone og benzinprodukter reducerer bladets viskerevne. Rengør viskerbladene i varmt sæbevand, og kontrollér regelmæssigt deres tilstand. • Rengør forruden med jævne mellemrum. Brug IKKE viskerne til at fjerne genstridigt eller fastsiddende snavs, da det reducere deres funktion og levetid. • Hvis der findes tegn på hærdning eller revner i gummiet, eller hvis viskerne efterlader striber eller uviskede områder på ruden, skal viskerbladene udskiftes. • Rengør forruden regelmæssigt med en godkendt glasrens, og sørg for, at forruden er helt ren, inden viskerbladene monteres. • Montér kun nye viskerblade, der er identiske med den originale specifikation. • Fjern is og sne fra viskerne for at sikre, at de ikke fryser eller på anden vis sidder fast på forruden, inden du forsøger at bruge dem.

Montering af viskerblade til forruden

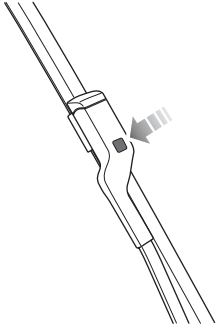

1 Når motorhjelmen er i lukket tilstand og inden for 20 sekunder efter, at START/STOP-kontakten er sat i OFF-position, skal du trykke viskerarmen ned og derefter slippe, hvorefter viskerne går i driftsstillingen og stopper på forruden.

2 Løft viskerarmen væk fra forruden.

3 Tryk på knappen på viskerarmen (som vist), og træk den øverste ende af viskerbladet udad for at frigøre viskerarmen.

4 Afhægt bladet fra viskerarmen, og kassér det.

5 Placer den nye visker i rillen på viskerarmen.

6 Tryk viskerbladet mod armen, indtil viskerbladet går i indgreb.

7 Kontrollér, at viskerbladet sidder korrekt på armen, inden den sættes på forruden.

8 Betjen viskerarmskontakten ved at trykke den ned igen og slippe, eller indstil START/STOP-kontakten til ON, hvorefter viskerne vil forlade driftsstillingen og automatisk vende tilbage til den oprindelige position.

Udskiftning af viskerblade til bagruden

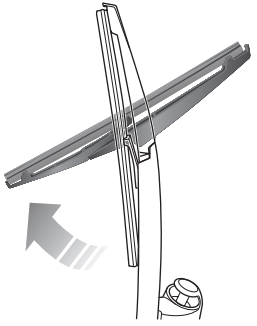

1 Løft viskerarmen væk fra bagruden.

2 Drej viskerbladet som vist på figuren for at afmontere viskerarmen, og kassér den.

3 Placér beslaget på det nye viskerblad i rillen på viskerarmen. Sørg for, at viskerbladet sidder godt fast på viskerarmen.

4 Sæt viskerenheden tilbage på bagruden.

Dæk

Oversigt

- Vær ekstra forsigtig ved brug af nye dæk i løbet af de første 500 km.
- Undgå at køre for hurtigt om hjørner.
- Kontrollér regelmæssigt dæk for tegn på skader. Fjern IKKE fremmedlegemer som skruer eller søm fra dækket. Hvis et dæk viser tegn på skade skal du få det inspiceret af en anerkendt dækmontør for råd.
- Dækkene bør ikke komme i kontakt med nogen kemikalier såsom olie, fedt eller brændstof.
- Sørg for, at ventilhætterne altid er påsat.
- Hvis dækket skal fjernes skal du altid markere dækkets/hjulets retning for at sikre korrekt genmontering.
- Hvis afmonterede dæk skal opbevares, skal det være under mørke, tørre og kølige forhold.

Nye dæk

Nye dæk har muligvis ikke de samme vedhæftningsegenskaber som de gamle dæk, derfor skal du køre dem til ved moderat hastighed og med en passende skånsom kørestil i løbet af de første 500 km. Denne handling kan gavne dækkets levetid.

Skader på et dæk eller fælg kan opstå, uden at man lægger mærke til det. Hvis der opleves unormal vibration eller funktion, betyder det, at dækket eller fælgen kan være beskadiget. Sæt farten ned, parkér bilen et absolut sikker sted, og kontrollér derpå dækket og fælgen. Hvis du ikke kan se skaden udefra, skal du fortsætte med at køre med lav hastighed og køre til det nærmeste autoriserede MG-værksted for et eftersyn.

Retningsbestemte dæk

Retningsbestemte dæk er markeret med "direction of rotation" (DOR) (rotationsretning). For at bevare håndteringsegenskaber, dækydeevne, lav støj og forlænge dækkets levetid skal dæk altid monteres med pilen vendt mod den rette "DOR".

Dæklevetid

Korrekt dæktryk og moderat kørestil kan forlænge dækkets levetid. Anbefalinger:

- Hvis bilen skal opbevares i lang tid, bør du flytte den mindst en gang hver anden uge for "dreje dækkene rundt".

- Dæktrykket skal kontrolleres en gang om måneden med kolde dæk.
- Undgå at dreje om hjørner ved høj hastighed.
- Kontrollér jævnligt dækkene for unormale slidmønstre.

Følgende faktorer påvirker dækkets levetid:

Dæktryk

Forkert dæktryk kan resultere i dårlige køreegenskaber og forkorte dækkets levetid på grund af unormal slitage.

Kørestil

For kraftig acceleration og bremsning (dækkene udsender en skurrende lyd) under kørsel om hjørner vil reducere dækkenes levetid.

Hjulbalance

Alle nye biler, der forlader fabrikken, har fået deres dæk dynamisk afbalanceret. Hjul, der ikke er i balance, kan skyldes mange faktorer.

Hvis hjul ikke er i balance, kan det resultere i, at styremekanismen ryster eller vibrerer, og dækkene kan begynde at slides for meget. Det er vigtigt at genoprette hjulbalancen hurtigst muligt. Hvert hjul skal afbalanceres igen efter montering af nyt dæk eller dækreparation.

Hjulsporing

Forkert hjulsporing kan medføre for meget slitage af dæk og påvirke bilens sikkerhed. Hvis dækkene viser tegn på unormalt slid, skal du kontrollere hjulsporingen og søge råd hos et autoriseret MG-værksted.

Pleje af dæk

DEFEKTE DÆK ER FARLIGE! KØR IKKE, hvis et dæk er beskadiget, kraftigt slidt eller oppumpet til et forkert tryk..

Kør altid med forbehold for dækkenes tilstand, og inspicér regelmæssigt slidbanemønsteret og sidevæggene for tegn på forvrængning (buler), snit eller slid.

Bemærk: Undgå, at dækkene kommer i kontakt med olie, fedt og brændstof.

Dæktryk

Inden en lang køretur skal dæktrykket kontrolleres.

Kontrollér trykket mindst en gang om måneden med kolde dæk.

Hvis det er nødvendigt at kontrollere dækkene, mens de er varme, skal du forvente, at trykket er øget med 0,3~0,4 bar (4,35~5,8 psi). Under sådanne omstændigheder må du ALDRIG lukke luft ud af dækkene for at matche de anbefalede tryk (i kold tilstand).

Ventiler

Hold ventilhætterne fast skruet på – de forhindrer snavs i at trænge ind i ventilerne. Kontrollér ventilen for lækager (lyt efter en hissende lyd), når du kontrollerer dæktrykket.

Punkterede dæk

Din bil er udstyret med dæk, der ikke kan lække, hvis de penetreres af en skarp genstand, forudsat at genstanden bliver siddende i dækket. Hvis du er opmærksom på, at dette er sket, skal du straks sænke farten, og køre med forsigtighed, indtil reservehjulet kan monteres, eller dækket repareres.

Bemærk: Hvis dækkets sidevæg er beskadiget eller forvredet, skal du straks udskifte dækket, forsøg ikke at reparere det.

Indikatorer på dækslid

De originale slidbaner har en 1,6 millimeter høj slidmærkeindikator, som er vinkelret på hjulets rulleretning. Disse indikatorer er støbt ind i slidbanemønsteret på flere steder rundt om omkredsen. Et mærke på siden af et dæk som for eksempel bogstaverne TWI med store bogstaver eller en trekant angiver positionen af slidmærket.

Når slidbanemønsteret er slidt ned til 1,6 mm eller mindre, vil indikatorerne komme op på overfladen af slidbanemønsteret, indtil de vises som et kontinuerligt gummibånd over dækkets bredde.

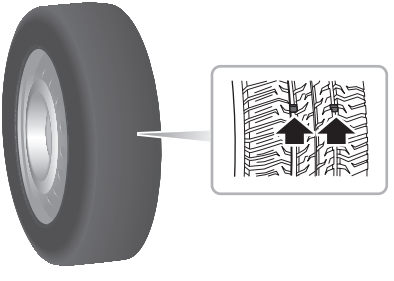

VIGTIGT
Et dæk SKAL skiftes, så snart en slidindikator bliver synlig.

Skift af dæk

Ved skift af dæk anbefales det på det kraftigste at de nye dæk er af samme specifikation som de originale dæk. Dæk med en anden specifikation eller ikke-kvalificerede dæk kan have en negativ indvirkning på bilens køreegenskaber og sikkerhed. For at bevare komforten og sikkerheden anbefales det at søge råd hos en MG-autoriseret reparatør.

Få altid nye hjul og dæk afbalanceret inden brug.

Rotation af hjulmontering

For at afbalancere dæksliddet kan det være nyttigt at rotere dækkenes position.

Når fordækkene er kraftigt slidt, anbefales det at ombytte for- og baghjulene som vist i illustrationen. Det kan forhindre ujævn slitage af dækkene, forlænge deres levetid og afbalancere dæktræthed.

Når der vises en vis slitage på dækkets overflade, er det en god ide at ombytte dækkene på tværs.

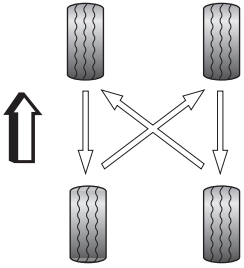

Bemærk: Retningsbestemte dæk (identificeret med pilen på siden af dækket) kan IKKE skiftes fra side til side.

Bemærk: Efter hjulrotation skal bilen køres ved en hastighed på 40 km/t i ca. 10 minutter, for at dæktrykværdien kan angives korrekt i den pågældende position.

Dæk-/snekæder

Uegnede dæk-/snekæder kan beskadige dæk, hjul, affjedring, bremser eller bilens karrosseri.

Vær opmærksom på følgende krav under brug:

- Dæk-/snekæder kan kun monteres på forhjulene;
- Tykkelsen af dæk-/snekæder må ikke overstige 12 mm;
- Overhold altid monterings- og spændingsanvisningerne for dæk-/snekæder samt fartgrænserne for de forskellige veje;
- Kør ikke hurtigere end 50 km/t;
- For at undgå beskadigelse af dækkene og slitage af dæk-/snekæder skal dæk-/snekæderne fjernes, mens der køres på veje uden sne.

For denne bil er specifikationerne for hjul og dæk, som kan anvende dæk-/snekæder, følgende:

Fælgstørrelse: 6,5J×16

Dækstørrelse: 205/60 R16

Bemærk: Hvis du kører på snedækkede og isglatte veje, anbefales det at bruge vinterdæk. Bed et autoriseret MG-værksted om oplysninger.

Rengøring og pleje af bil

Overhold alle sikkerhedsforanstaltninger for rengøringsprodukter. Væsker må ikke indtages og skal holdes væk fra øjnene.

Udvendigt

Vask af bil

Visse højtryksrensesystemer vil trænge gennem tætninger på døre, ruder og soltag, og beskadige låsemekanismer. Ret IKKE vandstråler direkte på komponenter, der nemt kan beskadiges. Sørg for, at bilens strømsystem er slukket, når du vasker din bil.

Rengør ikke motorrummet med højtrykspuler, da det kan beskadige bilens elektriske system.

For at beskytte lakoverfladen på din bil skal du overholde følgende plejepunkter:

- Brug IKKE varmt vand til at vaske bilen.
- Brug IKKE rengøringsmidler eller opvaskemiddel.
- I varmt vejr må bilen IKKE vaskes i direkte sollys.
- Når du bruger en slange, må vandstrålen IKKE rettes direkte mod tætninger på ruder, døre eller soltag, eller gennem åbninger på bremsekomponenterne.

Hvis bilen er meget snavset, skal du bruge en slange til at skylle snavs væk fra karrosseri, inden den vaskes. Vask derefter bilen med koldt eller lunkent vand, der indeholder en vask eller voksshampoo af god kvalitet. Brug altid rigelige mængder vand til at sikre, at snavs skylles væk fra overfladen, så det ikke sætter sig fast i lakken. Efter vask skal karrosseriet skylles med rent vand og tørres efter med et vaskeskind.

Rengøring af underside

Bemærk: Brug IKKE en højtryksslange til at rengøre motorrummet, da det kan beskadige bilens elektroniske systemer.

Brug fra tid en anden, og især i vintermåneder, hvor der bruges salt på vejene, en slange til at vaske undersiden af bilen. Skyl ophobet mudder væk, og rengør grundigt de områder, hvor der nemt kan samles snavs (f.eks. hjulkasser og panelsamlinger).

VIGTIGT
• Undgå at rengøre bilen i direkte sollys. • Når du rengør bilen om vinteren, skal du undgå at sprøjte vand direkte på dørlåse og panelmellemrum pga. risikoen for frysning. • Brug ikke grove svampe eller klude til at rengøre bilen, da det vil beskadige lakken. • Når du rengør forlygter, må du ikke bruge en tør klud eller svamp, men kun varmt sæbevand.

Rengøring med højtryksrenser

Bemærk: Læs altid fabrikantens driftsanvisninger.

Når du bruger højtryksrensere, skal du altid sikre, at der er tilstrækkelig afstand mellem sprøjtedysen og bløde materialer, mærkater eller gummitætninger.

Bemærk: Ret IKKE højtryksrenserens dyse direkte mod højspændingspunkter eller højspændingsbatteriets forbindelser på undersiden af bilen.

VIGTIGT
• Følg driftsanvisningerne til højtryksrenseren. • Højtryksrensere må ikke rettes tæt på bløde dele af bilen.

Fjernelse af tjærepletter

Brug mineralsk terpentin til at fjerne tjærepletter og fastsiddende fedtpletter fra lakken. Vask derefter straks området med sæbevand for at fjerne alle spor af terpentinen.

Beskyttelse af karrosseri

Efter vask skal du undersøge lakken for skader. Hvis skaden blotter metal, skal du først bruge en farvet grunder, og derefter påføre en grunder i den rette farve, og til sidst eventuelt bruge en lakpen. Udfør denne behandling efter vask, men inden påføring af polermiddel eller voks. Mere omfattende skader på lak eller karrosseri skal repareres i overensstemmelse med fabrikantens anbefalinger. I modsat fald vil det ugyldiggøre garantien for rustbeskyttelse. Hvis du er i tvivl, skal du spørge din MG-autoriserede reparatør.

Polering af lak

Brug IKKE polermiddel, der indeholder grove slibemidler – disse vil fjerne lakfilmen og beskadige den blanke finish.

Behandl en gang imellem lakoverfladen med et godkendt polermiddel, der indeholder følgende egenskaber:

- Meget milde slibemidler til at fjerne snavs fra overfladen uden at fjerne eller beskadige lakken.
- Fyldningsmaterialer, der vil fylde revner og mindske deres synlighed.
- Påfør voks for at beskytte lakken mod vind og vejr.

Bemærk: Undgå om muligt at påføre polermidler eller voks på ruder og gummitætninger.

Viskerblade

Vask med varmt sæbevand. Brug IKKE terpentin eller opløsningsmidler.

Ruder og spejle

Rengør regelmæssigt alle ruder, både indvendigt og udvendigt, ved brug af en godkendt glasrens.

Forrude: Rengør især ydersiden af forruden med glasrens, efter bilen har været vasket og har fået påført voks, og inden montering af nye viskerblade.

Bagrude: Rengør indersiden med en blød klud ved at bevæge den fra side til side for at undgå at beskadige varmeelementerne.

Bemærk: Du må IKKE skrabe eller bruge slibemidler på indersiden af bagruden – dette vil beskadige varmeelementerne.

Spejle: Vask med sæbevand. Brug en plastikskraber til at fjerne is. Brug IKKE slibemidler eller metalskraber.

Plastikkomponenter

Alle plastikkomponenter skal rengøres ved brug af almindelige rengøringsmetoder, og må ikke behandles med slibemidler.

Lakskade

Enhver lakskade eller stenslag skal straks behandles med egnede lakmaterialer for at undgå at ugyldiggøre garantien for rustbeskyttelse.

Tætningslister og gummitætninger

Alle tætningslister eller gummitætninger skal behandles med egnede materialer (kiselgel), hvis de rengøres med stærke rengøringsmidler, da det vil forhindre klæbning og vil bevare tætningens levetid.

Hjul

Ved rengøring af hjul kan alle materialer eller vand, der kommer i direkte kontakt med bremseskiven, påvirke bremseeffekten.

For at sikre, at hjulene holdes i optimal stand, skal de rengøres regelmæssigt.

Brug kun et anbefalet ikke-syreholdigt hjulrens. Læs altid anvisningerne på produktet.

Rengøring af interiør

Plastikmaterialer

Rengør plastikbelagte materialer med fortyndet betrækrens, og tør efter med en fugtig klud.

Bemærk: Polér IKKE instrumentbrættets komponenter – disse må ikke have et reflekterende lag.

Måtter og stof

Rengør med fortyndet betrækrens – test først et skjult område.

Læder

Rengør læderindtræk med varmt vand og en sæbe uden opløsningsmidler. Tør og polér læderet med en tør, ren, fnugfri klud.

Bemærk: Brug IKKE benzin, opløsningsmidler, møbelfedt eller polermidler som rengøringsmiddel.

Instrumentpakke, lyd- og navigationsdisplay

Rengør kun med en tør klud. Brug IKKE rengøringsmidler eller spray.

Dæksler til airbagmoduler

Lad IKKE disse områder blive oversvømmet med væske, og brug IKKE benzin, opløsningsmidler, møbelfedt eller voks.

For at beskytte mod skader på airbagsystemet må følgende områder KUN rengøres sparsomt med en fugtig klud og betrækrens:

- Rattets midterste pude.
- Områder af instrumentbrættet, der indeholder en passagerairbag.
- Områder på loftsbeklædningen og forreste søjler, der indeholder airbagmodulerne til beskyttelse af hovedet.

Sikkerhedsseler

Brug IKKE blegemidler, farvestoffer eller rengøringsmidler på sikkerhedsseler.

Træk sikkerhedsselerne ud, og brug derefter varmt vand og en sæbe uden opløsningsmidler til at rengøre dem. Lad sikkerhedsselerne lufttørre. De må IKKE rulles op, og bilen må ikke bruges, før de er helt tørre.

Tekniske data

274 Tekniske data for mål
276 Vægt
278 Parametre for trækmotor
279 Anbefalede væsker og mængder
280 Hjulsporingstabel (uden last)
280 Hjul og dæk
280 Dæktryk (koldt)

Tekniske data for mål

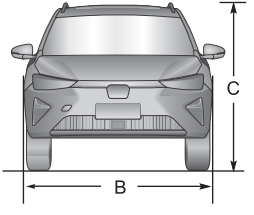

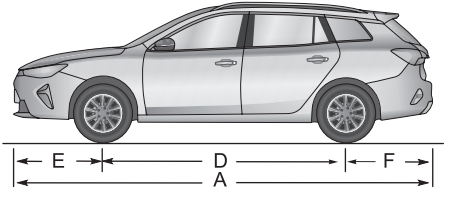

Element, enheder	Parameter
Samlet længde A, mm	4600
Samlet bredde B, mm	1818
Samlet højde C (uden last), mm	1521 (karosserihøjde) 1543 (med tagpyntebagagebærer)
Akselafstand D, mm	2665

Element, enheder	Parameter
Forreste udhæng E, mm	985
Bageste udhæng F, mm	950
Forhjulsspor, mm	1558
Baghjulsspor, mm	1553
Minimal frihøjde (med last), mm	115,2

Bemærk: Bilens længden eksklusive nummerplade.

Bemærk: Side- og bakspejle og den deforme del af dækvæggen lige over sættepunktet er ikke omfattet af den samlede bredde.

Vægt

Element, enheder	Parametre
Person i kabinen, person	5
Bilens vægt uden last (kantsten), kg	1562
Bruttovægt, kg	2017
Forakselvægt uden last, kg	891
Bagakselvægt uden last, kg	671
Bruttovægt, foraksel, kg	994
Bruttovægt, bagaksel, kg	1023

Bugseringsvægt

Element, enheder	Parametre
Trækgrænse ikke-bremset, kg	500
Trækgrænse bremset, kg	500
Trækkrog, last, kg	50

Bemærk: Når du trækker en anhænger, må bilens hastighed IKKE overstige 100 km/t.

Bemærk: Inden du trækker en anhænger, skal du kontrollere dæktrykkene, oppumpe til mindst 20 kPa (0,2 bar) over det anbefalede tryk - lad IKKE dæktrykket overstige 300 kPa (3,0 bar), da dette kan være farligt.

Parametre for trækmotor

Element, enheder	Parameterværdier	
	Batteritype 1	Batteritype 2
Trækmotortype	Trefaset synkron motor med permanent magnet	
Kontinuerlig effekt/maks. nettoeffekt, kW	75/130	73/115
Topdrejningsmoment, Nm	280	280
Nominel hastighed/maksimumhastighed, o/min	9000/15000	8000/15000
Viklingstype	△ vikling	
Tæthedsklasse	IP67	

Anbefalede væsker og mængder

Navn	Klasse	Mængde	
		Batteritype 1	Batteritype 2
Kølevæske til højspændingsbatteri-pakke, L	Glykol (OAT)	4.8	
Kølevæske til elektrisk transmissions-system, L	Glykol (OAT)	4	
Elektrisk drev, gearolie, L	Shell E-olier E6 iX (SL2808)	0,9	
Bremsevæske, L	DOT 4	0,8	
Sprinklervæske, L	ZY-VIII	2,5	
Kølemiddel til aircondition, g	R1234yf	600±20	

Hjulsporingstabel (uden last)

Punkt		Parameter
Foran	Camber	-0°15′±45′
	Castor	5°05′±45′
	Spidsning (i alt)	0°6′±15′
	Styrebolthældning	12°56′±45′
Bag	Camber	-1°13′±45′
	Spidsning (i alt)	0°6′±20′

Hjul og dæk

Hjulstørrelse	7,0J×17	6,5J×16
Dækstørrelse	215/50 R17	205/60 R16

Dæktryk (koldt)

Hjul	Uden last
Foran	220 kPa/2,2 bar/32 psi
Bag	220 kPa/2,2 bar/32 psi